من إصدارات مكتبة أبو سعيدة الوثائقية
النجف الأشرف

المشجر الوافي

القسم الأول في السلسلة الموسوية
الجزء الثاني

تأليف
السيد حسين أبو سعيدة الموسوي

مؤسسة إحياء الكتب الإسلامية

مؤسسة البلاغ
بيروت - لبنان

المشجر الوافي

بسم الله الرحمن الرحيم

من إصدارات مكتبة أبو سعيدة الوثائقية
النجف الأشرف

المشجّر الوافي

الجزء الثاني

القسم الأول في السلسلة الموسوية

تأليف

السيد حسين أبو سعيدة الموسوي

Shiabooks.net

مؤسسة إحياء الكتب الإسلامية

مؤسسة البلاغ
بيروت - لبنان

الطبعة الأولى: ١٩٩٢ - ١٩٩٦ م - بغداد

(القسم الأول فقط، طبع في اربعة أجزاء)

الطبعة الثانية: ١٩٩٨م - بيروت - مركز العترة للدراسات والبحوث

(القسم الأول فقط، طبع مجلد واحد يحتوي على أربعة اجزء)

الطبعة الثالثة: ٢٠٠٤ م - بيروت - دار المحجة البيضاء

(القسم الأول فقط، طبع في أربعة مجلدات)

الطبعة الرابعة: ٢٠٠٤م - قم المقدسة - مؤسسة عاشوراء

(القسم الأول فقط، طبعة في ثلاث مجلدات)

الطبعة الخامسة: ٢٠١١ م - مؤسسة البلاغ - بين يدي القارئ الكريم

(وهي طبعة كاملة مستوعبة لجميع أقسام الكتاب وتقع في إثنتي عشر مجلداً)

مؤسسة إحياء الكتب الإسلامية

إيران - قم - شارع سمية - زقاق ٣١ رقم ١٩

هاتف: ٠٠٩٨٢٥١ - ٧٧١٩٦٥٧

مؤسسة البلاغ

للطباعة والنشر والتوزيع

بئر العبد - مدخل مدرسة حارة حريك الرسمية الثانية - بناية فوعاني - الطابق الأول

ص.ب: ١١٠ - ٧٩٥٢ بيروت ٢٢٥٠، ١١٠٧ - هاتف: (٠٢/٥١٤٩٠٥) - تلفاكس: ٠١/٥٥٢١١٩ لبنان

الموقع الإلكتروني: www.albalagh-cst.com

E-mail : Albalagh-est@hotmail.com

خارطة الكتاب العامة لجميع الاجزاء

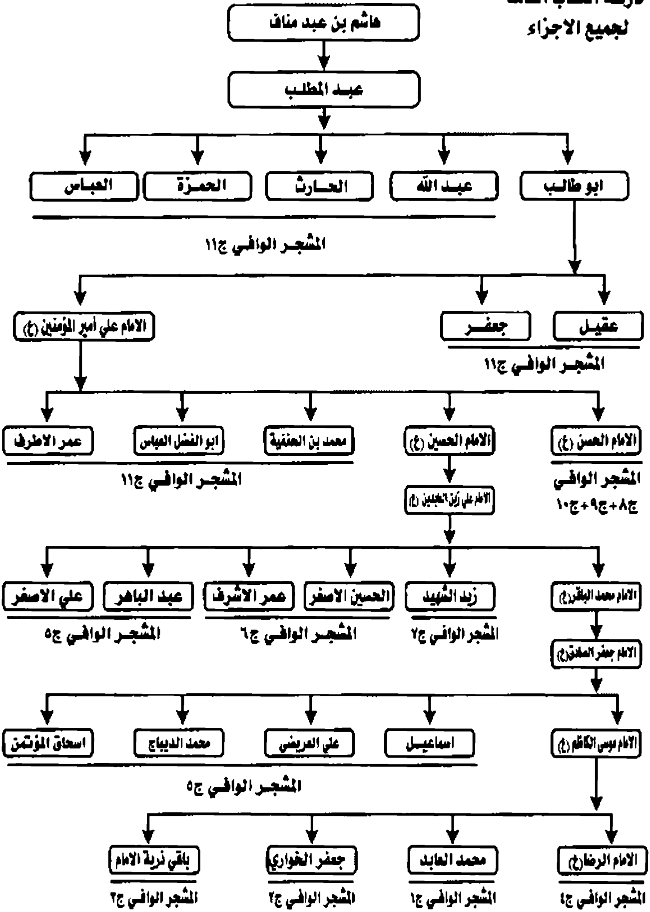

بسم الله الرحمن الرحيم

تقديم

حمدا لله تعالى الذي خصّ اهل العلم بالفضيلة والسعادة ، والصلاة الدائمة على خير البرية محمد وعلى آله خير سادة .

بين يديك ايها المُريد ، والمستفيد ، والمستزيد ، الجزء الثاني من القسم الاول من المشجر الوافي الطبعة الثالثة ، اختص بذرية السيد جعفر الخواري ابن الامام موسى بن جعفر عليهما السلام ، وقد جمعنا به ما حققناه من الجذور الاصلية للسيد جعفر الخواري من خلال معظم مصادر الاثبات التي افنيت العمر في جمعها ، بحيث وردت جذور كثيرة كنّا سابقاً لم يحالفنا الوقت بالوقوف عليها ، فسجلنا كل شاردة وواردة يسعى لارتيادها الطلاب ولانتجاعها الدارس ، والحظوة بالافادة الجمّة التي قدمها من سبقنا في نيل شرف العلم.

وقد مضينا فيه كسابقه بعدم مخالفة المشهور ، وذكرنا فيه القديم والمعاصر ، فبذلت في جمع هذه الشتات ، وصرفت في سبيل ترصيف مادته العلمية الاوقات الثمينة لتحكي الماضي والحاضر لفئة من البشر هم من اهل بيت لا يقاس بهم احد ، وتعتز بمآثرهم الامة.

ونظرا لتشعب ذرية السيد جعفر الخواري ، فقد خصصنا له المجلد الثاني من هذه الطبعة .

راجيا من الله تبارك وتعالى ان يجعل عملي هذا من مرضاته ،وخالصا لوجهه الكريم، وهو سبحانه العاصم من الزلل ، والهادي الى سواء السبيل .

المؤلف

حسين ابو سعيدة الموسوي

الحوزة العلمية / النجف الاشرف

١٥/رجب/١٤٢٣هـ

اعقـــاب
السيّد جعفـر الخـواري ابـن الامـام موسـى بـن جعفـر
عليهمـا السـلام

اعقاب جعفر الخواري ابن الامام موسى الكاظم عليه السلام(١)

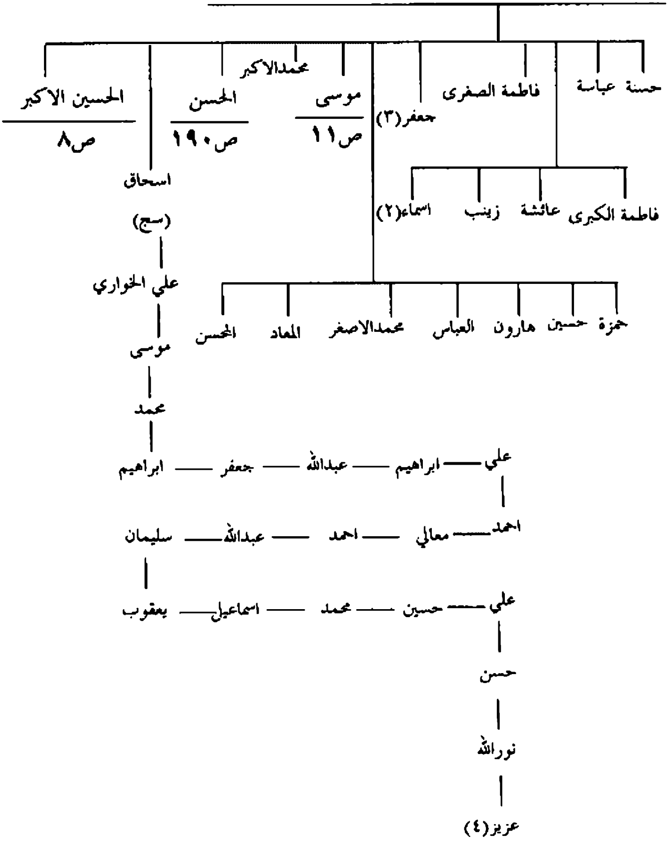

يتبع ص٧: اعقاب الحسين الاكبر(٥) ابن جعفر الخوواري/آل الواعظ ، آل المطلة

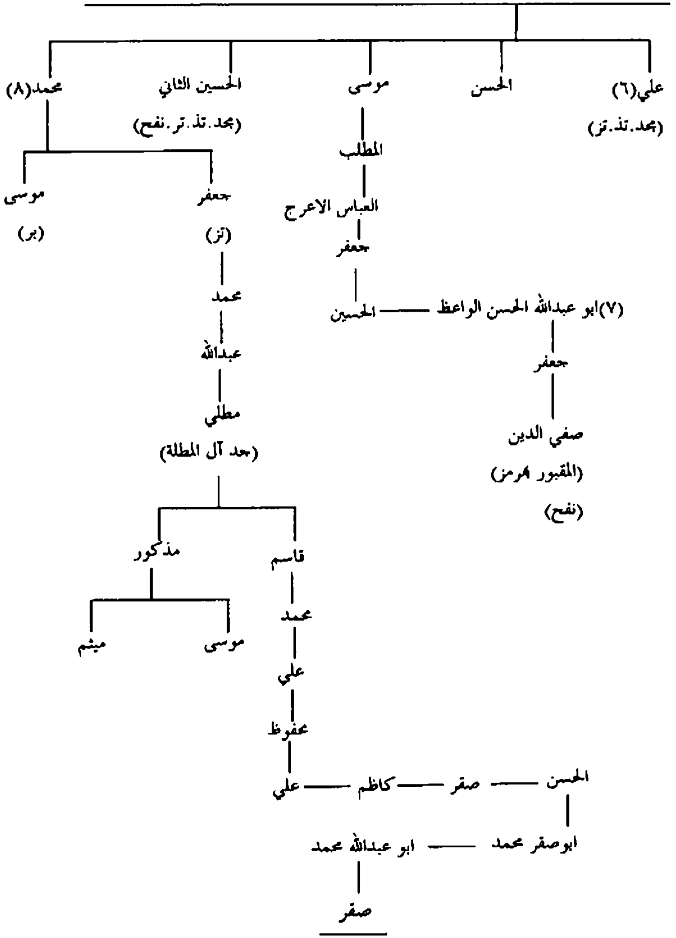

ص٩

يتبع ص٨ :اعقاب صقر بن محمد بن محمد /آل الشرع في النجف وغيرها

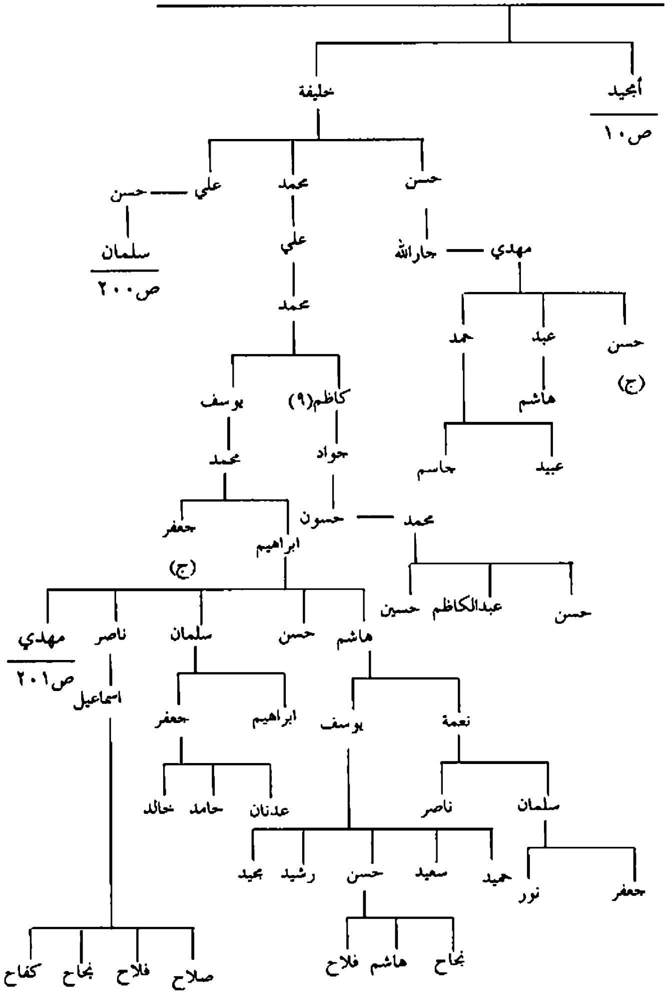

يتبع ص١٠: اعقاب أمجيد(١٢) بن صقر بن محمد /آل أمجيد في الدبلة ببابل

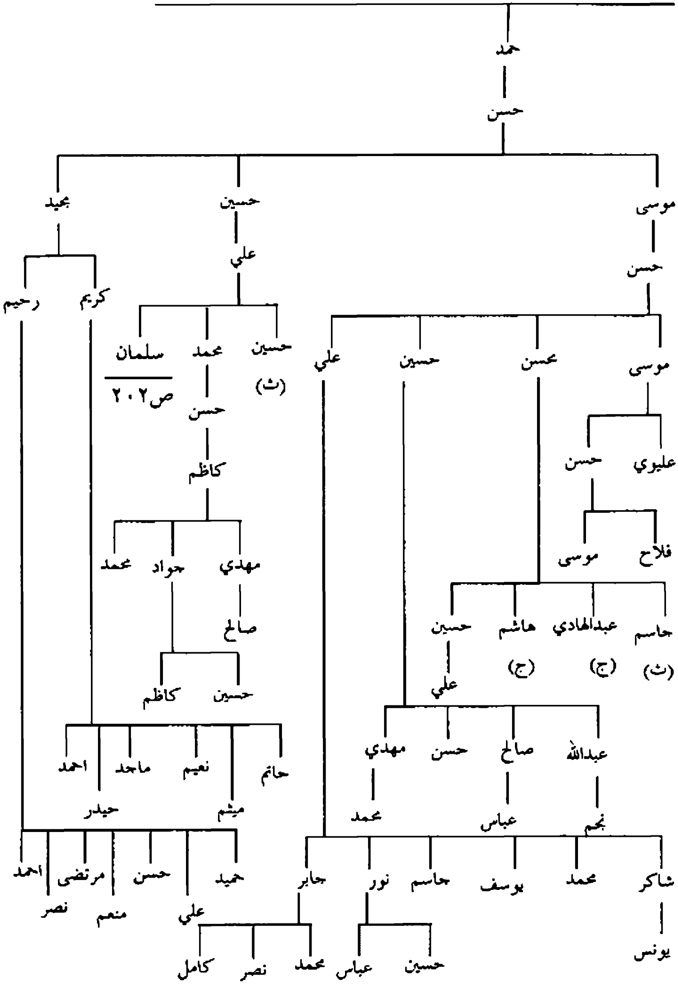

يتبع ص١١: اعقاب موسى بن جعفر الخواري

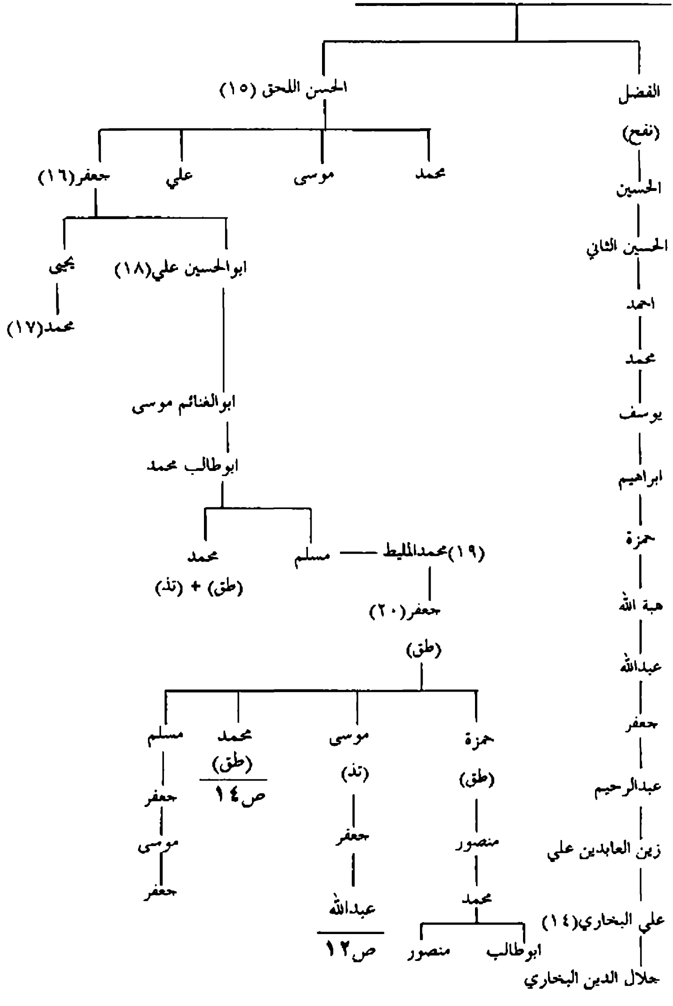

يتبع ص١١ :اعقاب عبدالله بن جعفر /آل الحصري في بغداد

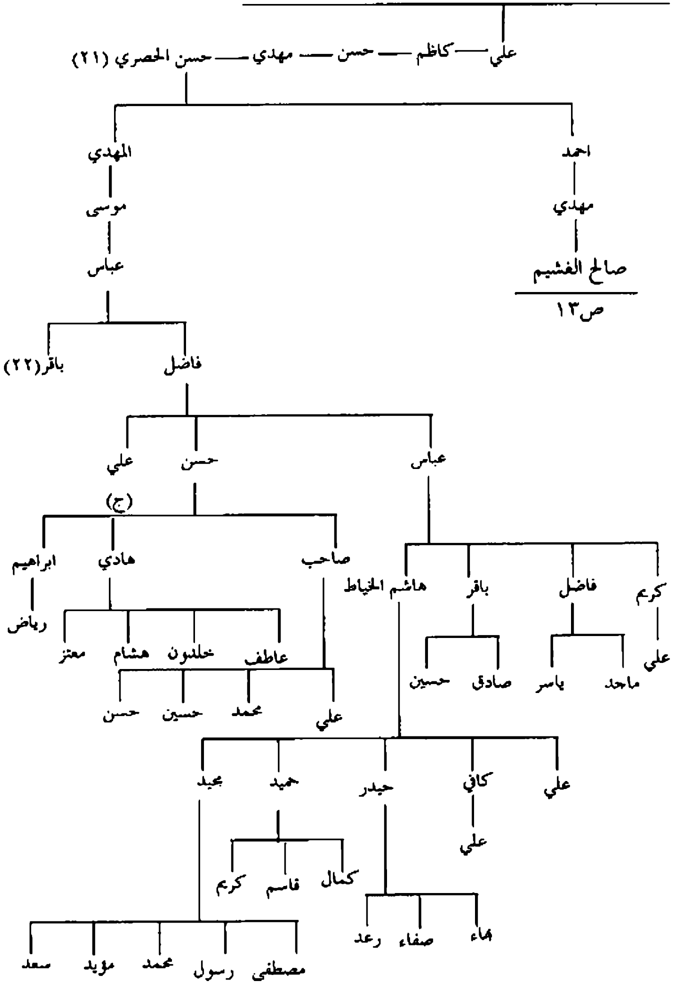

يتبع ص١٢: اعقاب صالح الحصري بن مهدي /آل الغشيم،آل الحصري في الحيرة والكاظمية

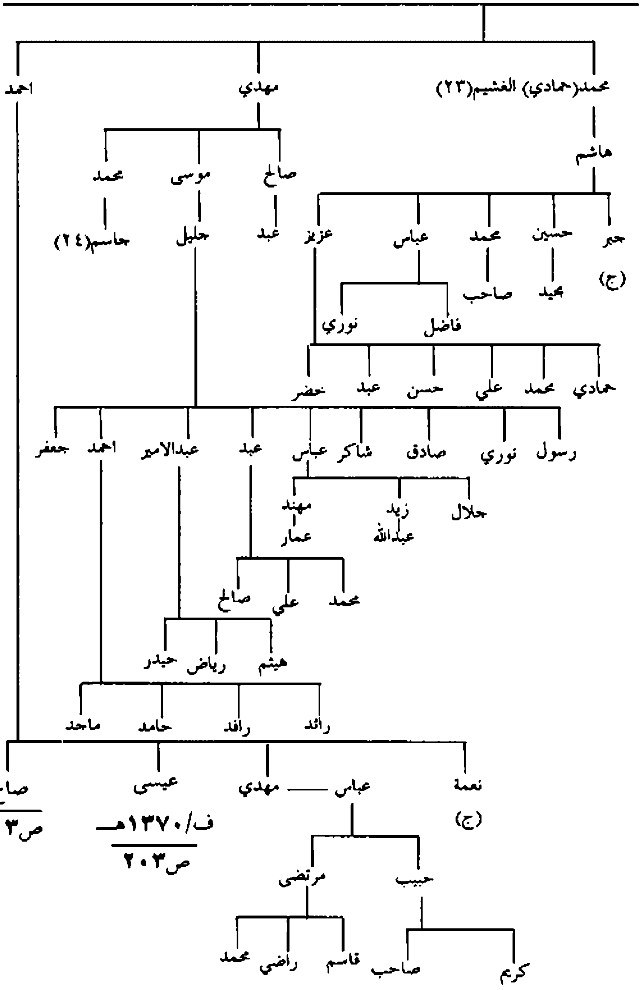

يتبع ص١١: اعقاب محمد بن جعفر بن محمد / الصوافي في جنوب و وسط العراق

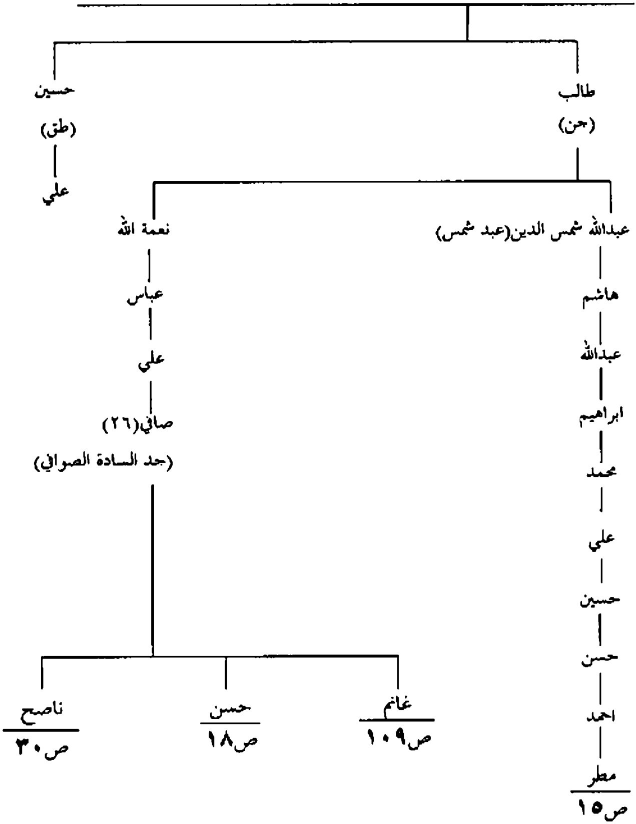

يتبع ص١٤: اعقاب مطر بن احمد بن حسن / آل شبيب في الاهواز

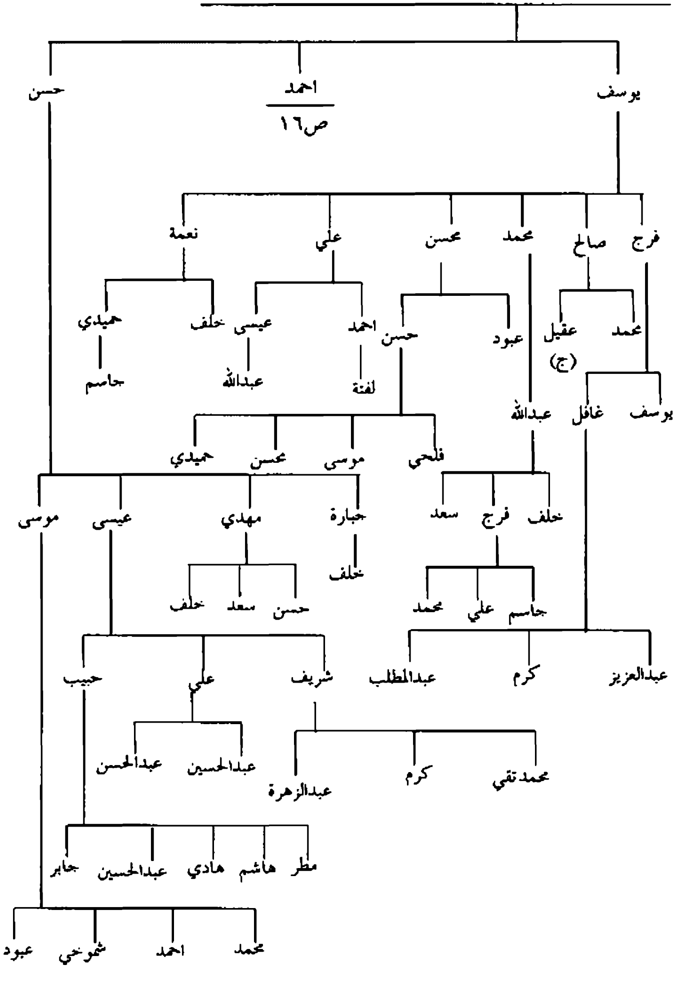

يتبع ص١٥ :اعقاب احمد بن مطر بن احمد / آل شبيب في الاهواز

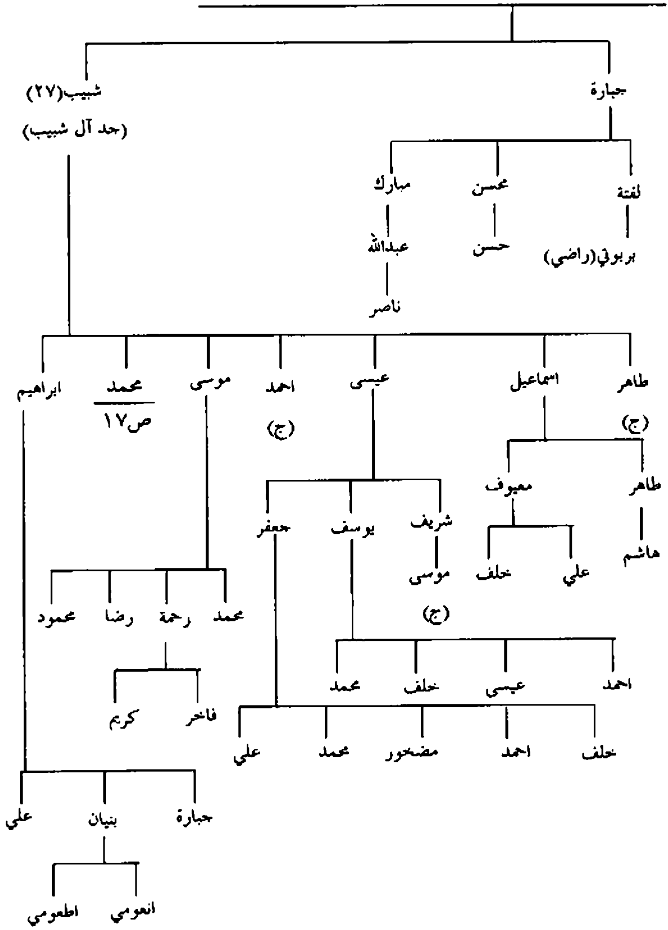

يتبع ص١٦ :اعقاب محمد بن شبيب بن احمد /آل شبيب في الاهواز

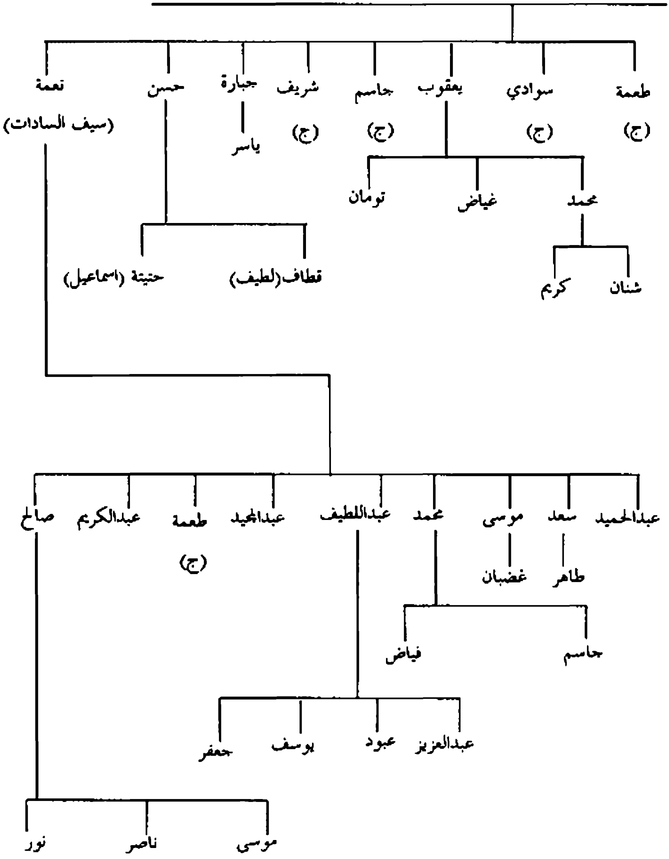

يتبع ص١٤: اعقاب حسن بن صافي بن علي(٢٨) /بعض فروع الصوافي منهم في الكوفة

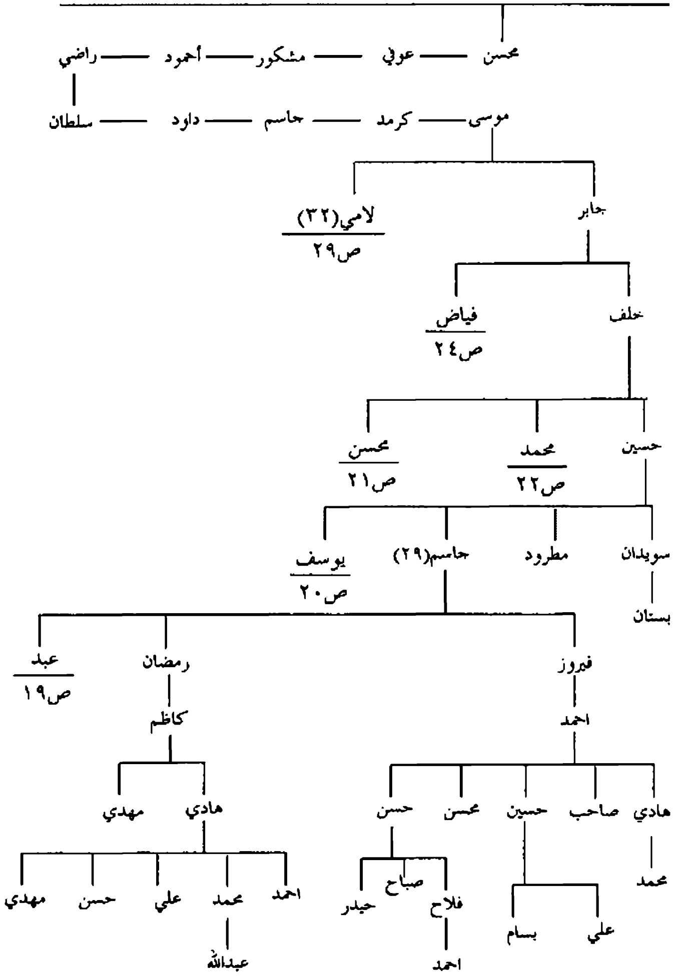

يتبع ص١٨: اعقاب عبد بن جاسم بن حسين / الصوافي في الكوفة

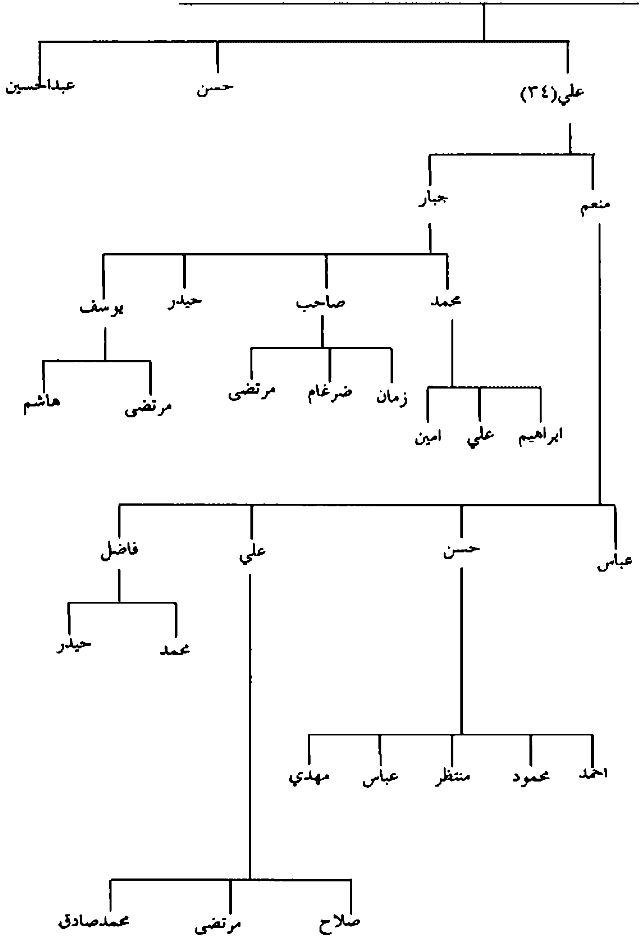

يتبع ص ١٨: اعقاب يوسف بن حسين بن خلف / الصوافي في كربلاء وناحية القادسية

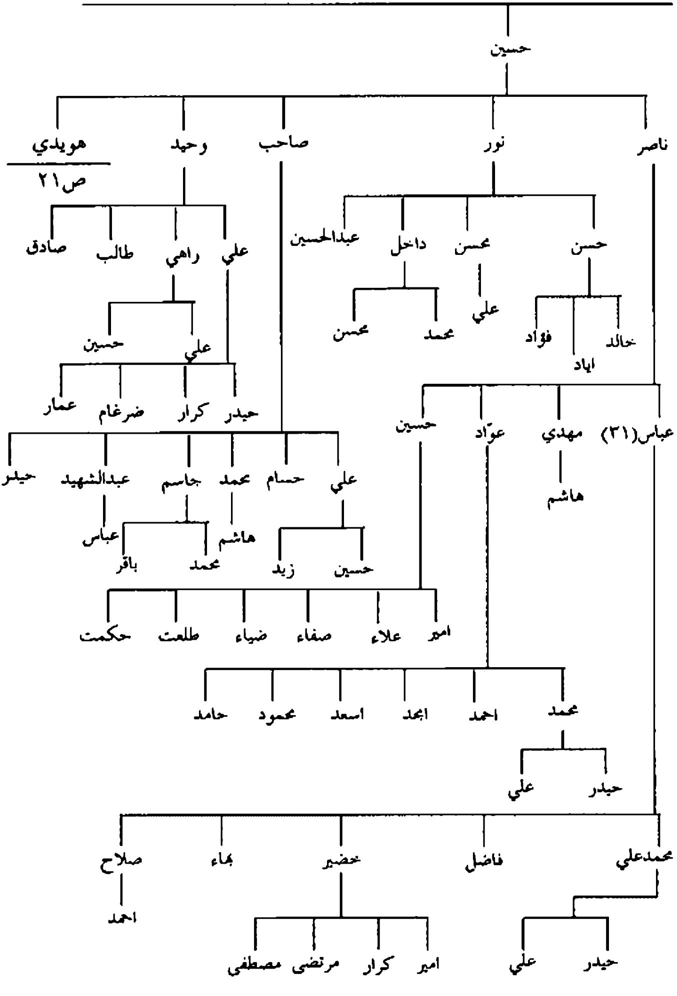

يتبع ص٢٠: اعقاب هويدي بن حسن ويتبع ص١٨: اعقاب محسن بن خلف/الصوافي

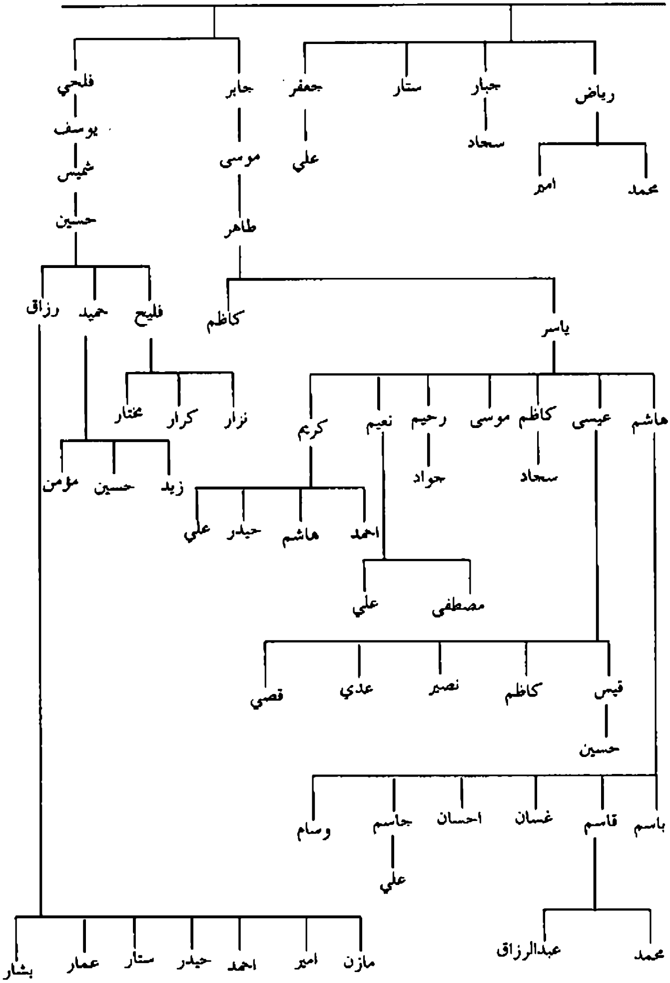

يتبع ص١٨: اعقاب محمد بن خلف بن جابر/الصوافي آل لامي

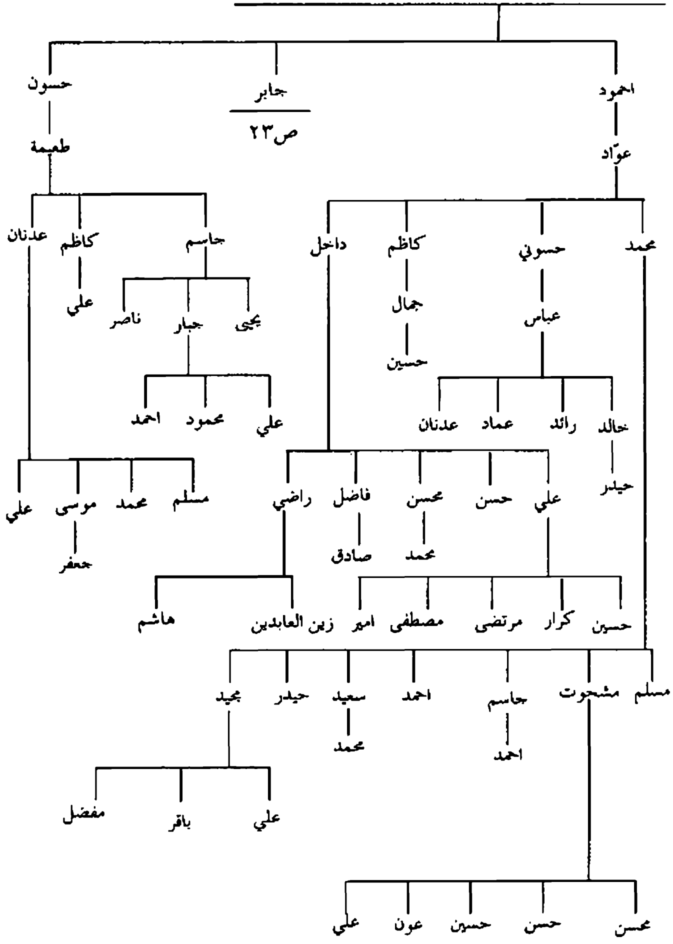

يتبع ص٢٢: اعقاب جابر بن محمد بن خلف / الصوافي آل لامي في الرميثة والكويت

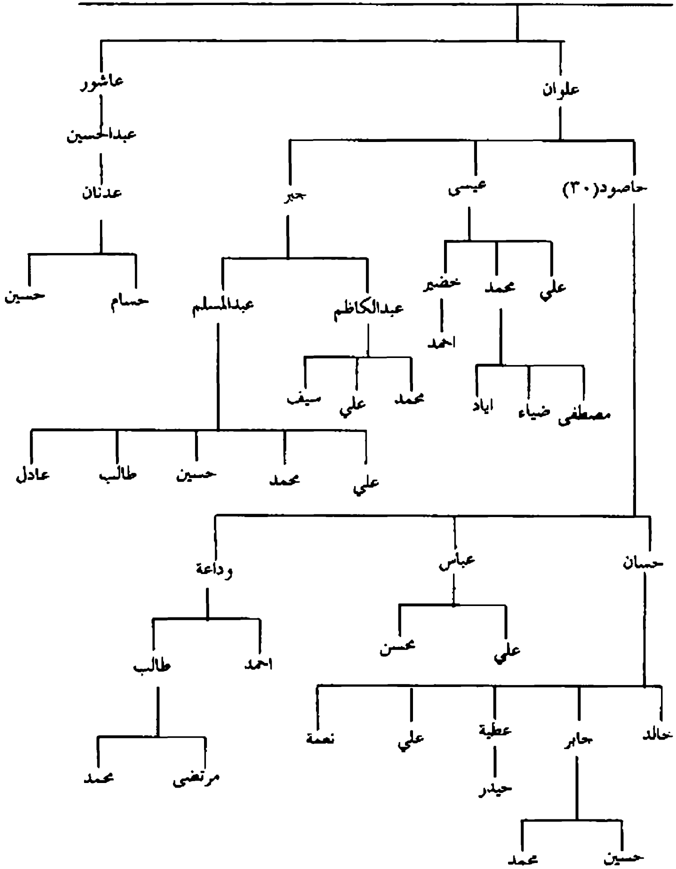

يتبع ص١٨: اعقاب فياض بن جابر بن موسى /الصوافي آل فياض

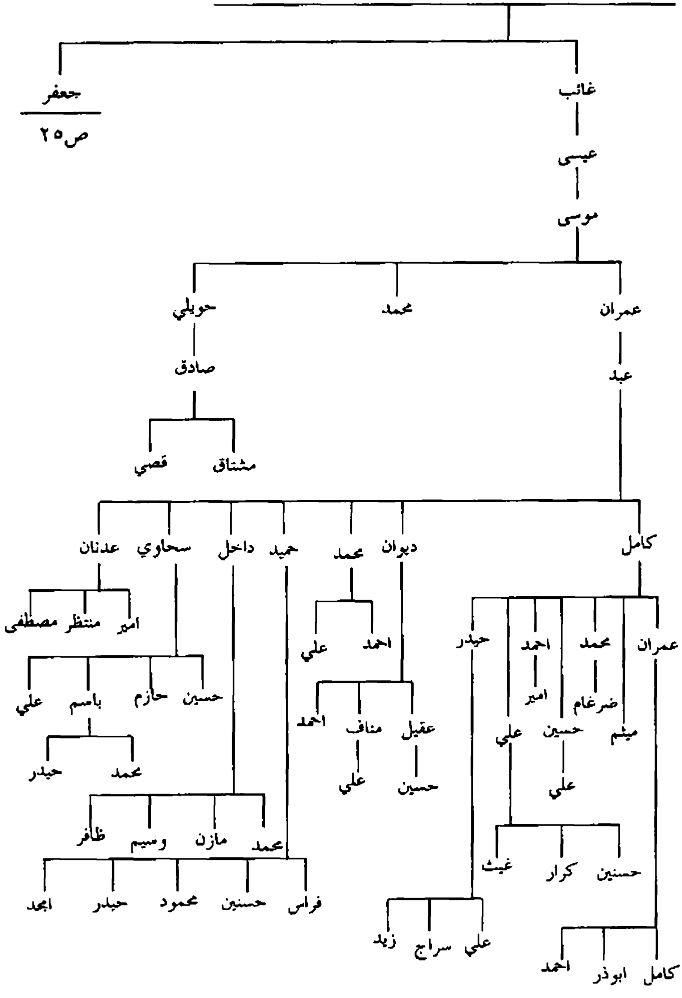

يتبع ص٢٤:اعقاب جعفر بن فياض بن جابر/الصوافي آل فياض

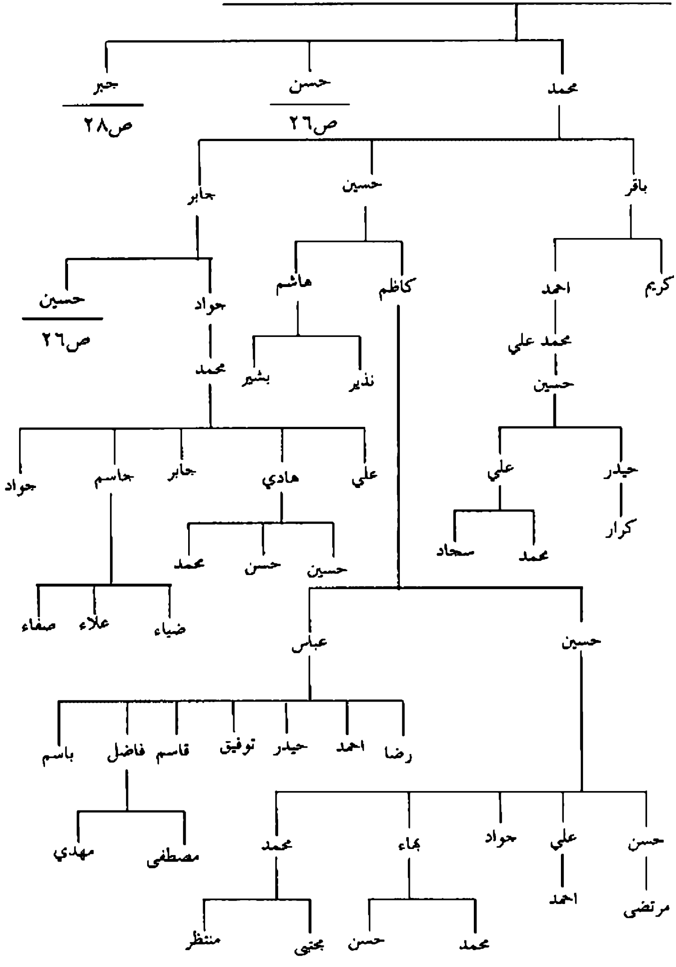

يتبع ص٢٥: اعقاب حسين بن جابر بن محمد واعقاب حسن بن جعفر بن فياض/ الصوافي

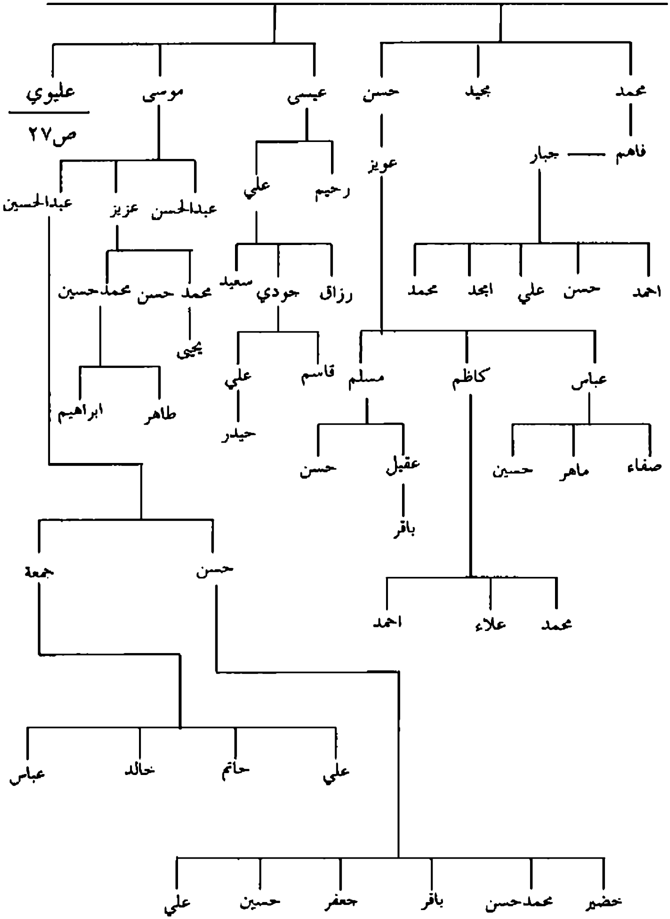

يتبع ص٢٦: اعقاب عليوي بن حسن بن جعفر /الصواني آل فياض

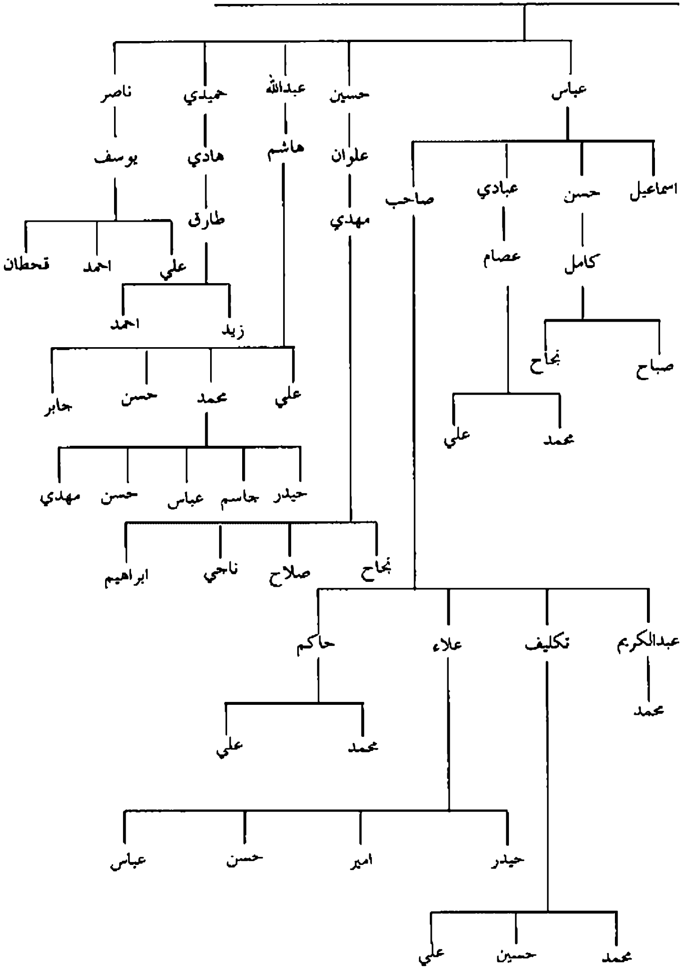

يتبع ص٢٥: اعقاب جبر بن جعفر بن فياض /الصوافي آل فياض

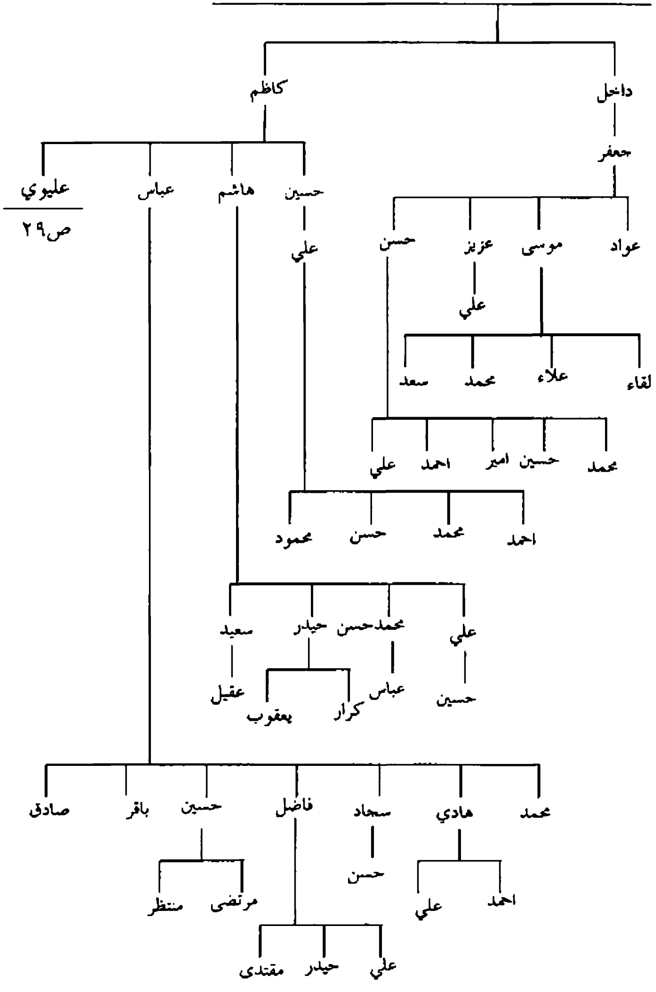

يتبع ص٢٨: اعقاب عليوي بن كاظم ويتبع ص١٨: اعقاب لامي بن موسى /الصوافي في الرميثة

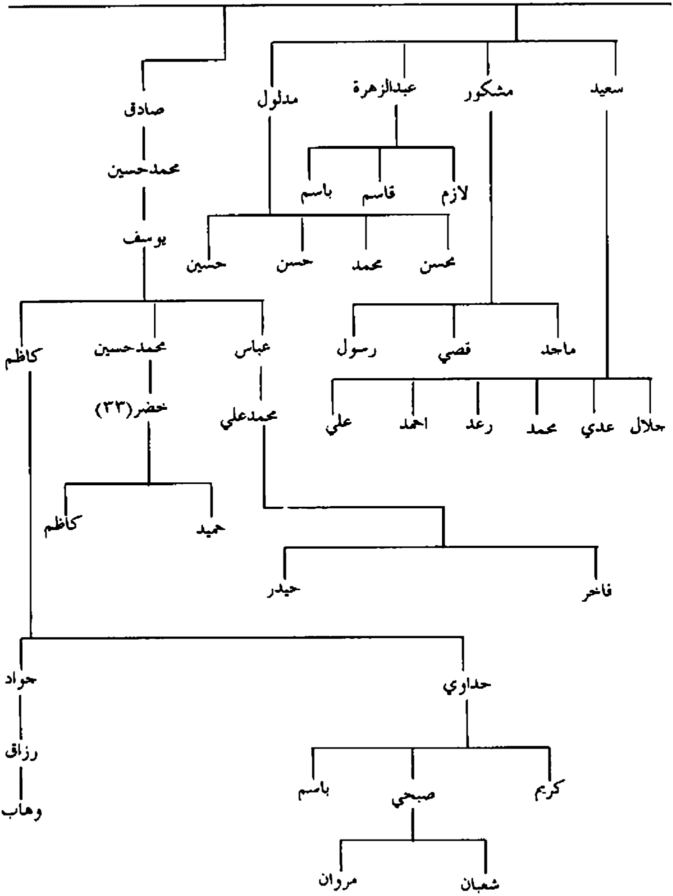

يتبع ص١٤ :اعقاب ناصح بن صافي بن علي / الصوافي في الجنوب والفرات الاوسط

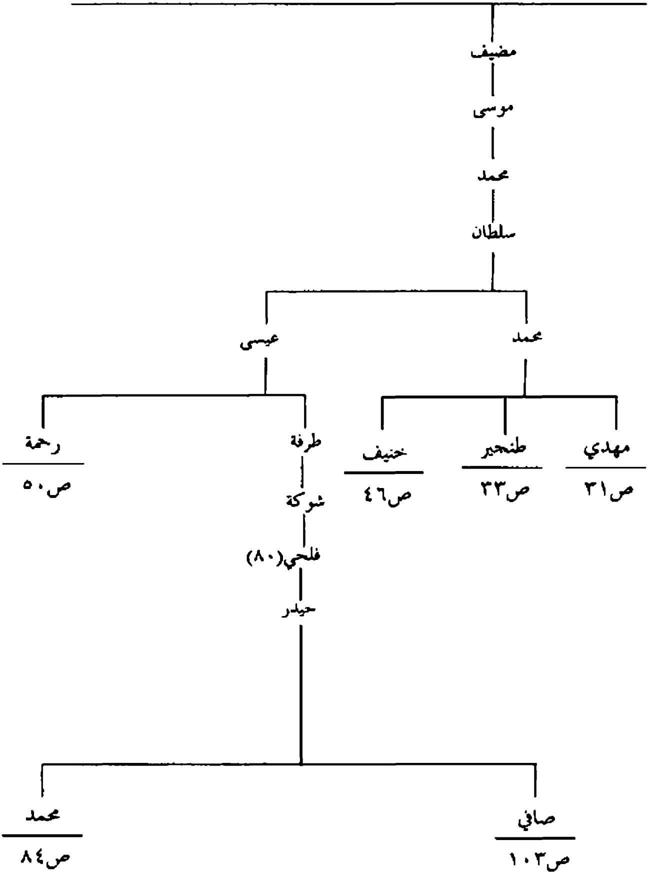

يتبع ص٣٠:اعقاب مهدي بن محمد بن سلطان / الصوافي آل مهدي

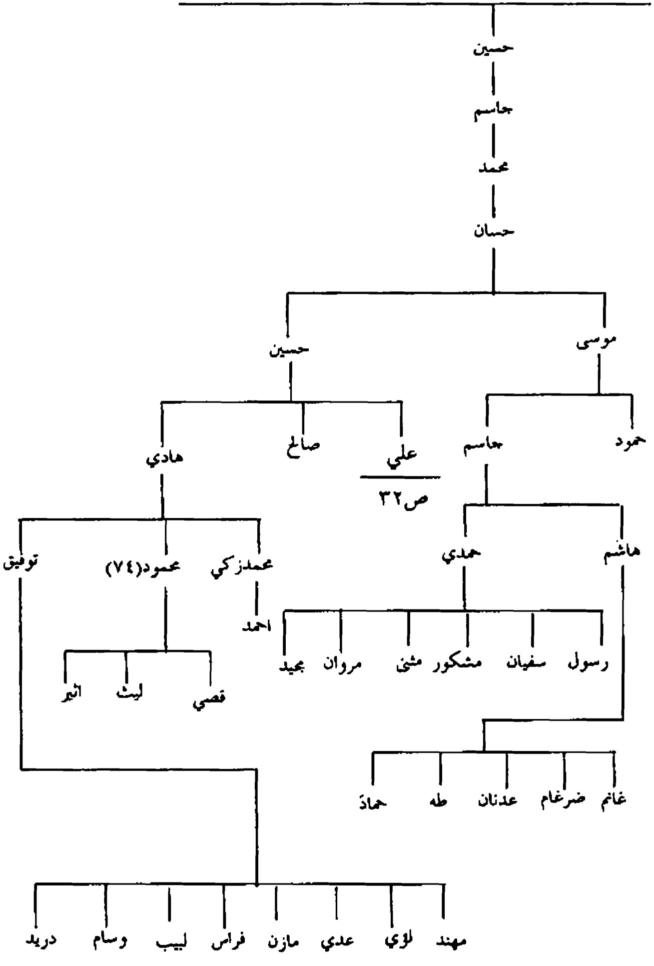

يتبع ص٣١: اعقاب علي بن حسين بن حسان / الصوافي آل مهدي

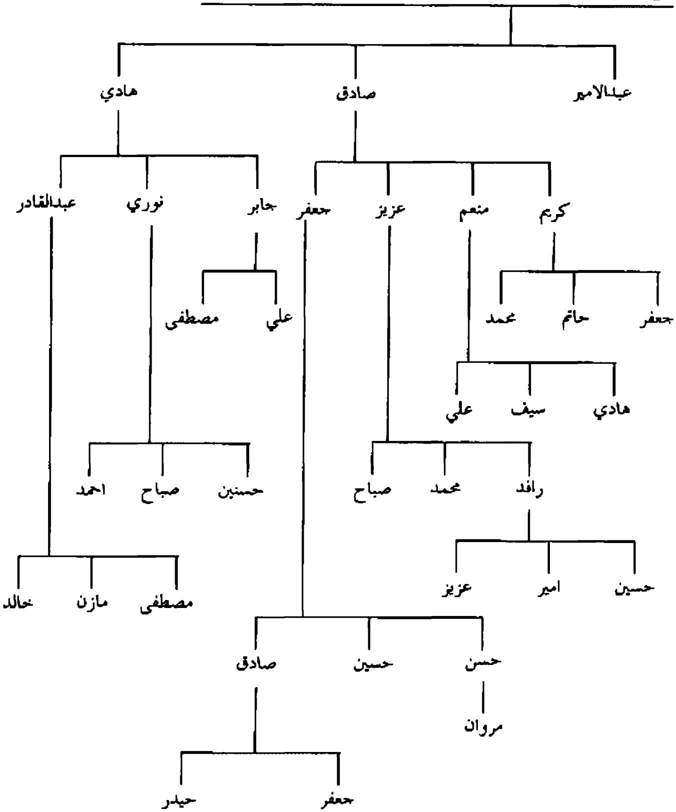

يتبع ص٣٠:اعقاب طنجير بن محمد بن سلطان / الصوافي آل طنجير في واسط

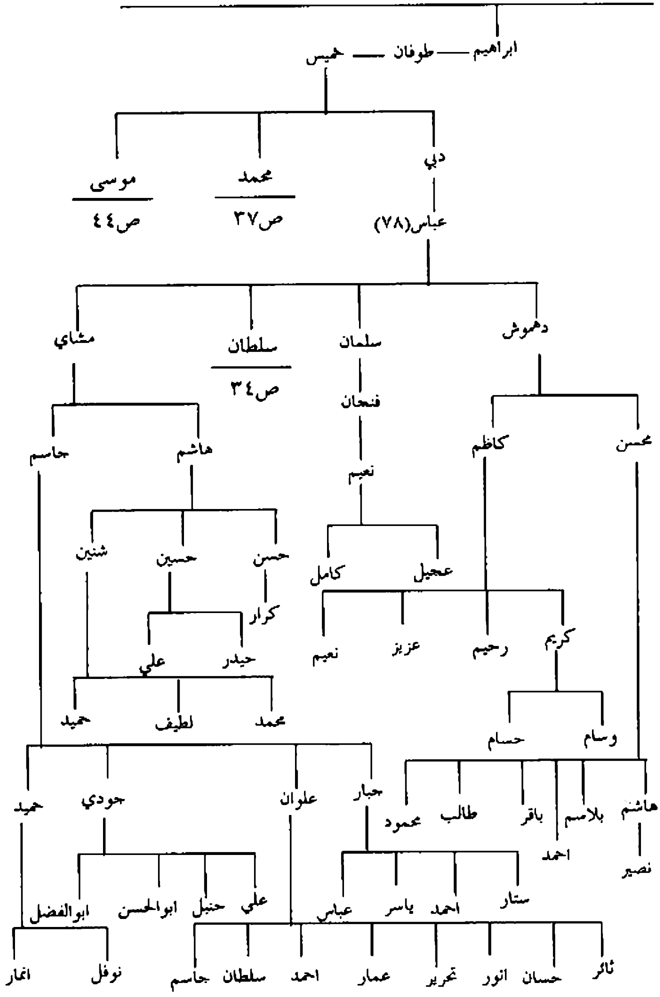

يتبع ص٣٣: اعقاب سلطان بن عباس بن ولي / الصوافي آل سلطان في الجنوب والفرات الاوسط

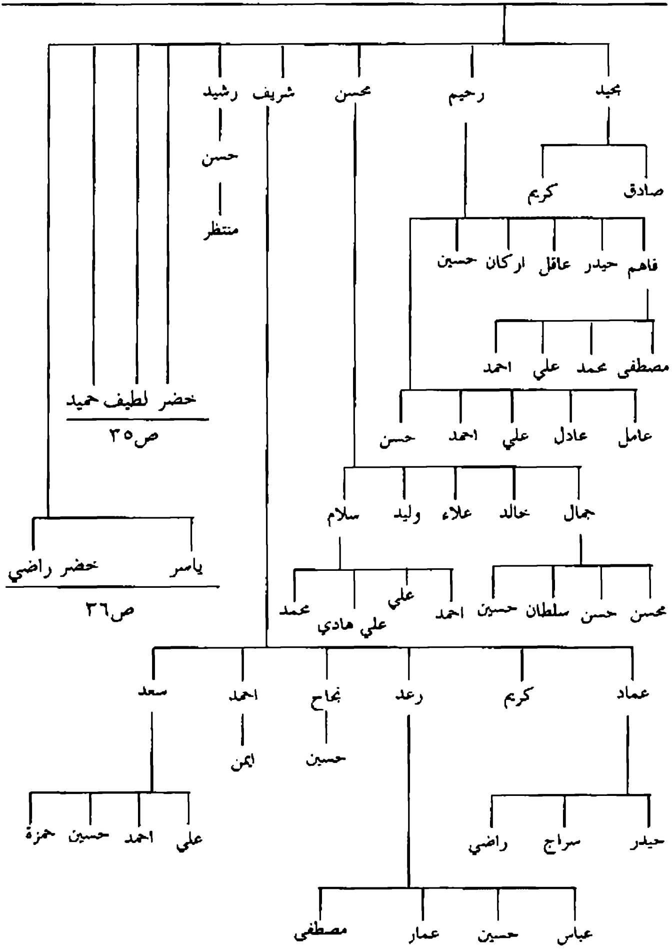

يتبع ص٣٤: اعقاب خضر واعقاب لطيف واعقاب حميد ابناء سلطان/ الصوافي آل سلطان

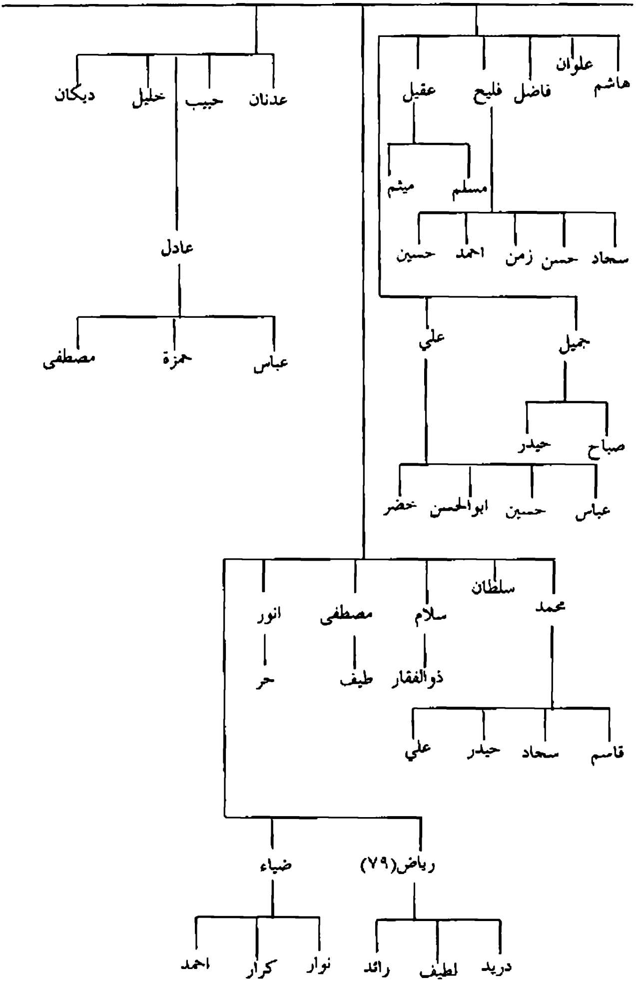

يتبع ص٣٤: اعقاب ياسر وخضر راضي ابنا سلطان بن عباس/ الصوافي آل سلطان

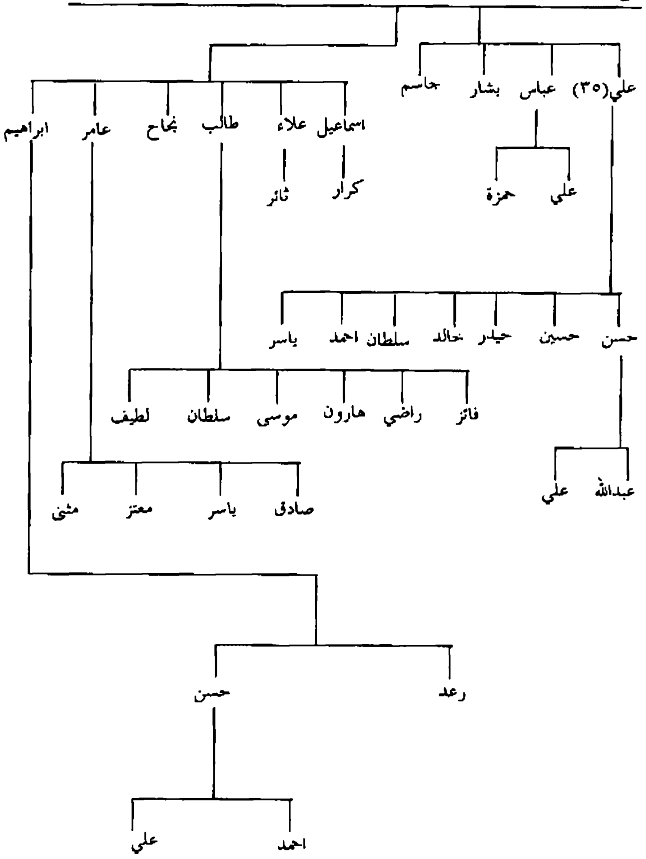

يتبع ص٣٣: اعقاب محمد بن خميس بن طوفان / الصوافي آل محمد في واسط وغيرها

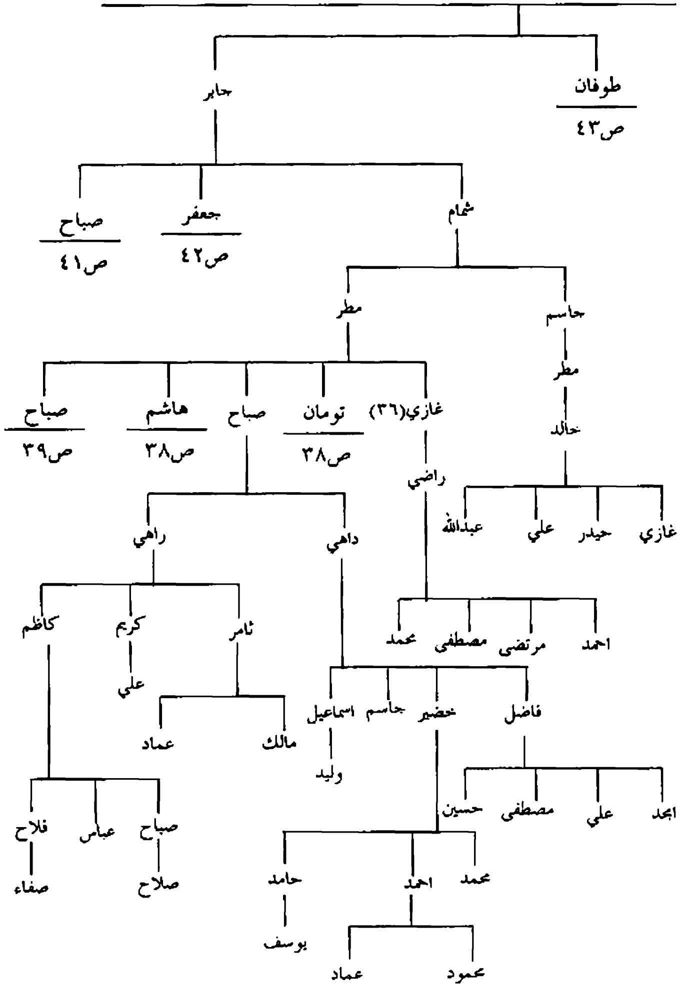

يتبع ص٣٧: اعقاب هاشم واعقاب تومان ابنا مطر بن شمام /الصوافي

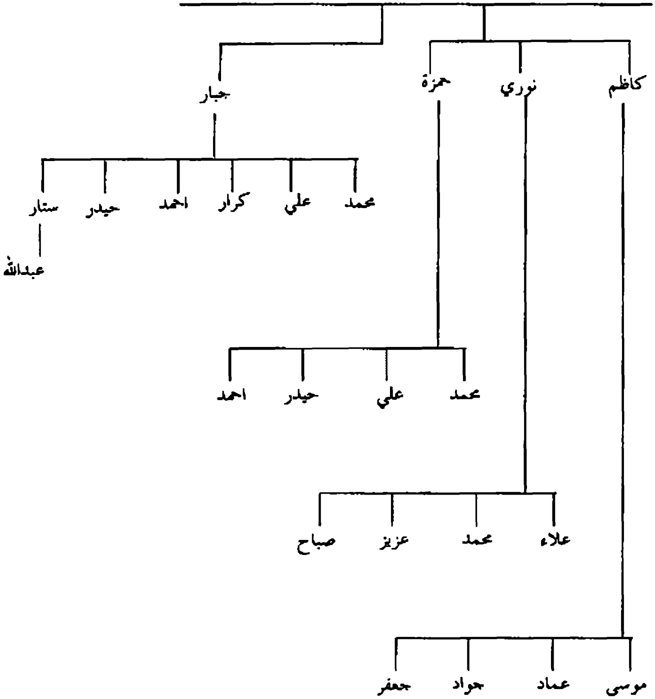

يتبع ص٣٧: اعقاب صباح بن شمام / الصواقي آل خميس

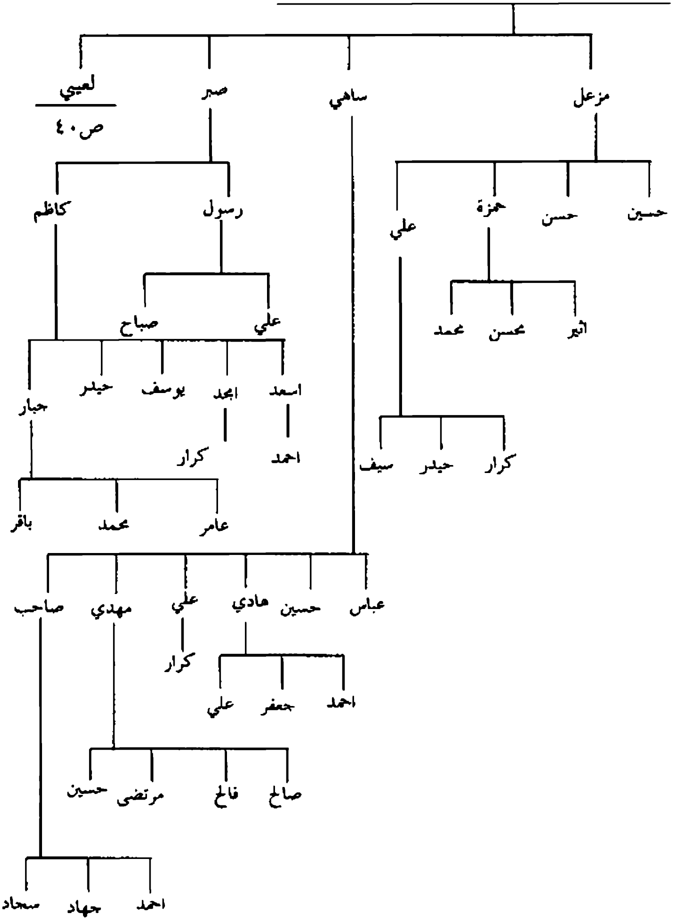

يتبع ص٣٩ : اعقاب لعيبي بن صباح بن مطر / الصوافي آل خميس

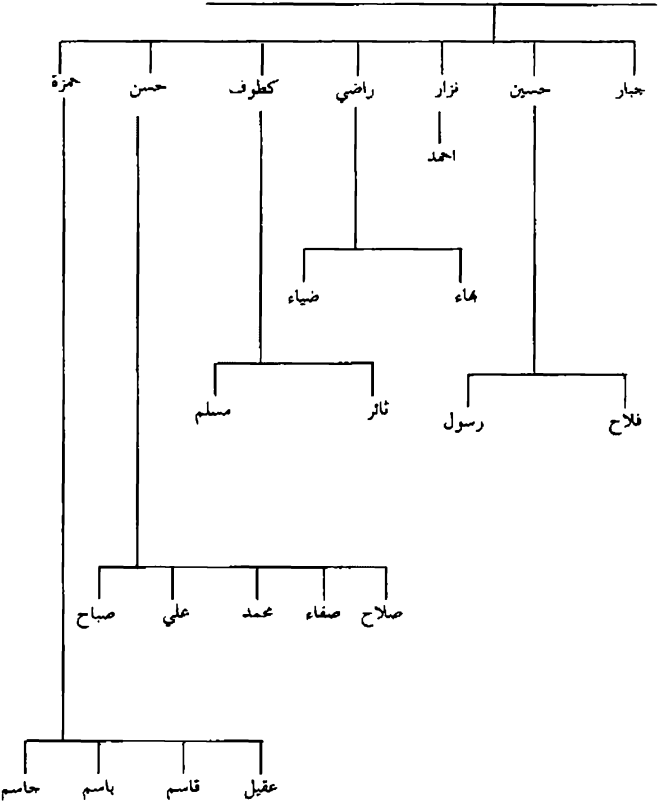

يتبع ص٣٧: اعقاب صباح بن جابر بن محمد / الصوافي آل جابر

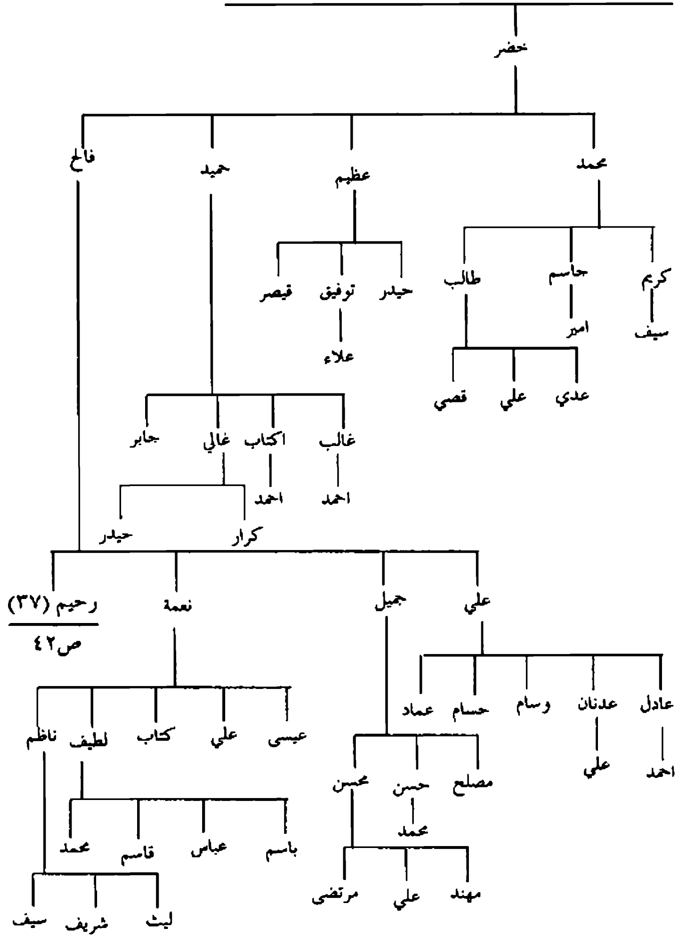

يتبع ص٤١: اعقاب رحيم بن فالح بن خضر واعقاب جعفر بن جابر / الصوافي آل جابر

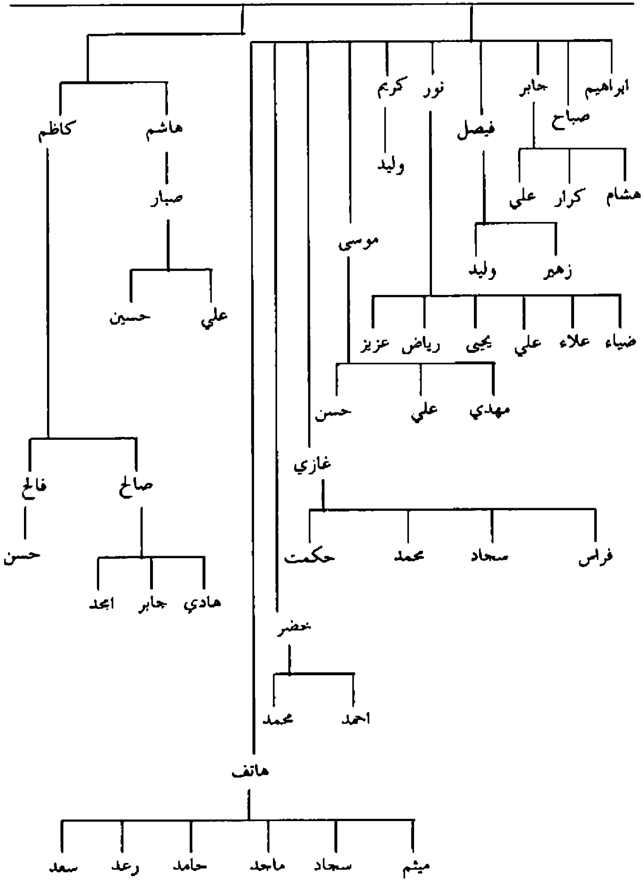

يتبع ص٣٧: اعقاب طوفان بن محمد بن خميس/ الصوافي آل خميس

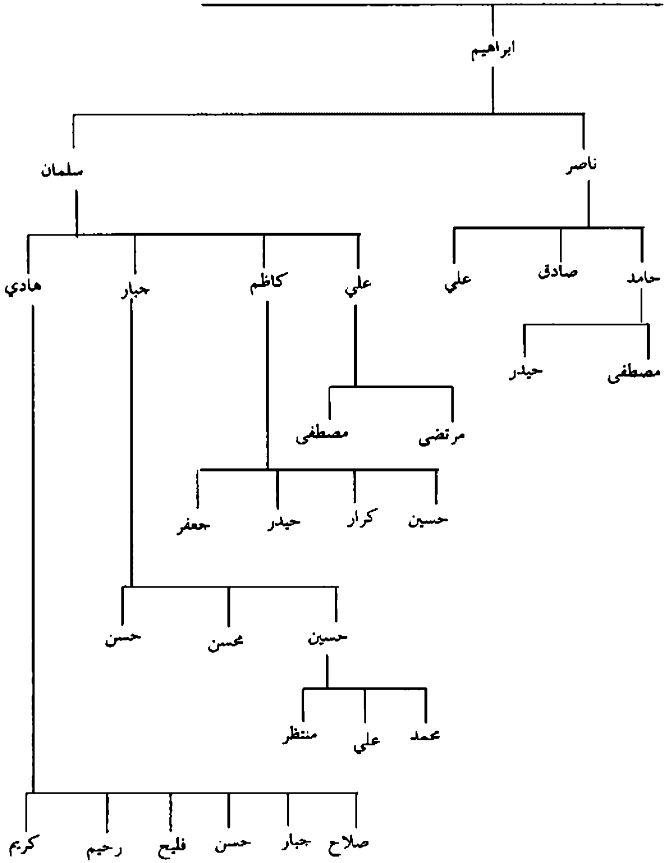

يتبع ص٣٣ : اعقاب موسى بن خميس بن طوفان/ الصوافي آل خميس

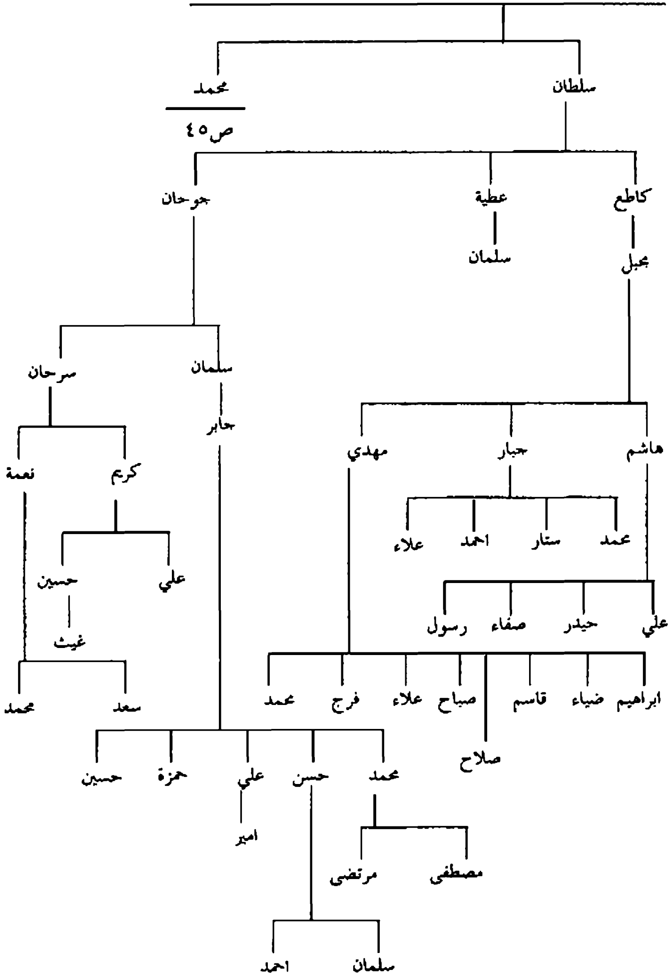

يتبع ص٤٤ : اعقاب محمد بن موسى بن حميس بن خميس / الصوافي آل خميس

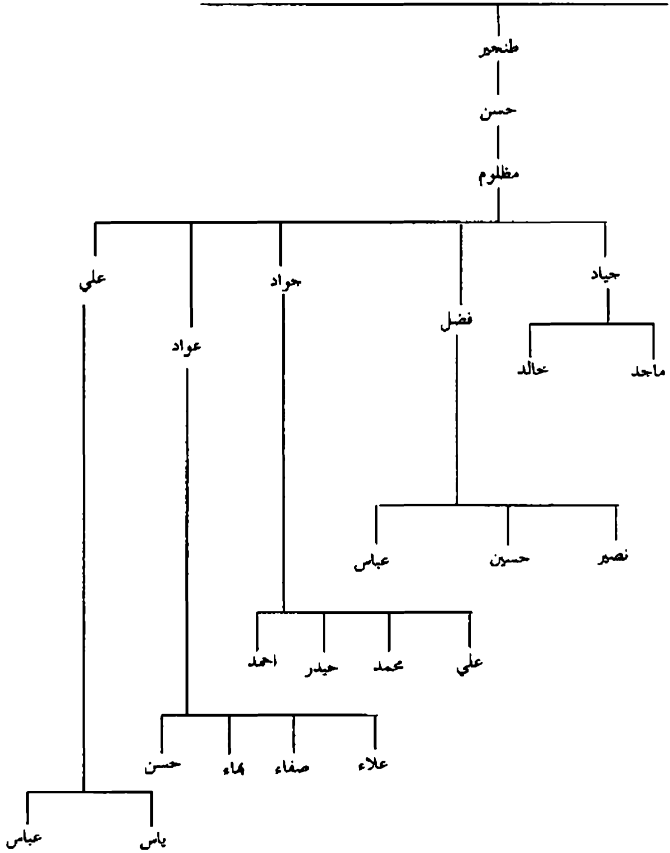

يتبع ص : اعقاب خنيف بن محمد بن سلطان /الصوافي آل خنيف

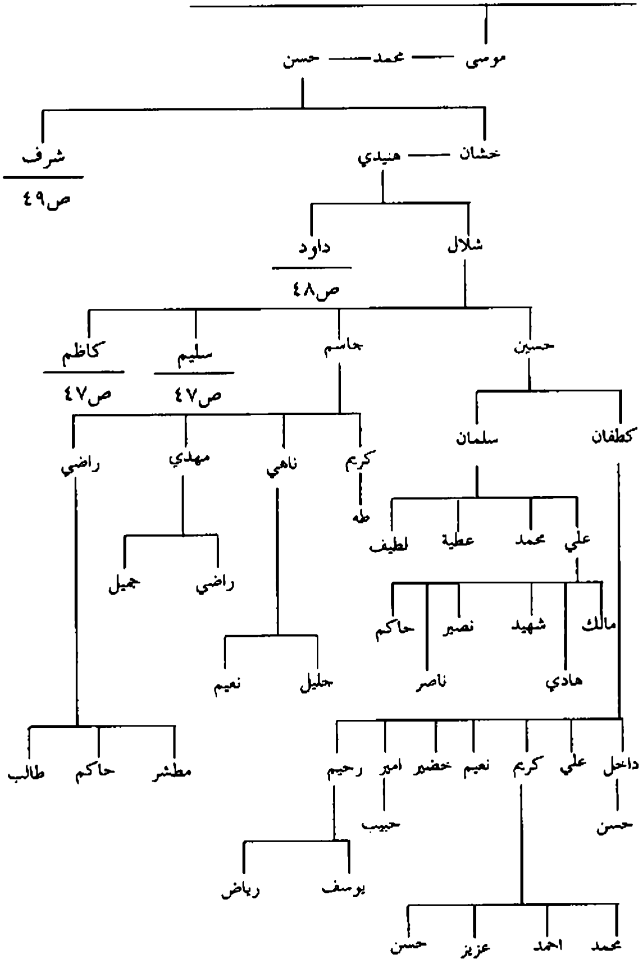

يتبع ص٤٦ : اعقاب سليم وكاظم ابنا شلال بن هنيدي / الصوافي آل شلال

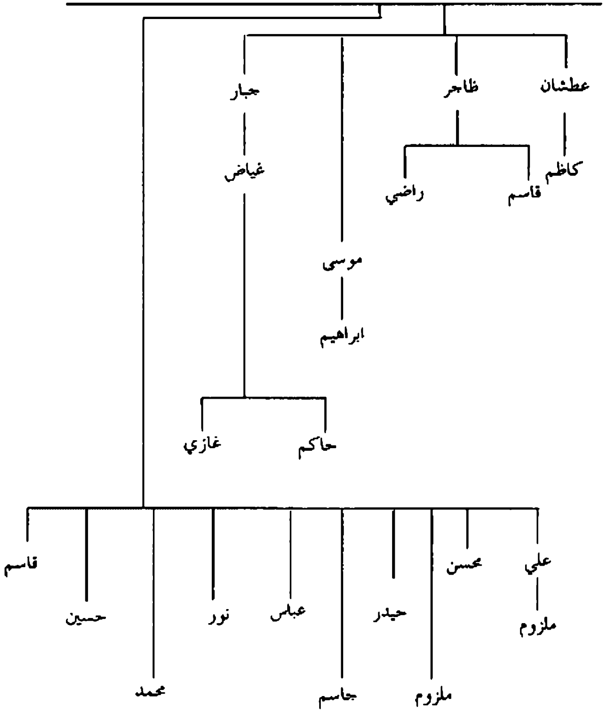

يتبع ص٤٦: اعقاب داود بن هنيدي بن خشان / الصوافي آل هنيدي

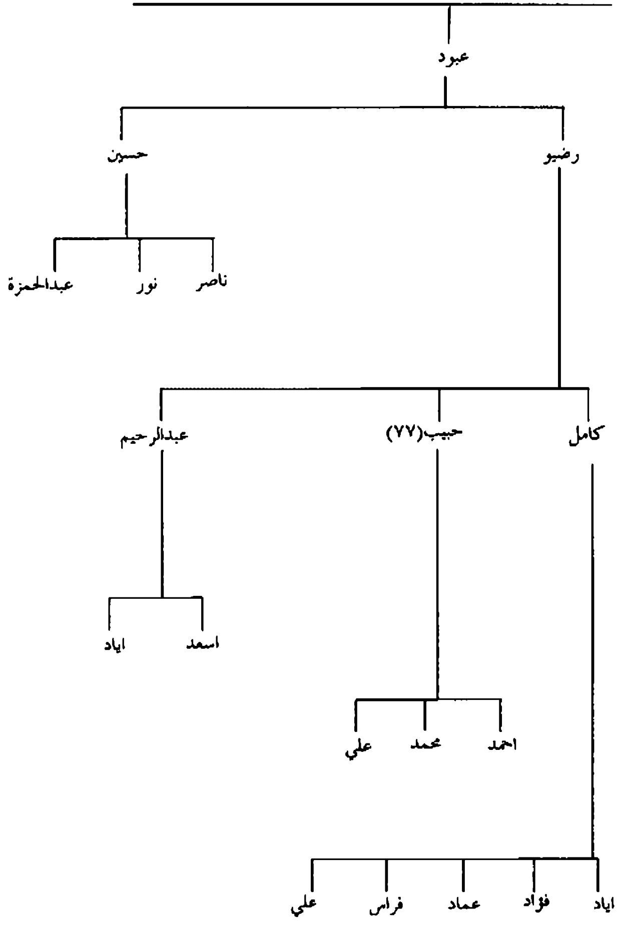

يتبع ص٤٦ : اعقاب شرف بن حسن بن محمد / الصوافي آل شرف

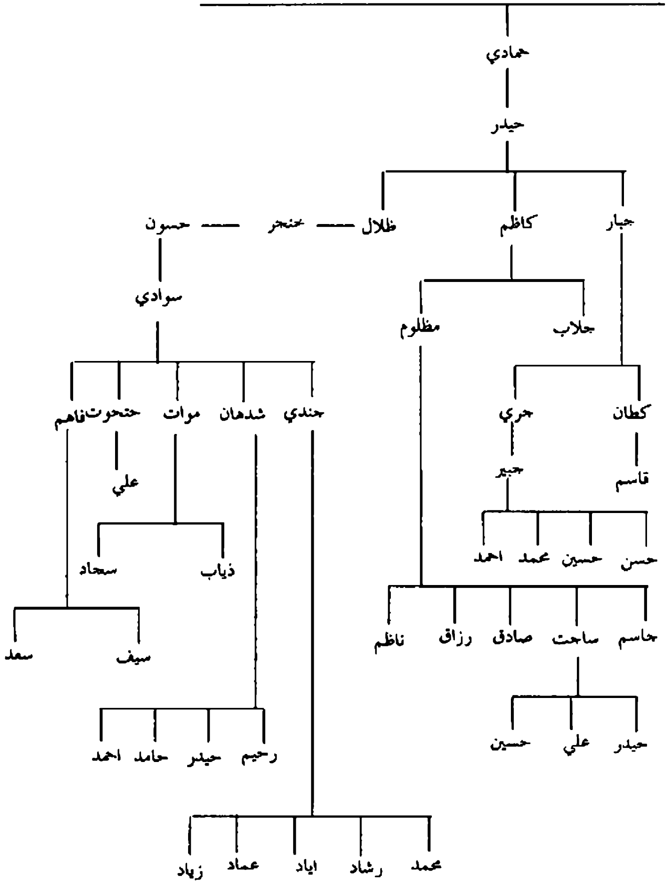

يتبع ص٣٠: اعقاب رحمة(٨٣) بن عيسى بن سلطان /الصوافي آل رحمة في الفرات الاوسط

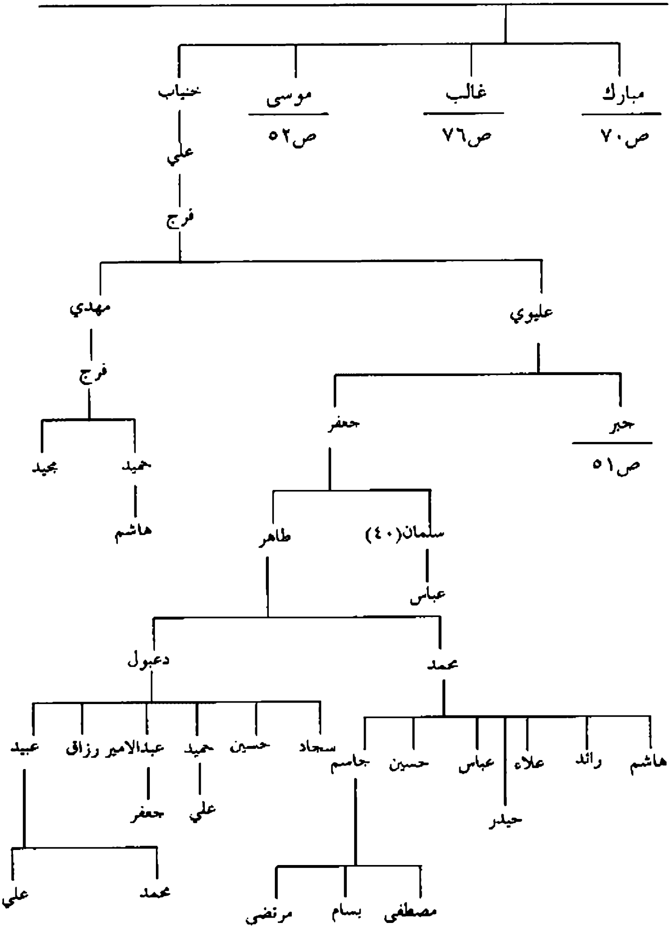

يتبع ص٥٠: اعقاب جبر بن عليوي بن فرج / الصوافي آل رحمة

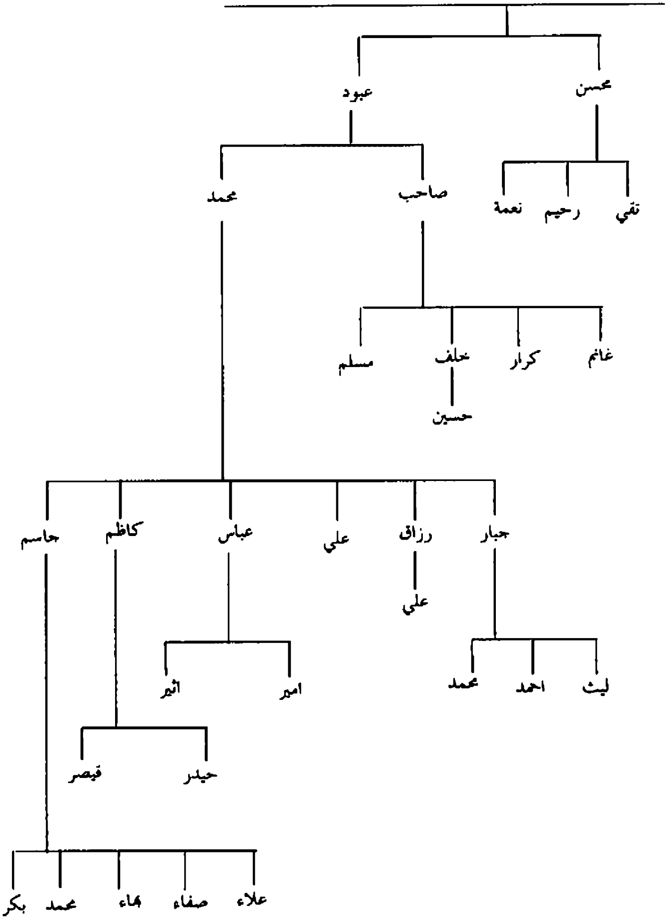

يتبع ص٥٠: اعقاب موسى بن رحمة بن عيسى/ الصوافي آل رحمة

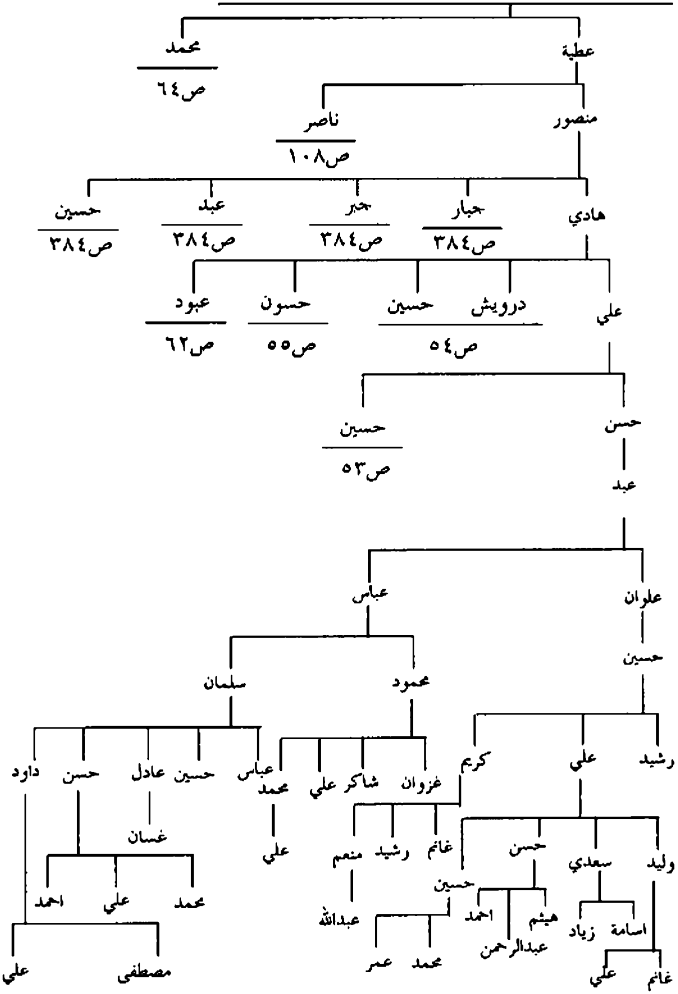

يتبع ص٥٢: اعقاب حسين بن علي بن هادي / الصوافي آل رحمة

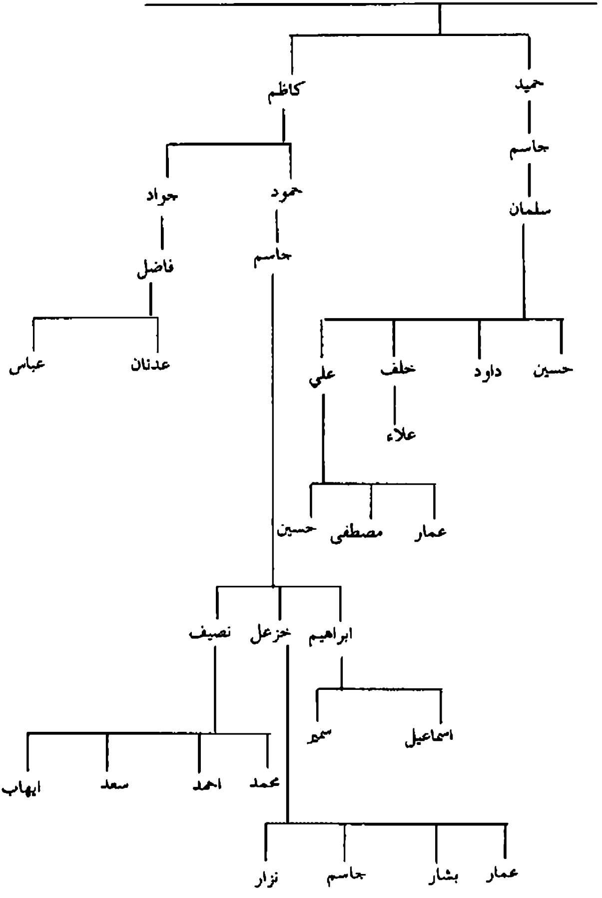

يتبع ص٥٢: اعقاب درويش وحسين ابنا هادي بن منصور /الصوافي آل رحمة

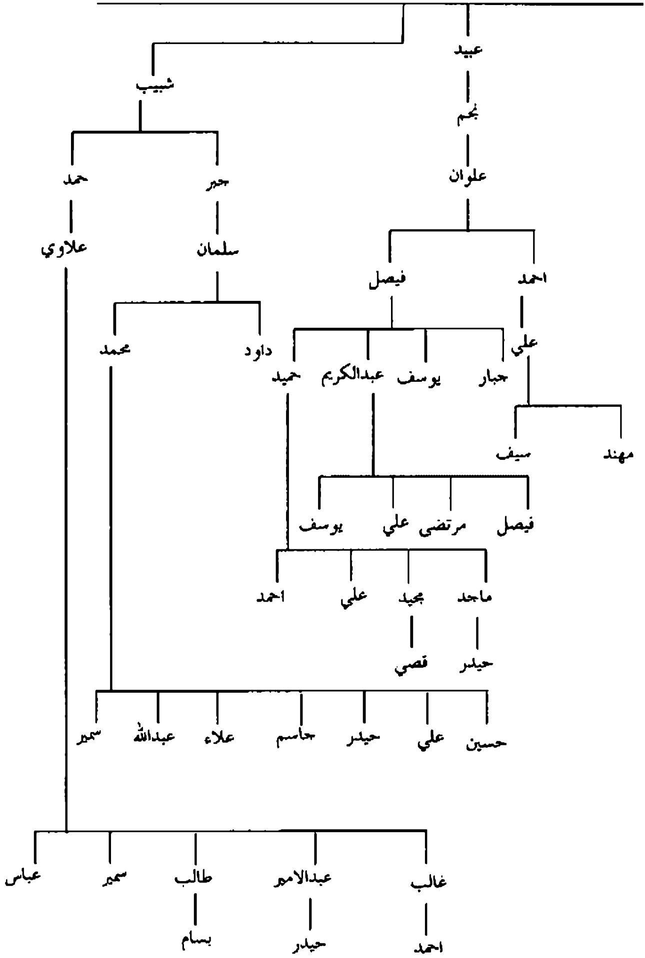

يتبع ص٥٢: اعقاب حسون بن هادي بن منصور /الصوافي آل رحمة

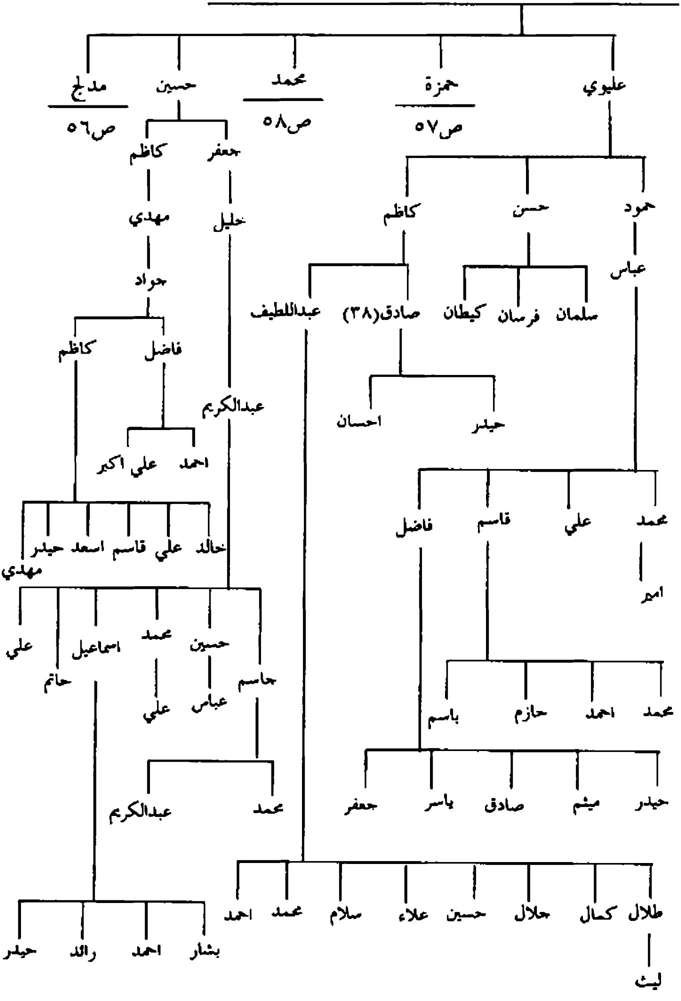

يتبع ص٥٥: اعقاب مدلج بن حسون بن هادي بن منصور / الصوافي آل مدلج في الكاظمية

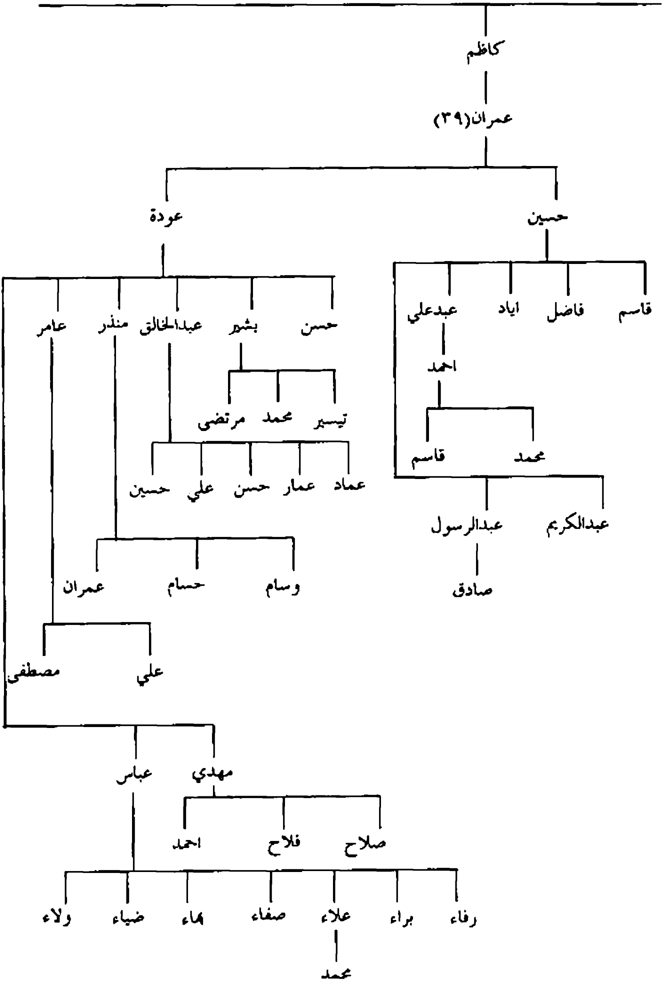

يتبع ص٥٥: اعقاب حمزة بن حسون بن هادي / الصوافي آل رحمة

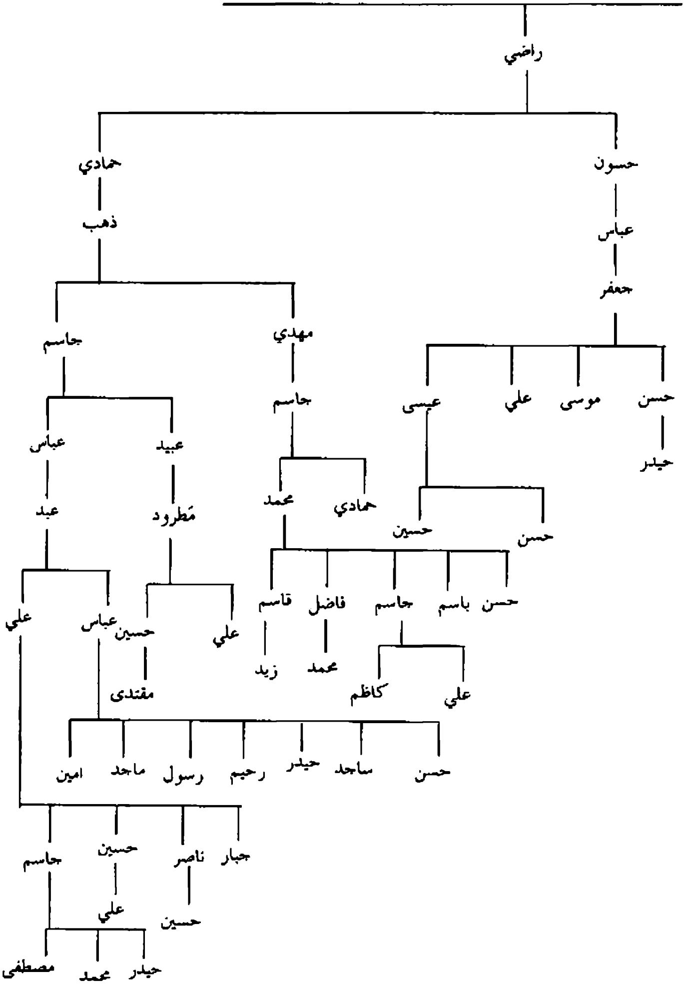

يتبع ص٥٥: اعقاب محمد بن حسون بن هادي/الصوافي آل رحمة

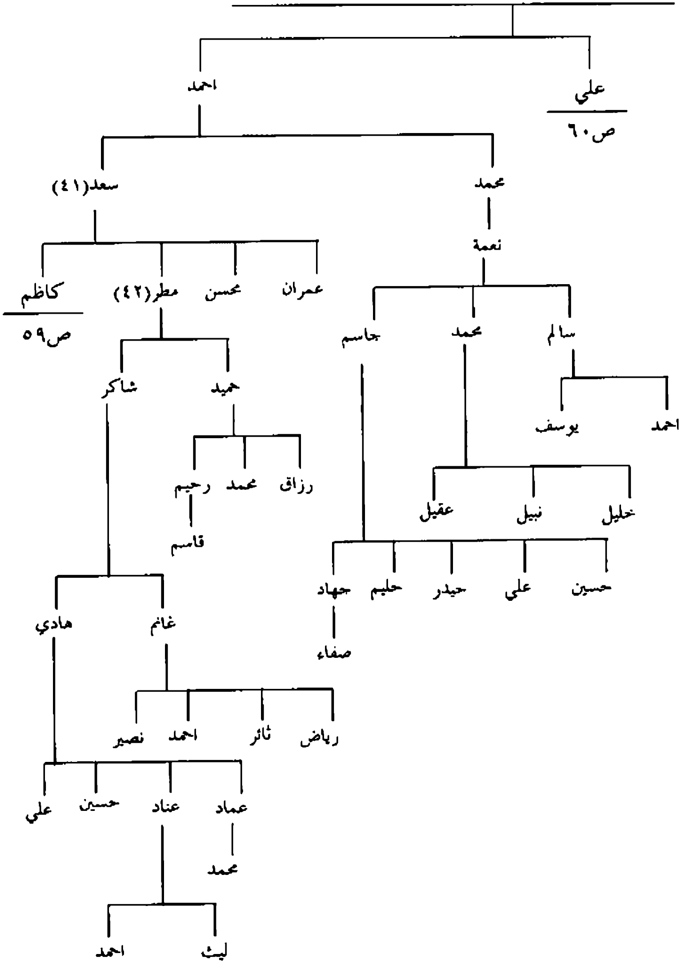

يتبع ص٥٨: اعقاب كاظم بن سعد بن احمد /الصوافي آل سعد

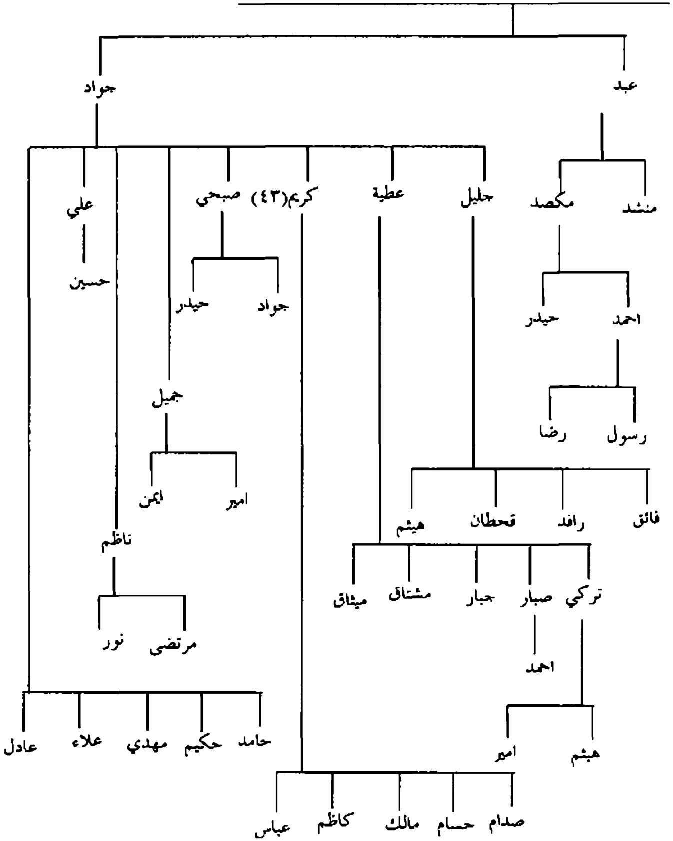

يتبع ص٥٨: اعقاب علي بن محمد بن حسون /الصوافي آل رحمة

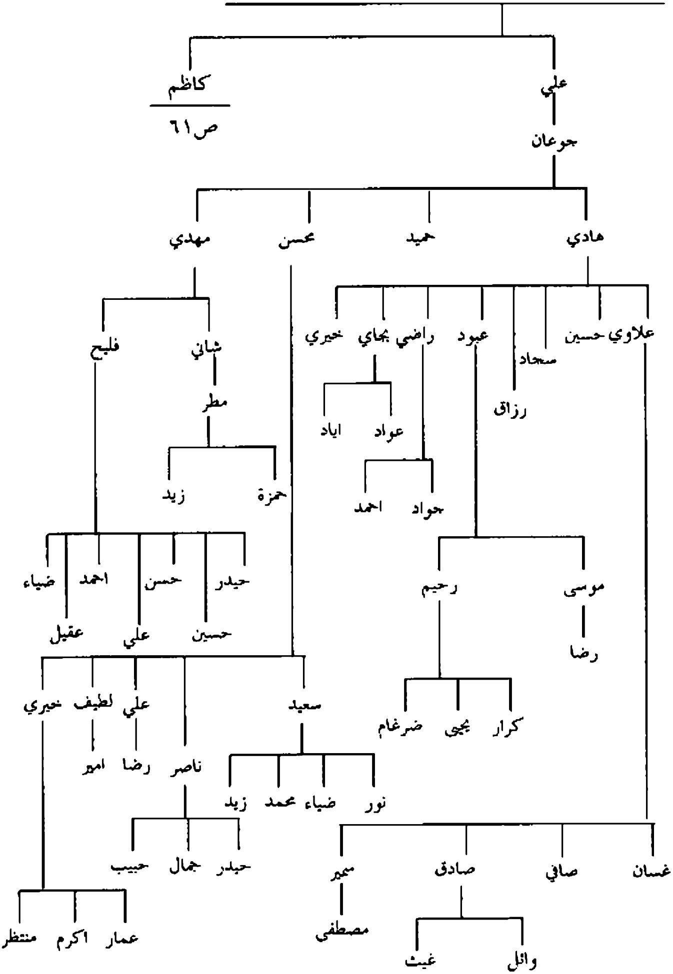

يتبع ص ٦٠:اعقاب كاظم بن علي بن محمد / الصوافي آل رحمة

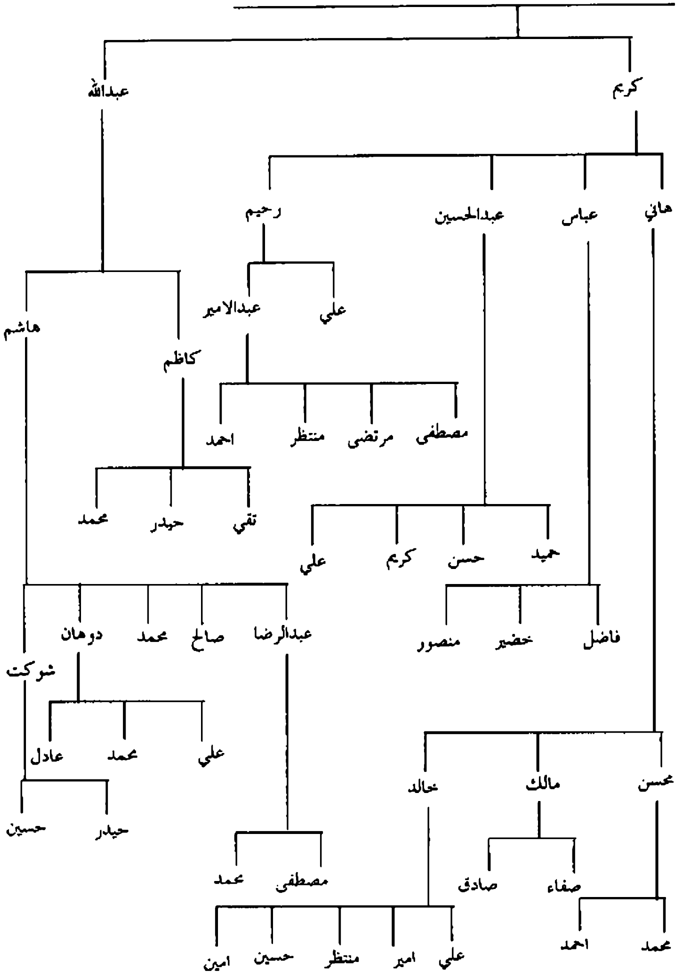

يتبع ص٥٢: اعقاب عبود بن هادي بن منصور / الصوافي آل رحمة

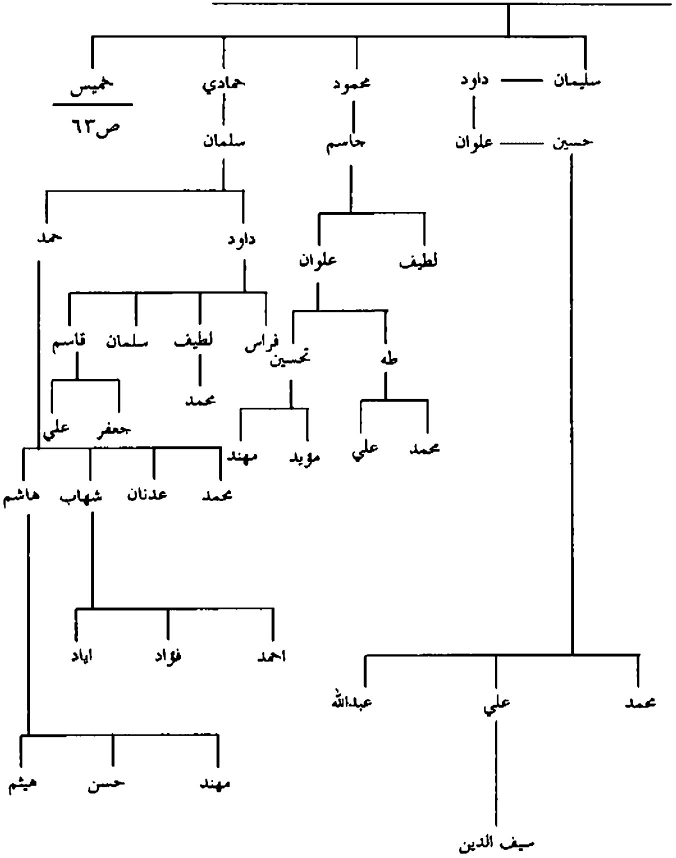

يتبع ص٦٢: اعقاب خميس بن عبود بن هادي/ الصواني آل رحمة

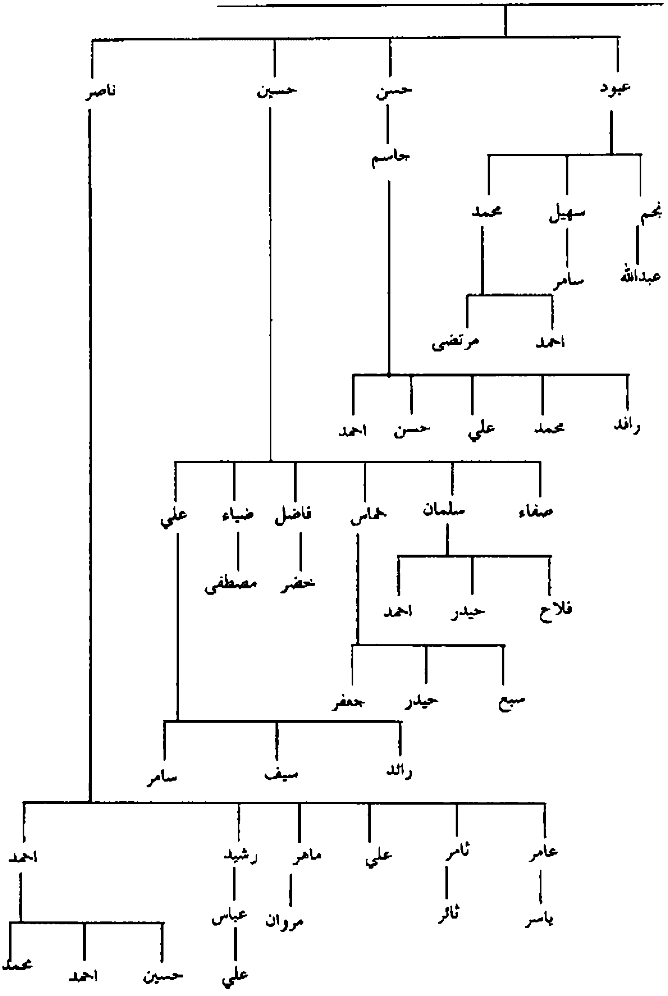

يتبع ص٥٢: اعقاب محمد بن موسى بن رحمة / الصوافي آل رحمة

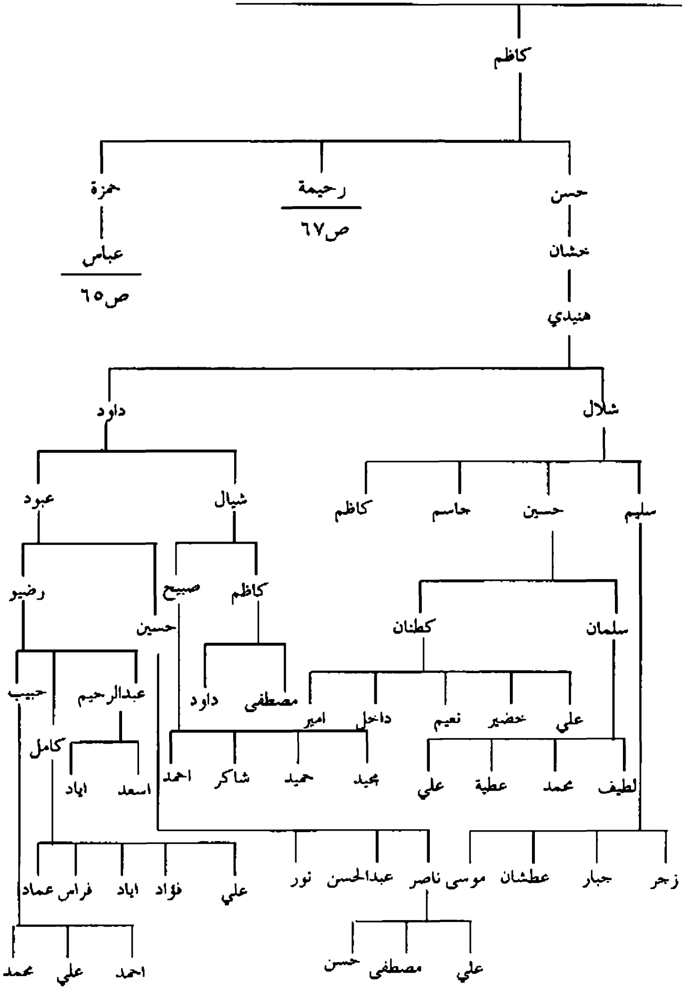

يتبع ص٦٤: اعقاب عباس(٤٤) بن حمزة بن كاظم /الصوافي آل عباس من آل رحمة في الفرات الاوسط

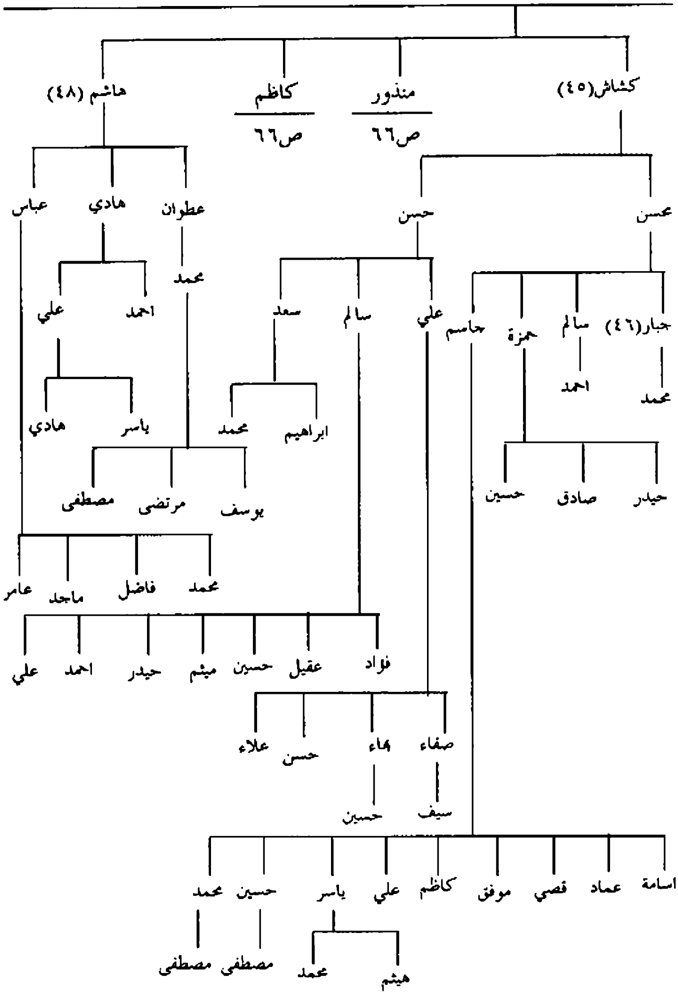

يتبع ص٥٦: اعقاب منذور(٤٧) بن عباس وكاظم بن عباس ابنا حمزة بن محمد/ الصوافي

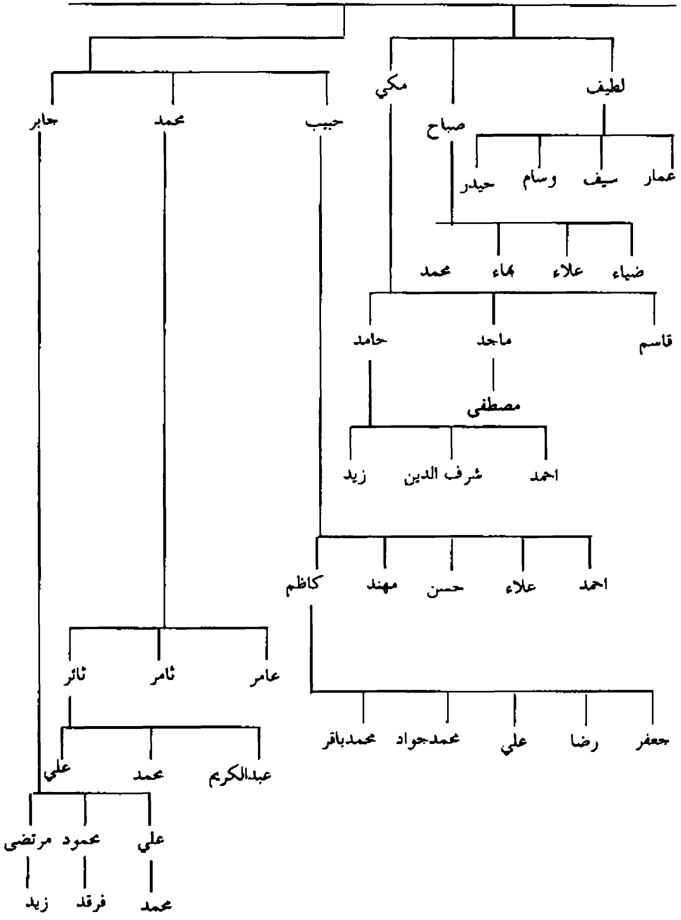

يتبع ص٦٤: اعقاب رحيمة بن كاظم بن محمد /الصوافي آل رحيمة

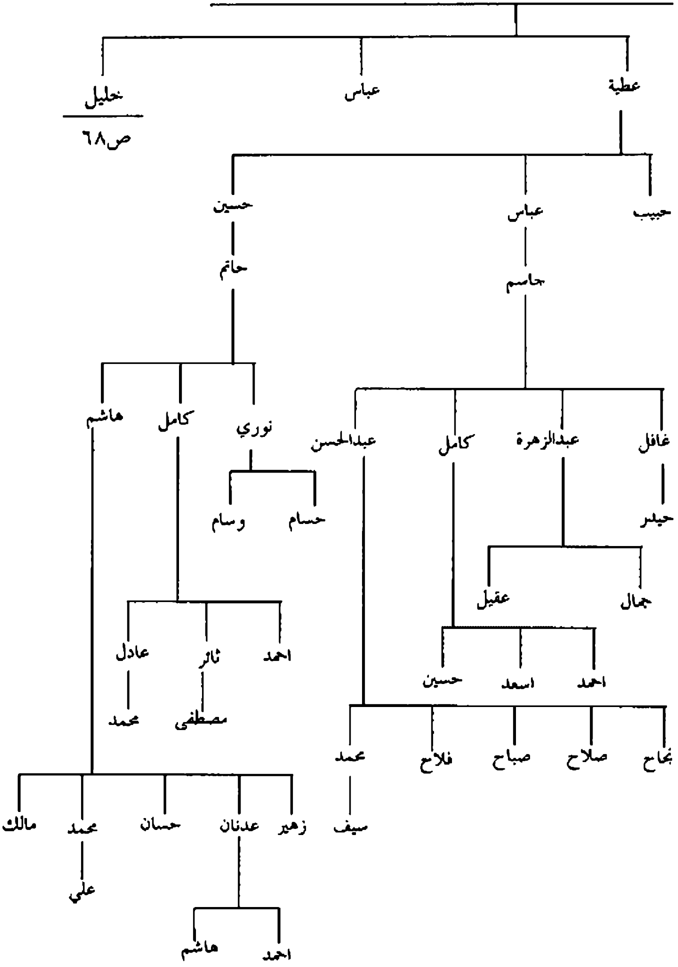

يتبع ص٦٧: اعقاب خليل بن رحيمة بن كاظم / الصوافي آل رحيمة

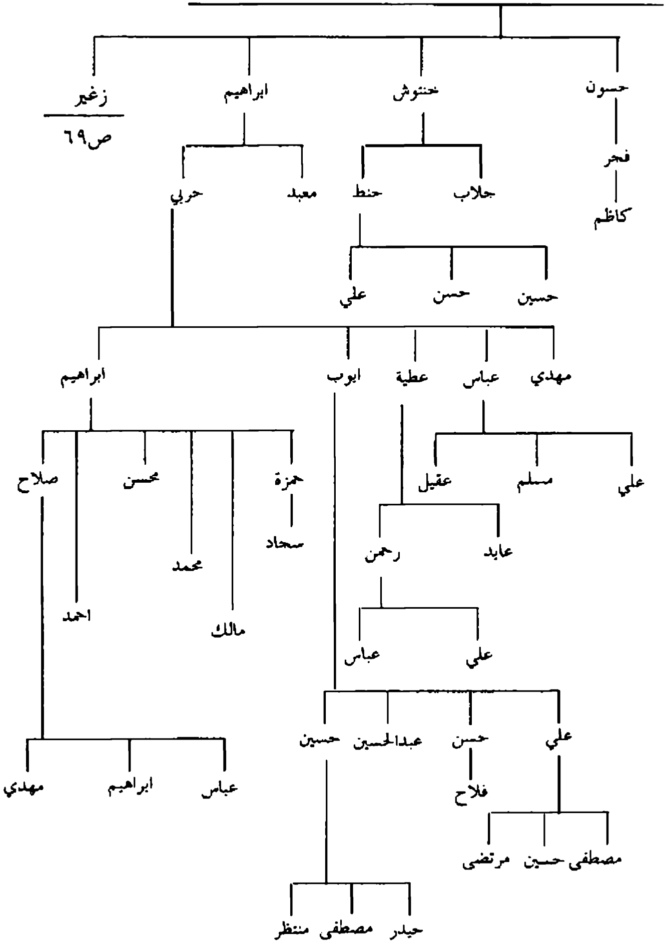

يتبع ص٦٨: اعقاب زغير بن خليل بن رحيمة/الصوافي آل رحيمة

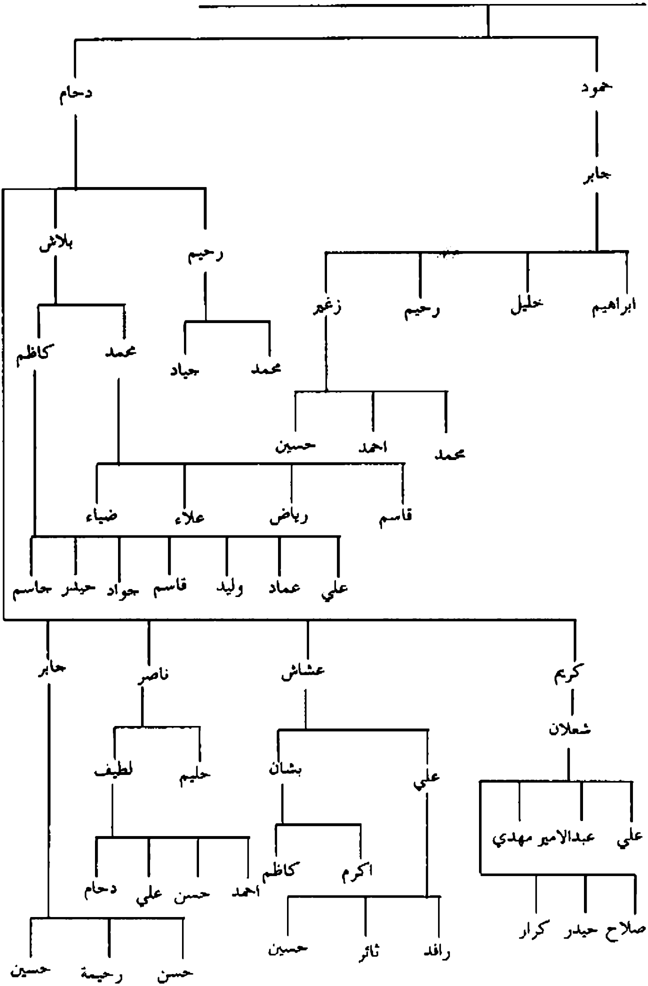

يتبع ص٥٠: اعقاب مبارك بن رحمة بن عيسى /الصوافي آل عيسى

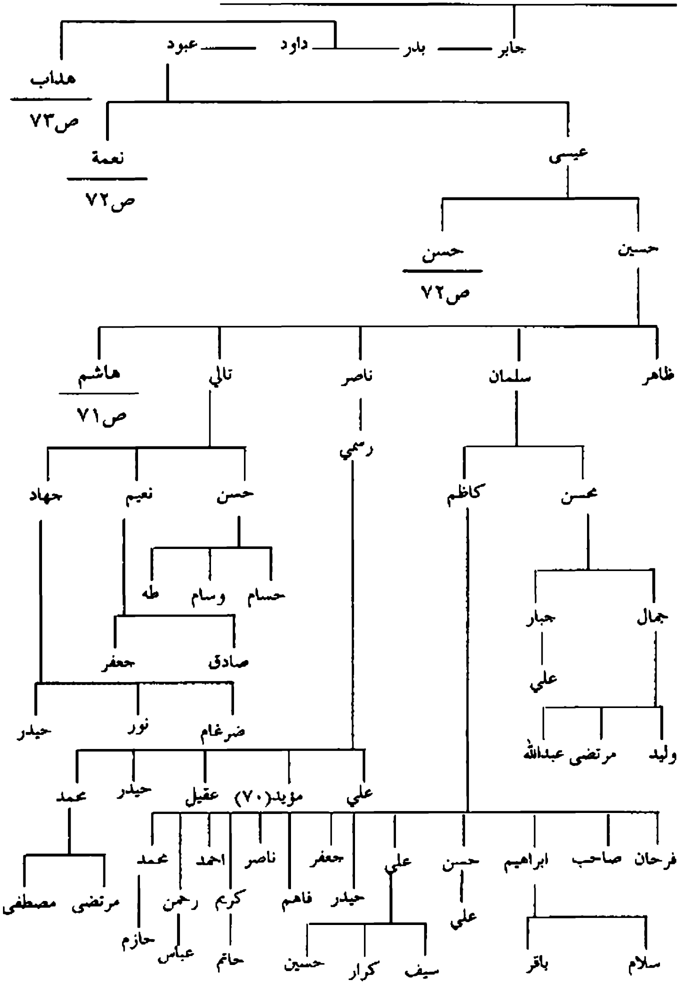

يتبع ص٧٠: اعقاب هاشم بن حسين بن عيسى /الصوافي آل عيسى

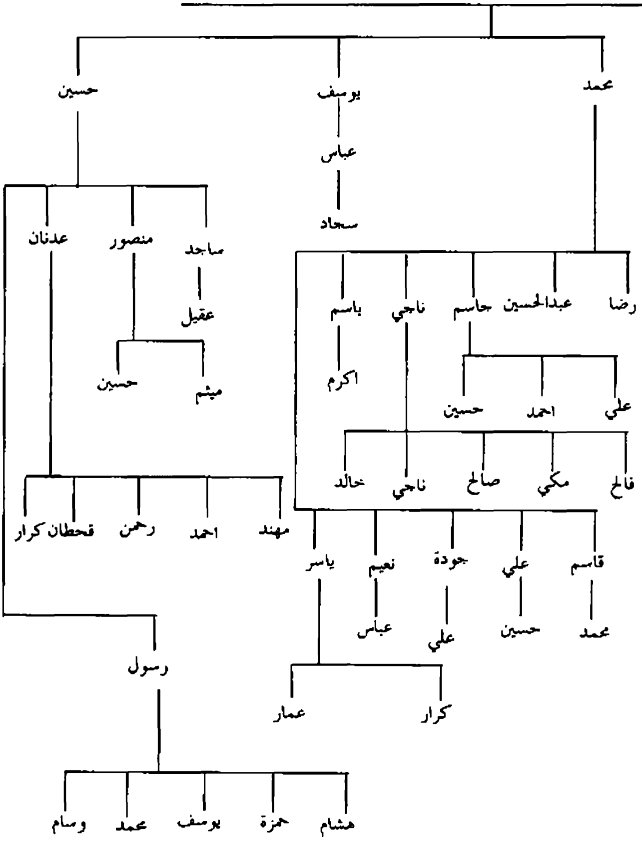

يتبع ص٧٠: اعقاب حسن بن عيسى بن عبود . واعقاب نعمة بن عبود / الصوافي آل عيسى

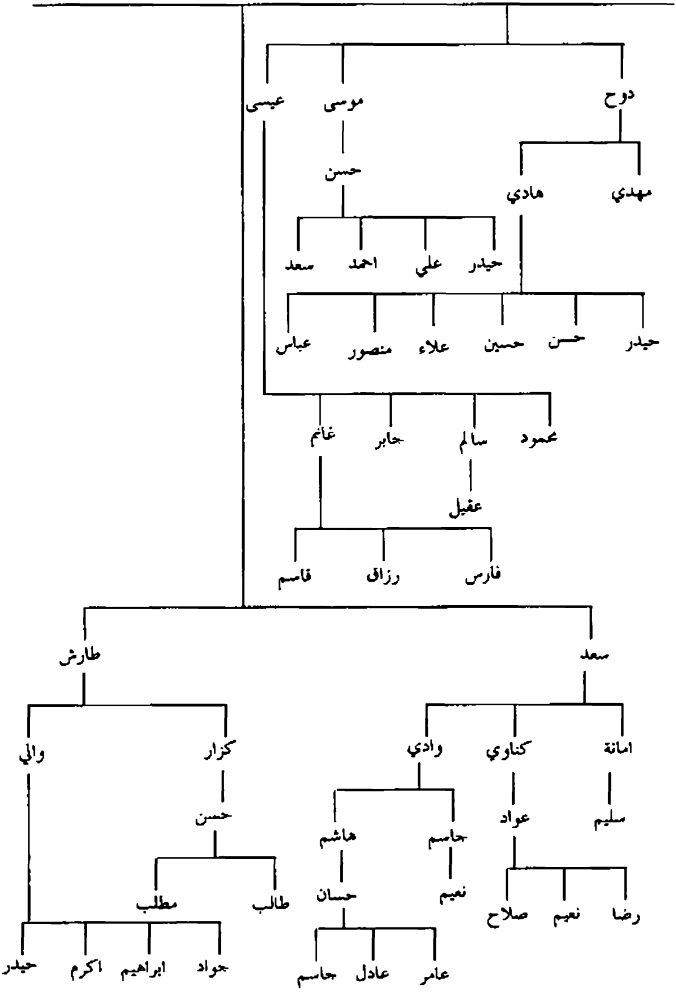

يتبع ص٧٠: اعقاب هداب بن بدر بن جابر / الصوافي آل هداب

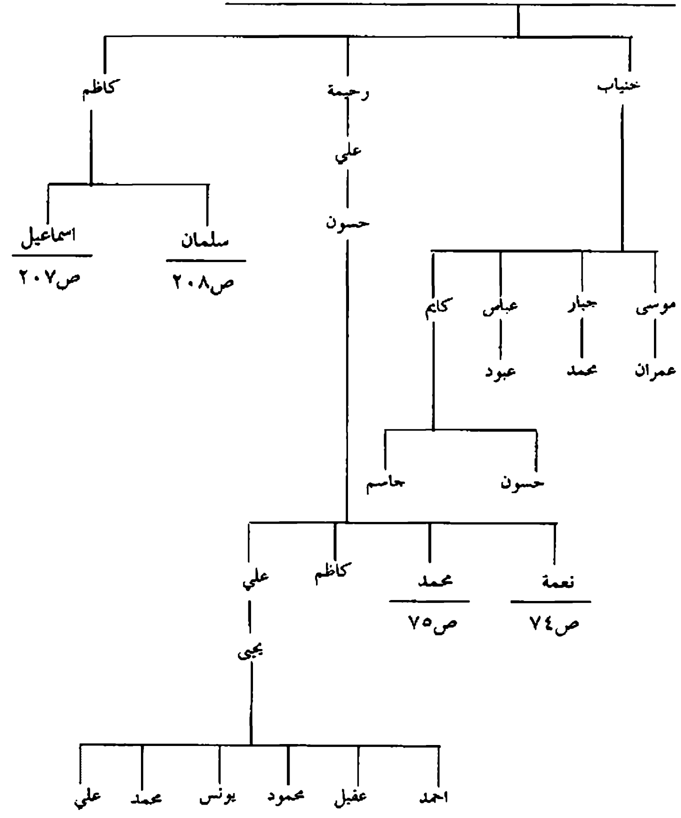

يتبع ص٧٣: اعقاب نعمة بن حسون بن علي / الصوافي آل حسون

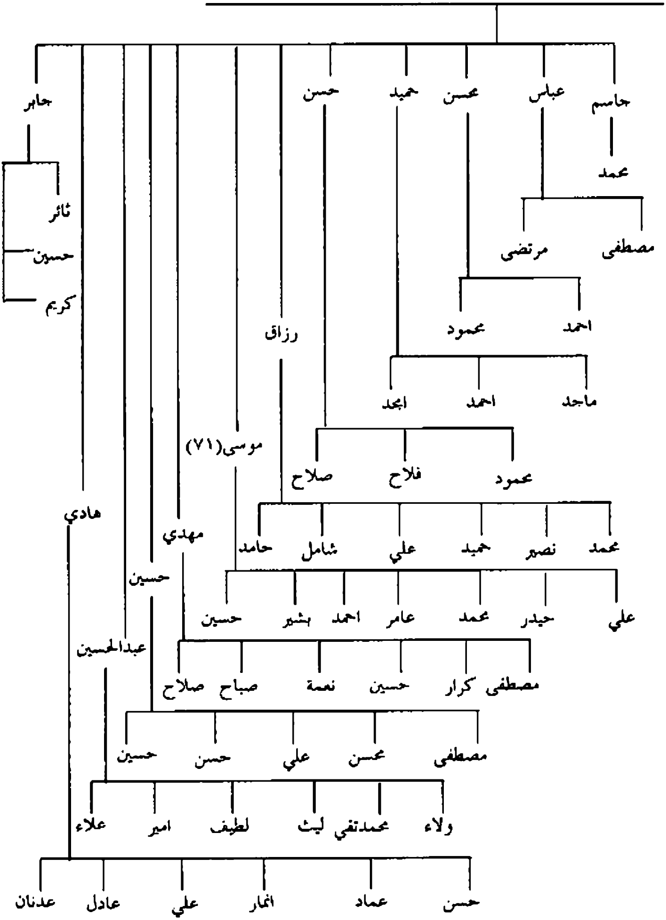

يتبع ص٧٣: اعقاب محمد بن حسون بن علي /الصوافي آل حسون

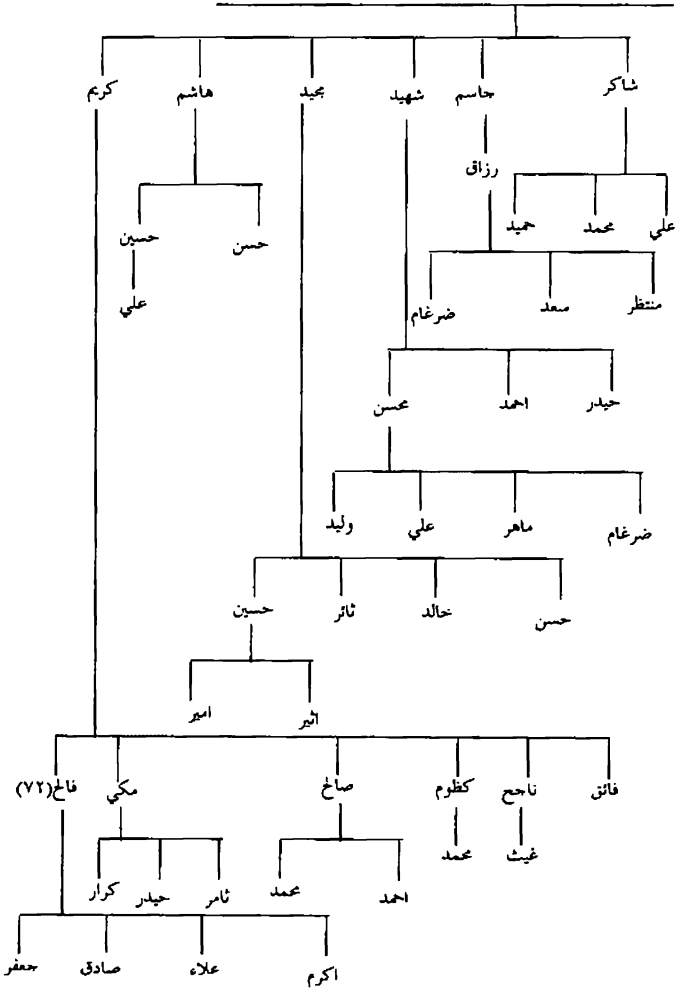

يتبع ص٥٠: اعقاب غالب بن رحمة بن عيسى /الصوافي الغثمان في الفرات الاوسط

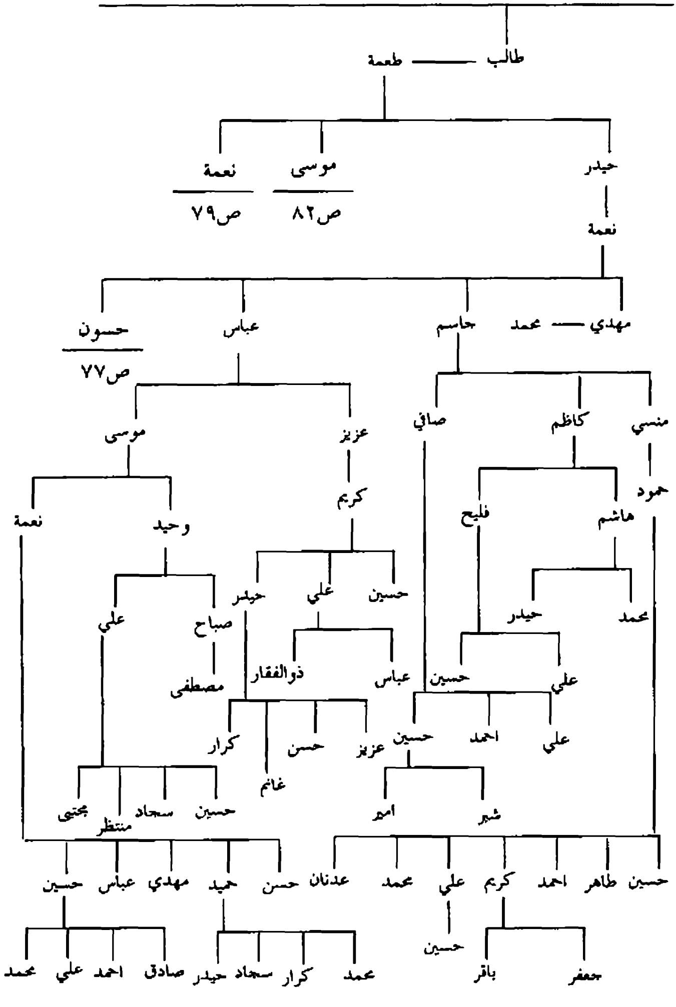

يتبع ص٧٦: اعقاب حسون بن نعمة بن حيدر / الصوافي الغثمان

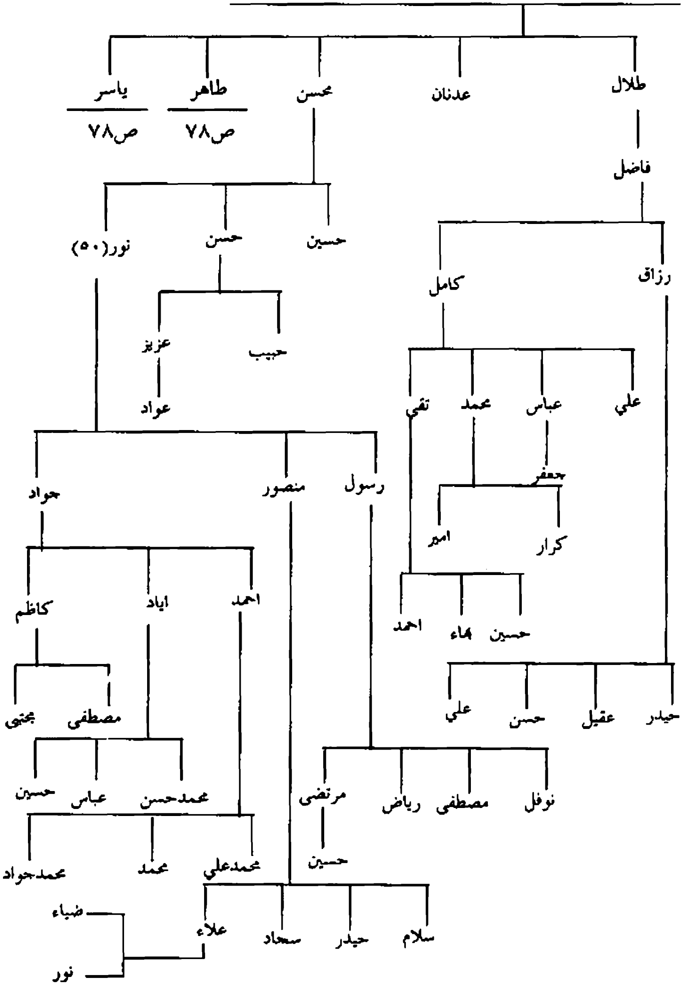

يتبع ص٧٧: اعقاب طاهر (٤٩) واعقاب ياسر ابنا حسون / الصوافي العثمان

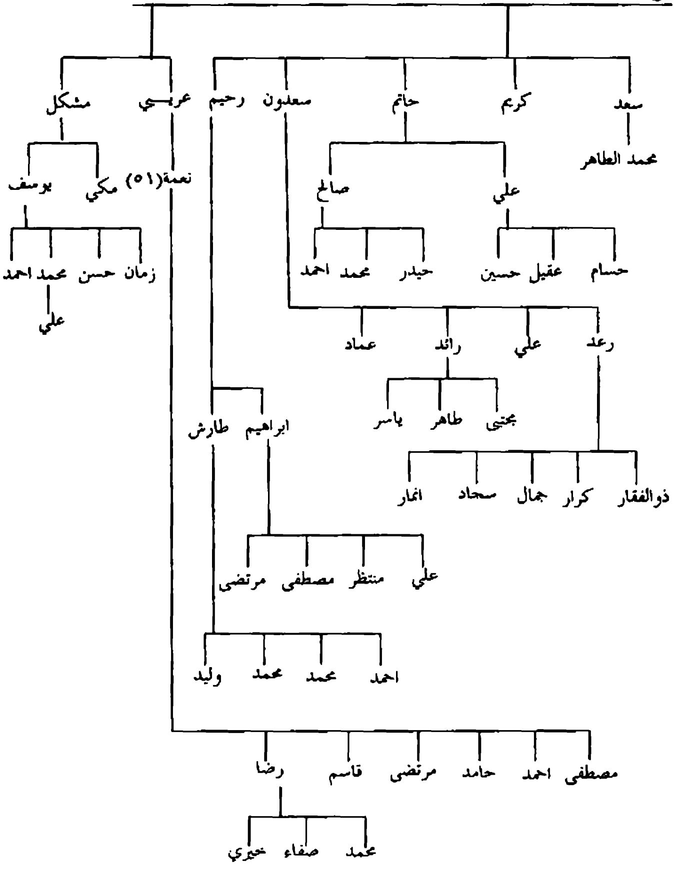

يتبع ص٧٦: اعقاب نعمة بن طعمة بن طالب /الصوافي آل غالب الغثمان

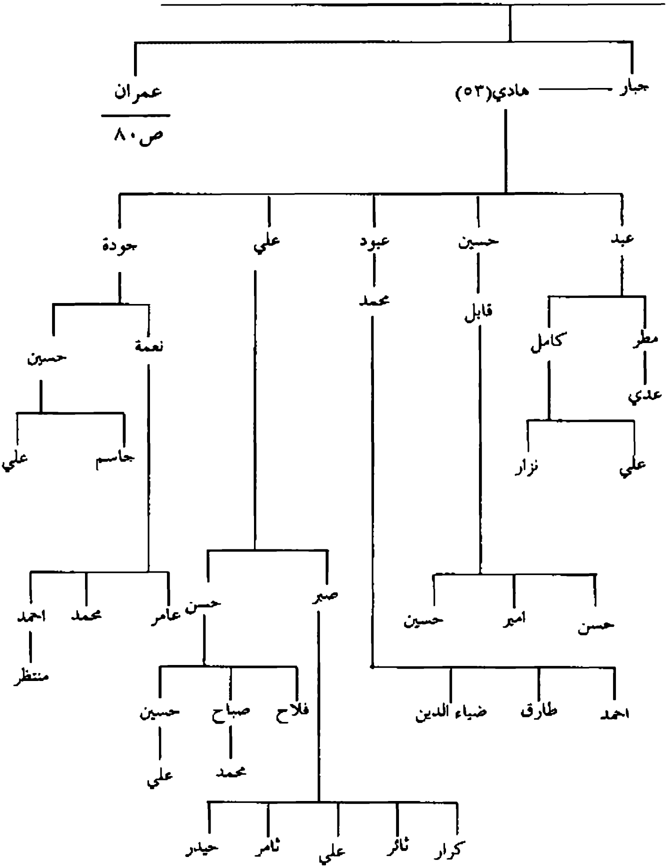

يتبع ص٧٩: اعقاب عمران بن نعمة بن طعمة / الصوافي الغثمان

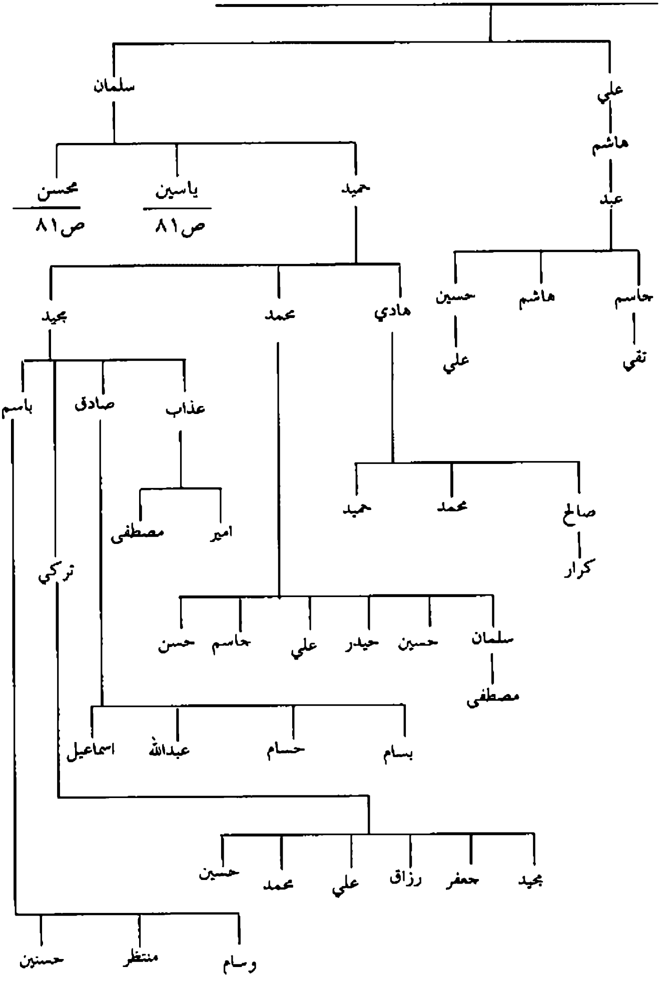

يتبع ص٨٠: اعقاب ياسين(٥٢) واعقاب محسن ابنا سلمان بن عمران / الصوافي الغثمان

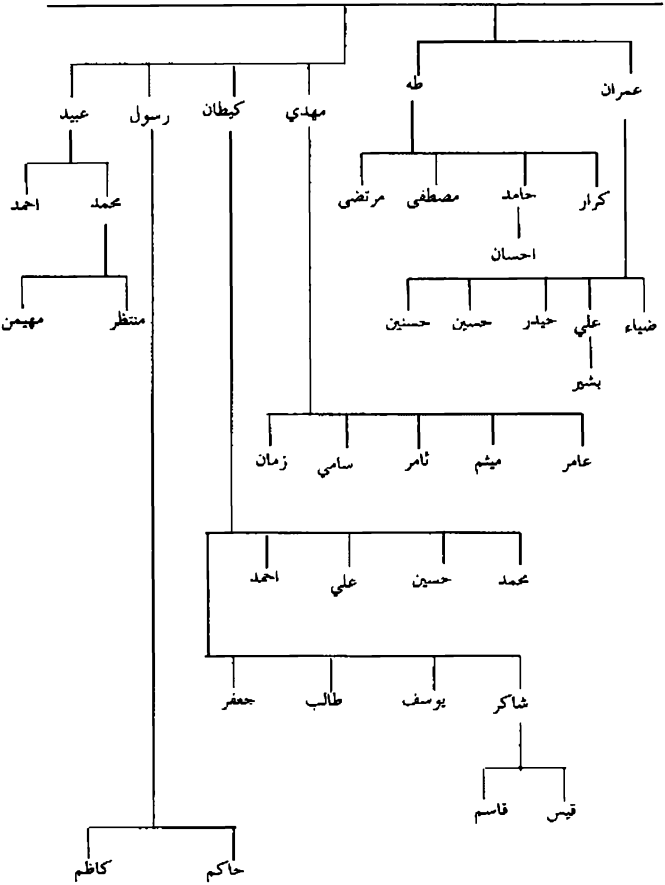

يتبع ص٧٦: اعقاب موسى بن طعمة بن طالب /الصوافي آل غالب الغثمان

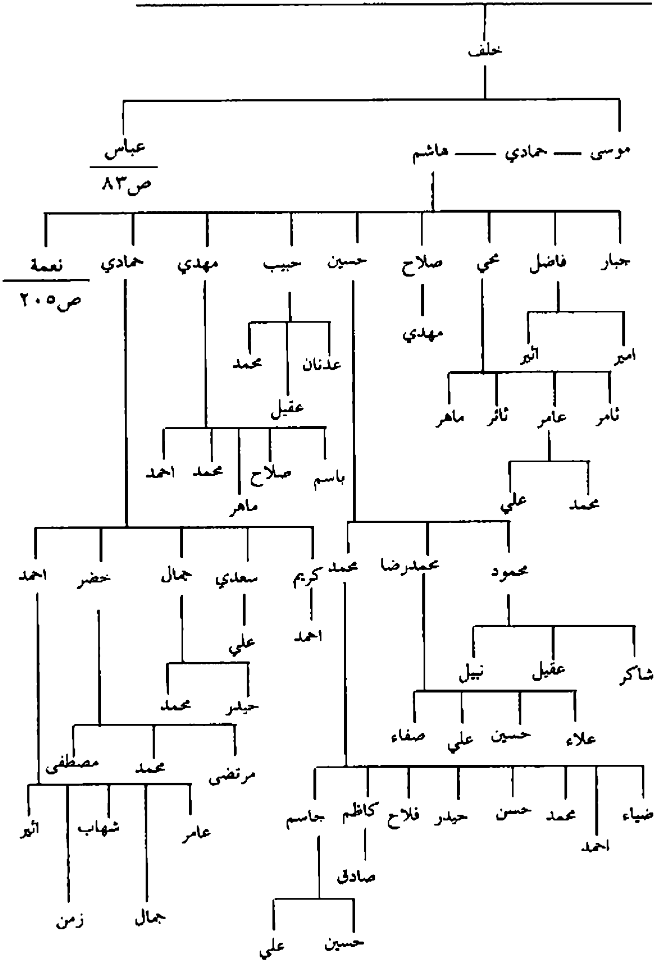

يتبع ص٨٢: اعقاب عباس بن خلف بن موسى/ الصوافي الغثمان

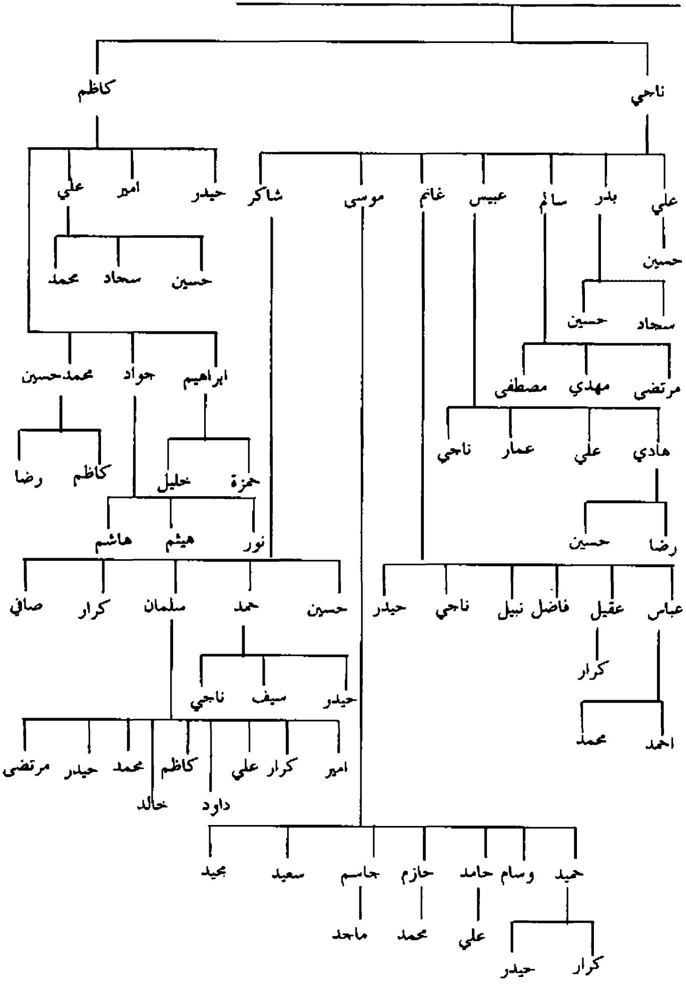

يتبع ص٣٠: اعقاب محمد بن حيدر بن فلحي/ الصوافي في واسط وذي قار وميسان

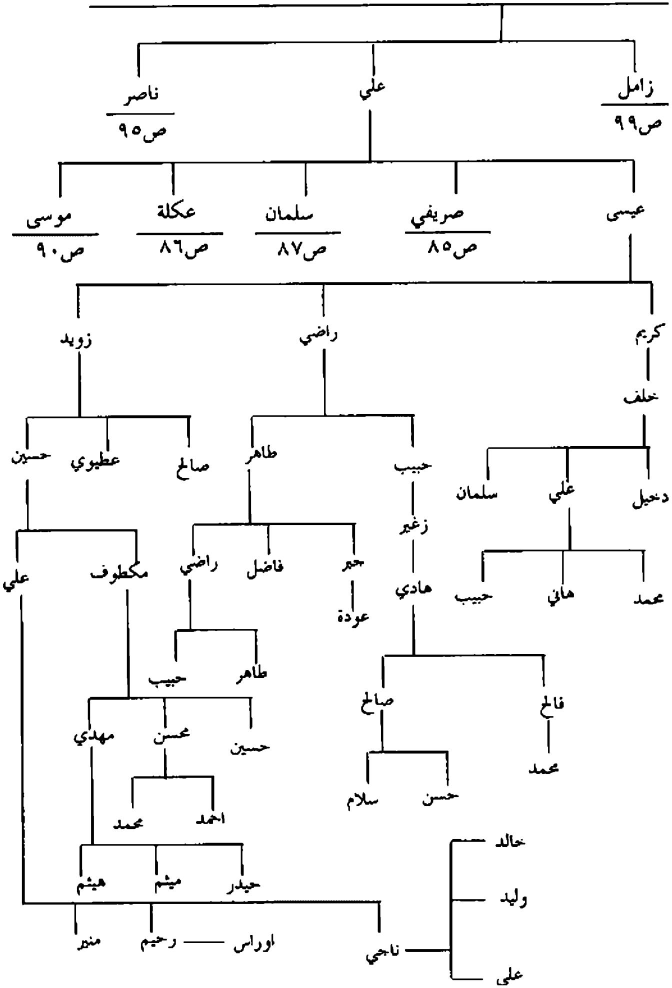

يتبع ص٨٤: اعقاب صريفي بن علي بن محمد / الصوافي آل صريفي

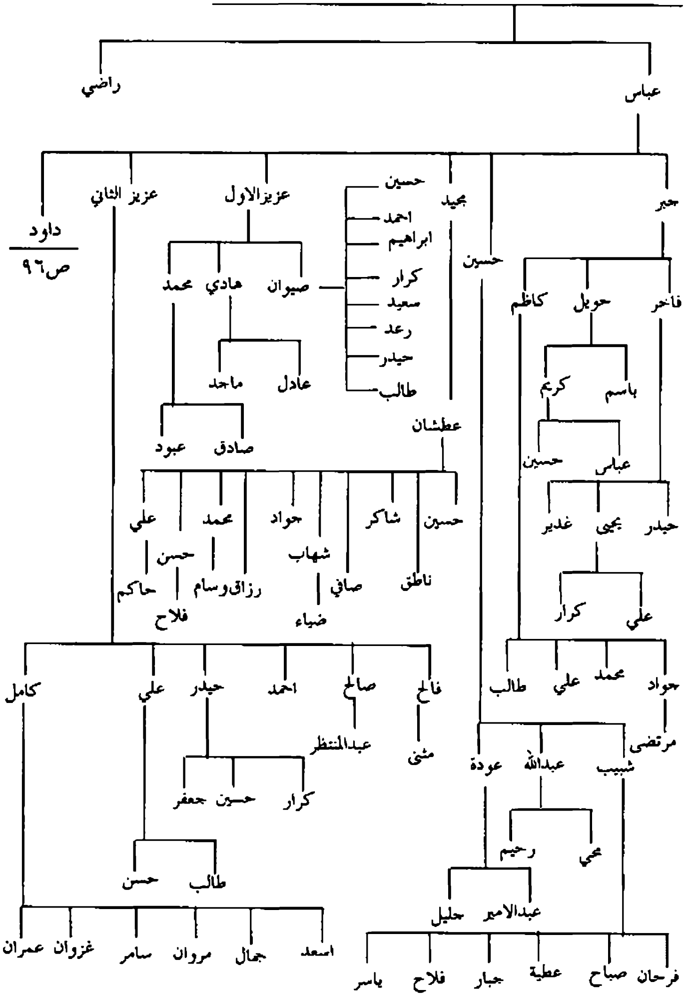

يتبع ص٨٥: اعقاب داود بن عباس ويتبع ص٨٤: اعقاب عكلة بن علي بن محمد /آل عكلة وال داود

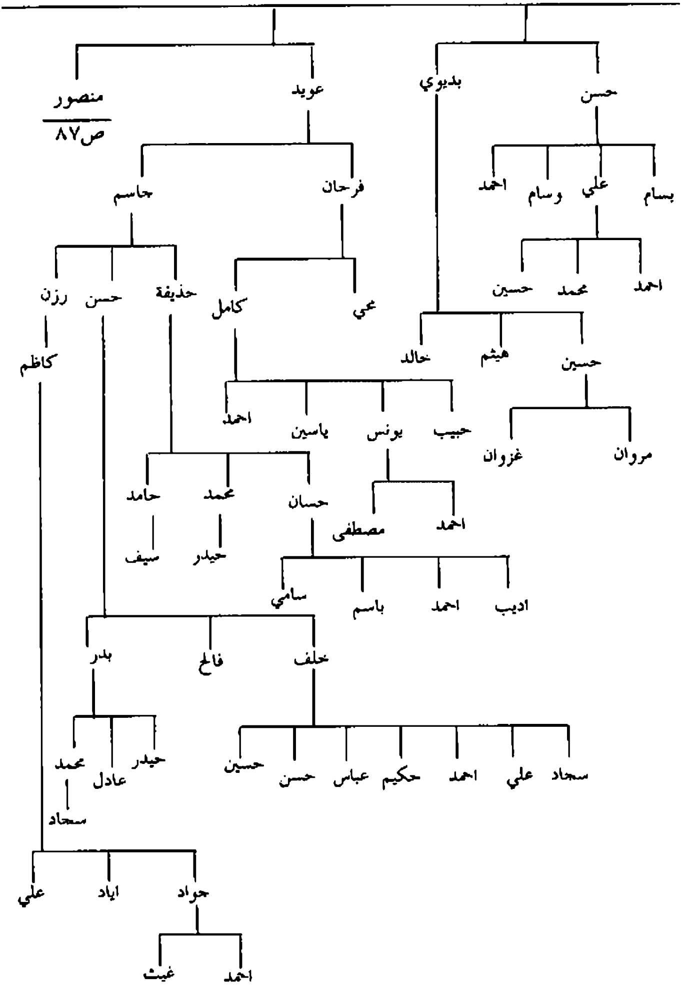

يتبع ص٨٦: اعقاب منصور بن عكلة ويتبع ص٨٤: اعقاب سلمان بن علي/آل منصور وآل علي

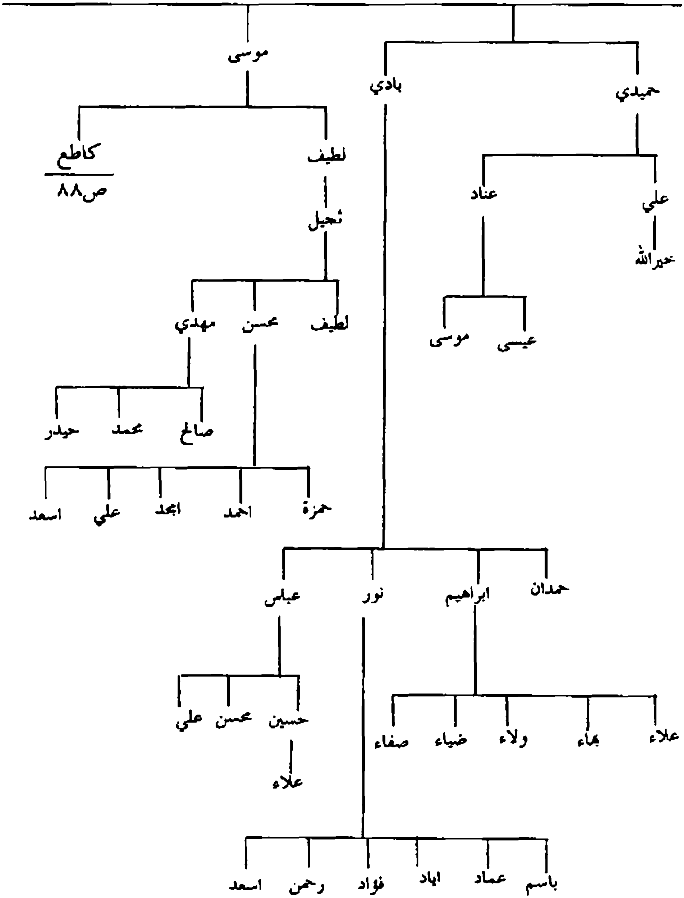

يتبع ص٨٧: اعقاب كاطع بن موسى بن سلمان / الصوافي آل كاطع في ضواحي ذي قار

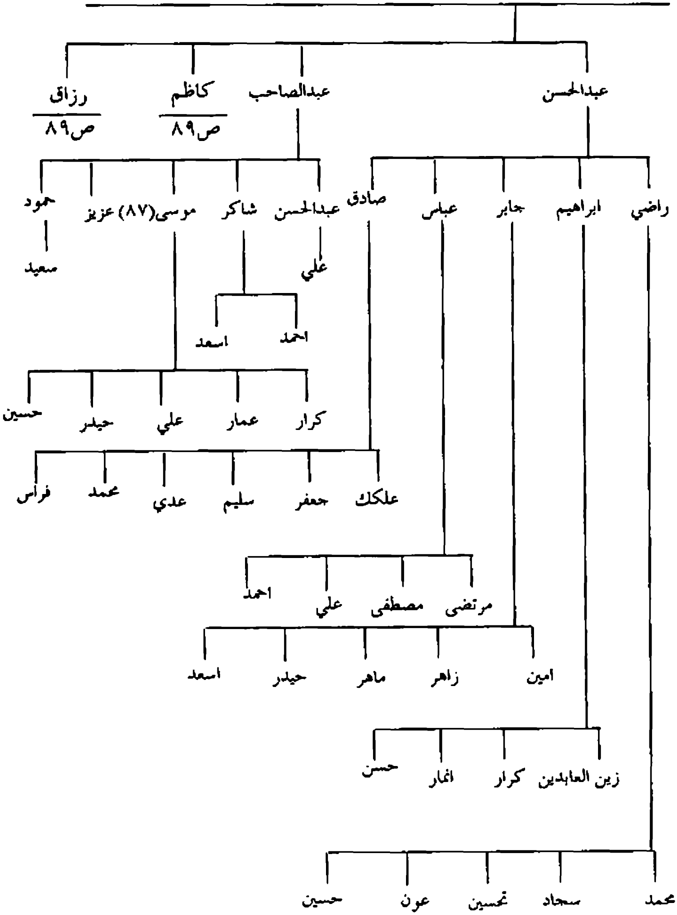

يتبع ص٨٨: اعقاب كاظم ورزاق ابنا كاطع بن موسى / الصوافي آل كاطع

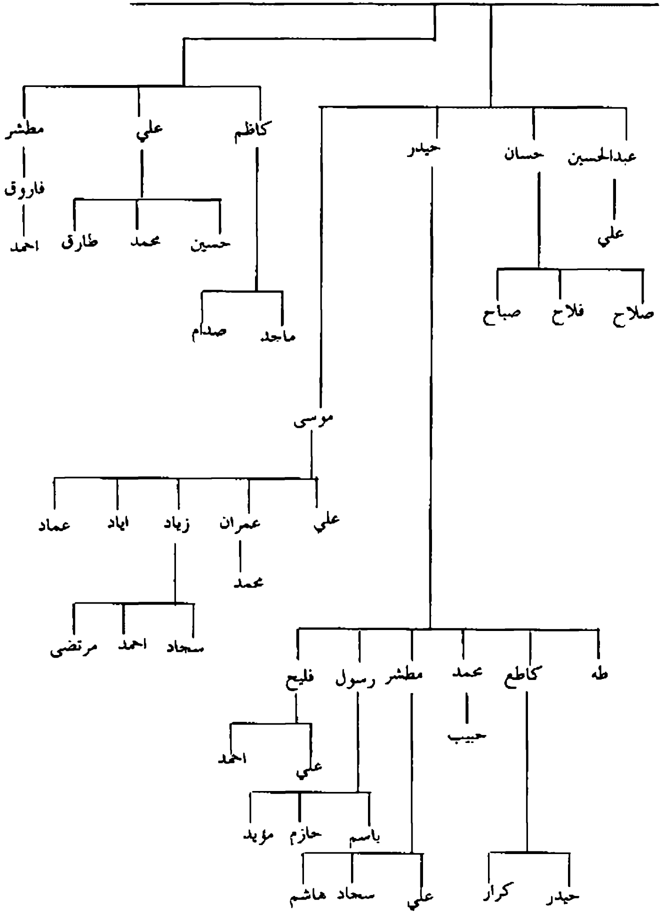

يتبع ص٨٤: اعقاب موسى بن علي بن محمد / الصواني آل خيون

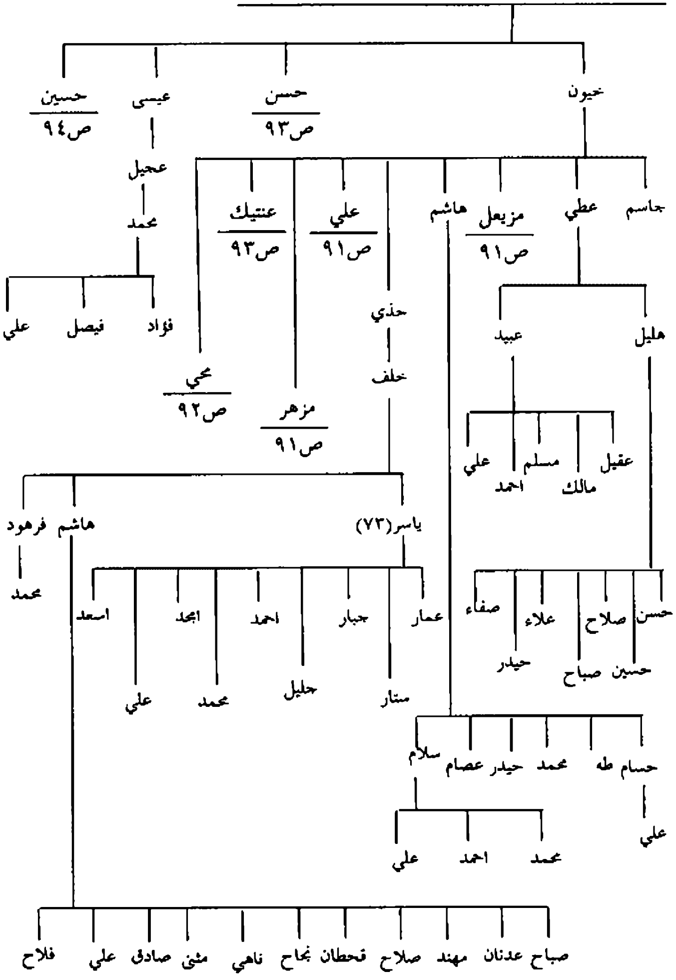

يتبع ص٩٠: اعقاب مزيعل وعلي ومزهر ابناء خيون بن موسى /الصوافي آل خيون

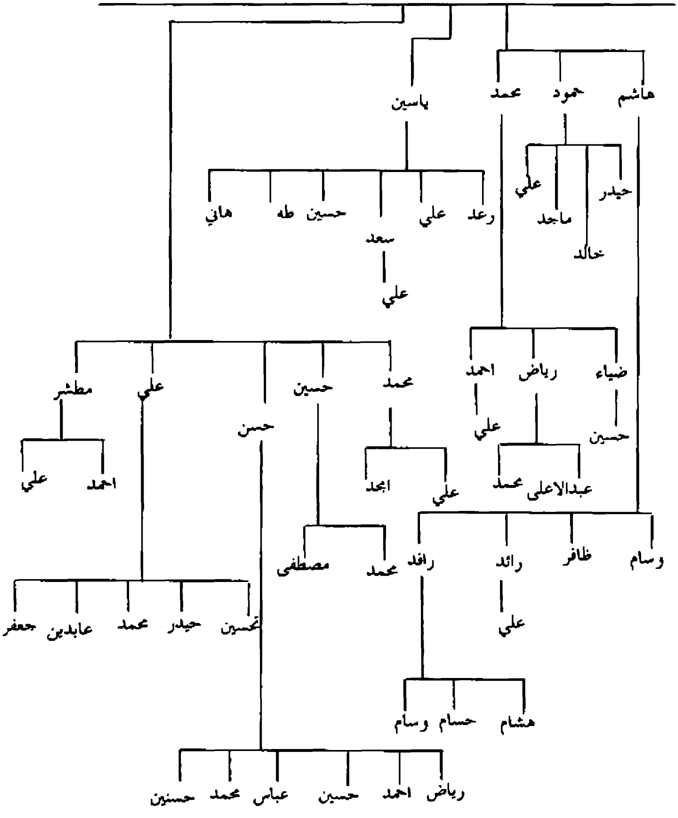

يتبع ص٩٠: اعقاب محي بن خيون بن موسى /الصوافي آل خيون

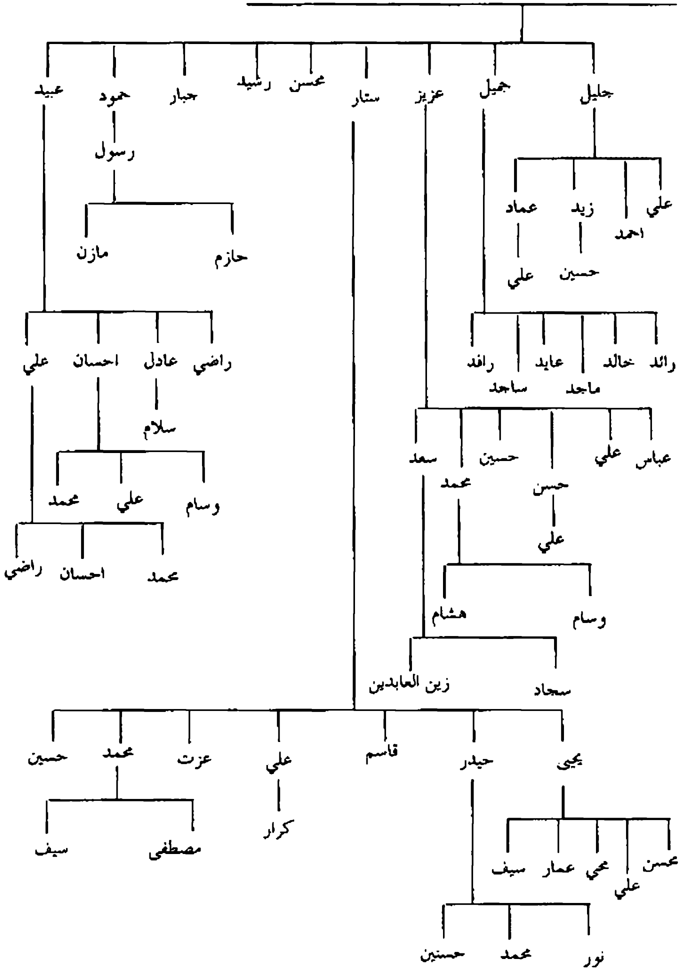

يتبع ص٩٠: اعقاب عنتيك بن خيون واعقاب حسن بن موسى /الصوافي آل خيون

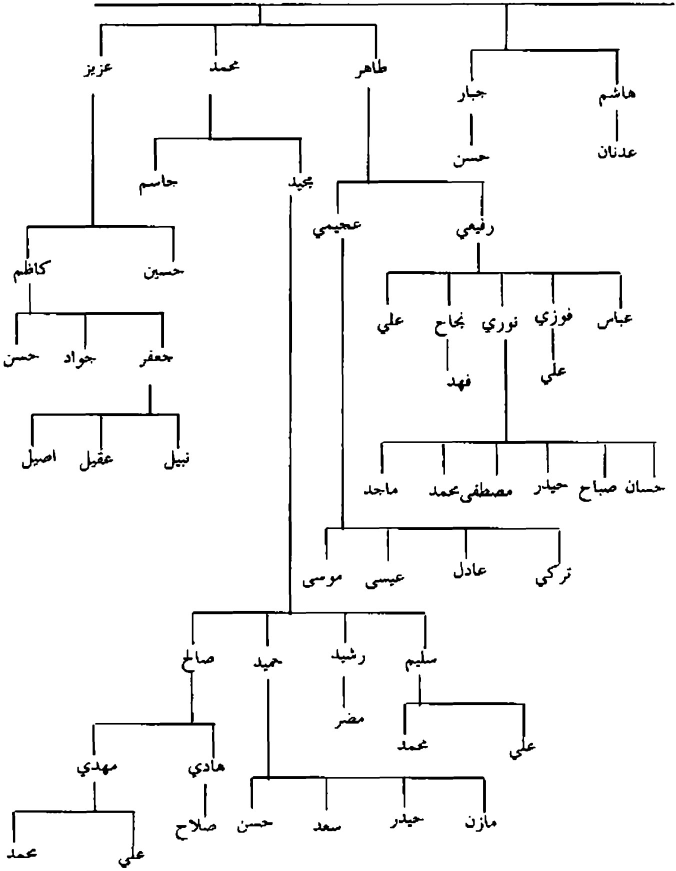

يتبع ص٩٠: اعقاب حسين بن موسى بن علي / الصوافي آل حسين في بغداد

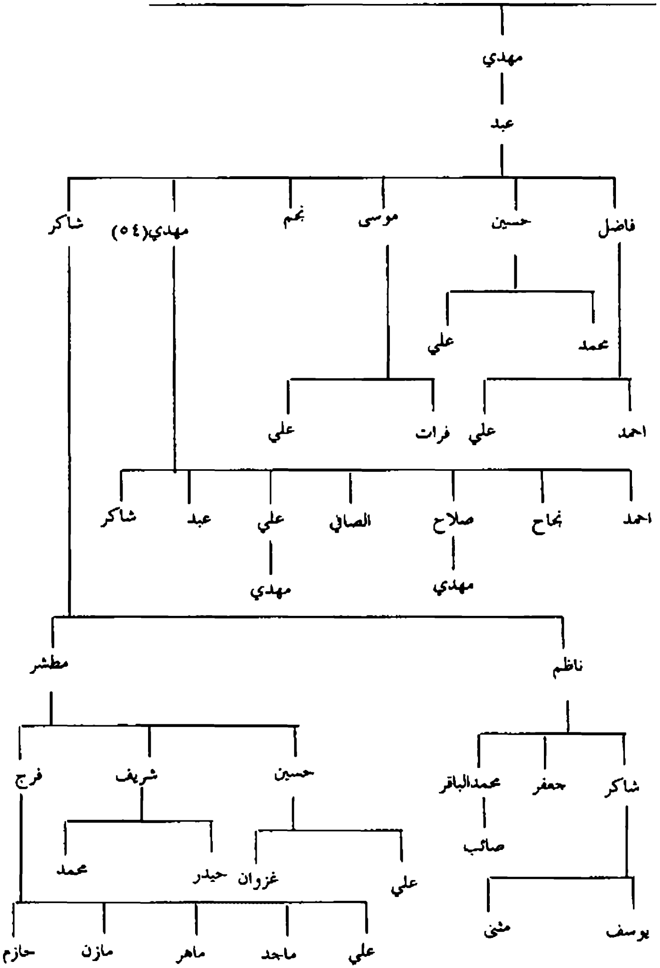

يتبع ص٩٠: اعقاب ناصر(٨١) بن محمد بن حيدر / الصوافي آل ناصر في الحي وقلعة سكر

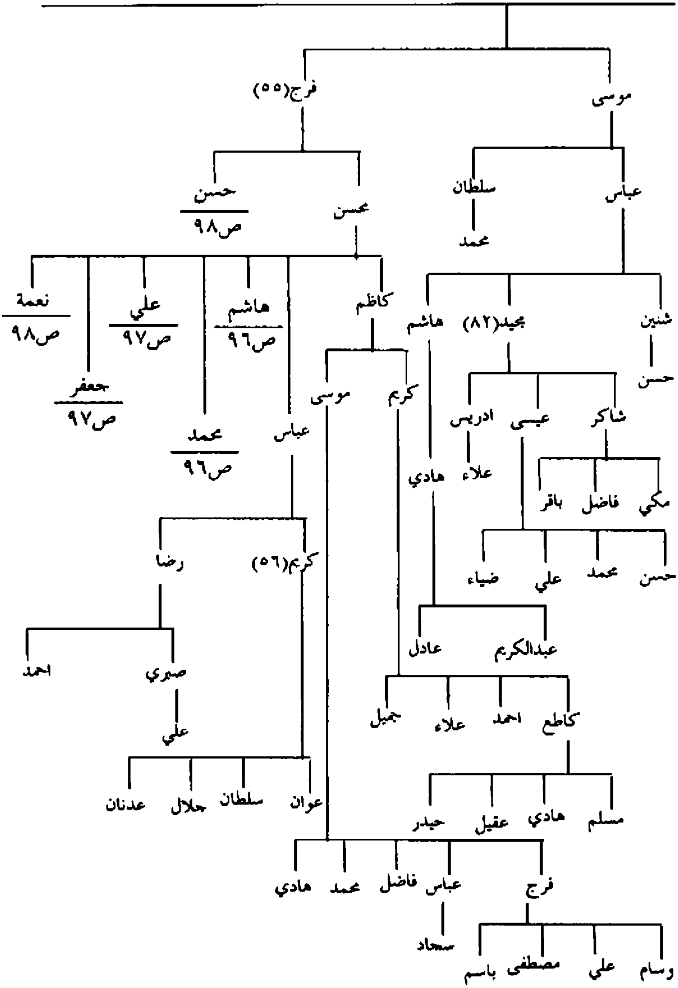

يتبع ص٩٥: اعقاب هاشم ومحمد ابنا محسن بن فرج / الصوافي آل ناصر في الحي بواسط

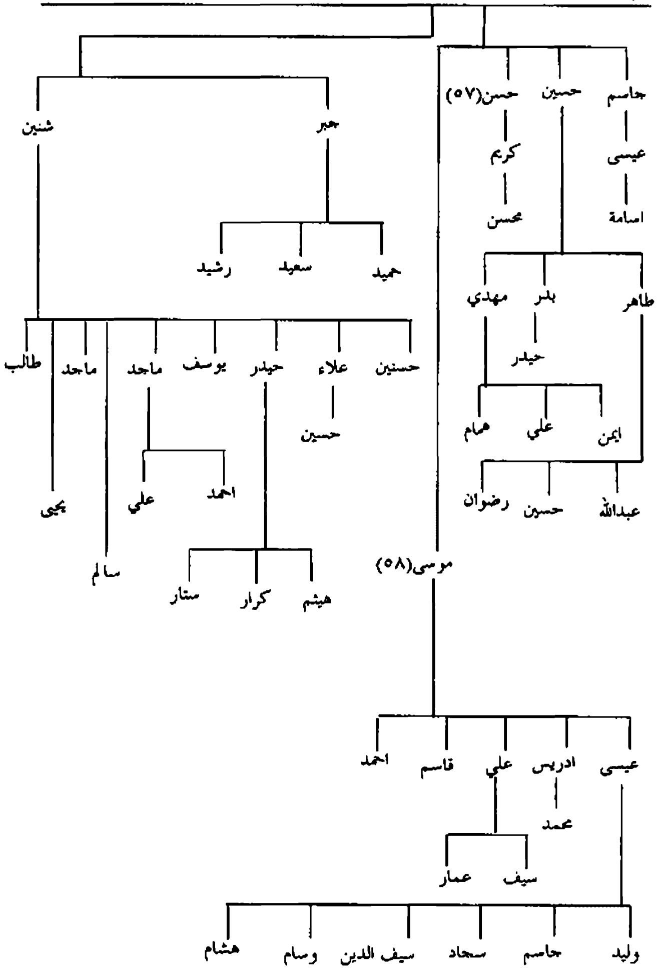

يتبع ص٩٥: اعقاب علي وجعفر ابنا محسن بن فرج / الصوافيآل ناصر في قضاء الحي

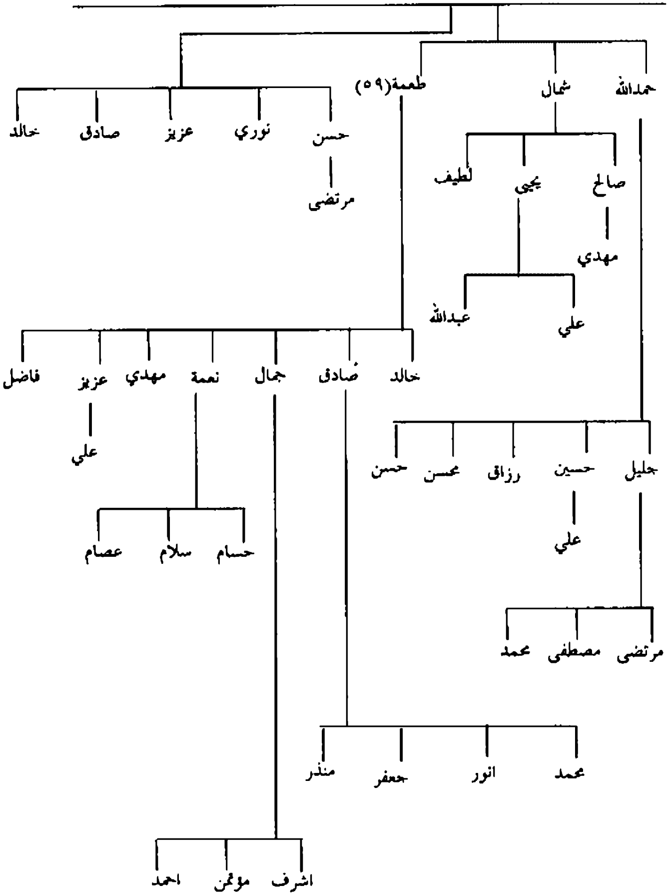

يتبع ص٩٥:اعقاب نعمة بن محسن اعقاب حسن بن فرج /الصوافي آل ناصر في الحي

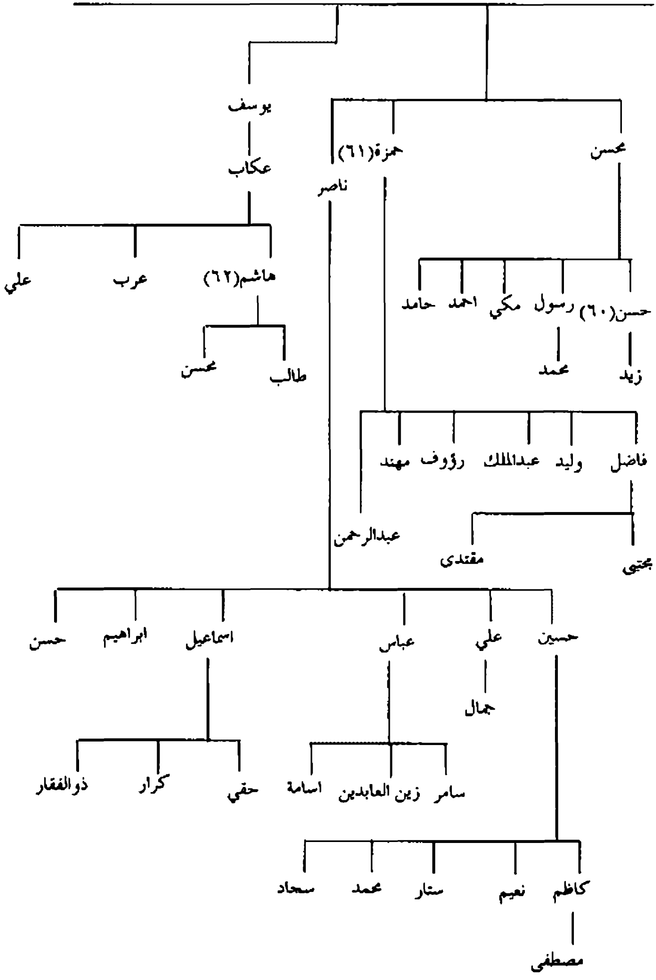

يتبع ص٨٤: اعقاب زامل(٨٦) بن محمد بن حيدر /الصواني آل زامل في ذي قار وضواحيها

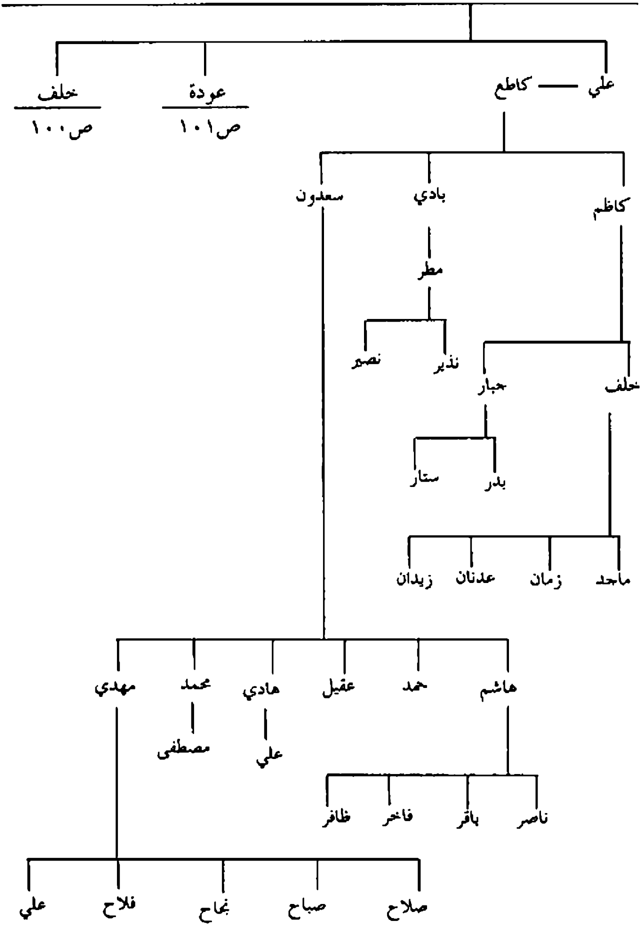

يتبع ص٩٩: اعقاب خلف بن زامل بن محمد /الصوافيآل زامل في ذي قار وضواحيها

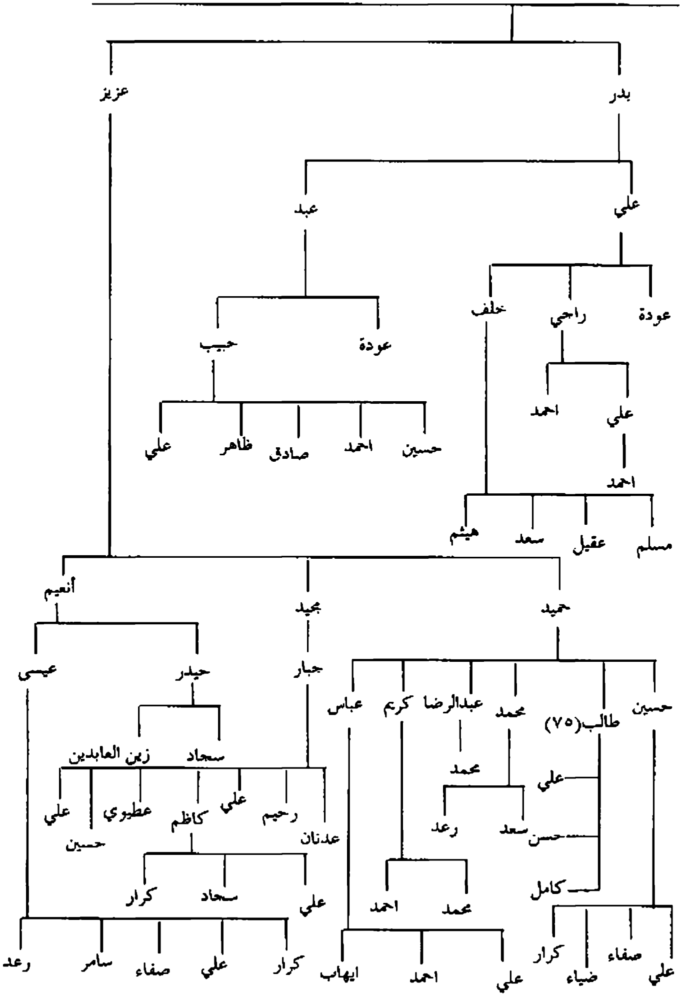

يتبع ص٩٩: اعقاب عودة بن زامل بن محمد / الصوافيآل زامل في ذي قار وضواحيها

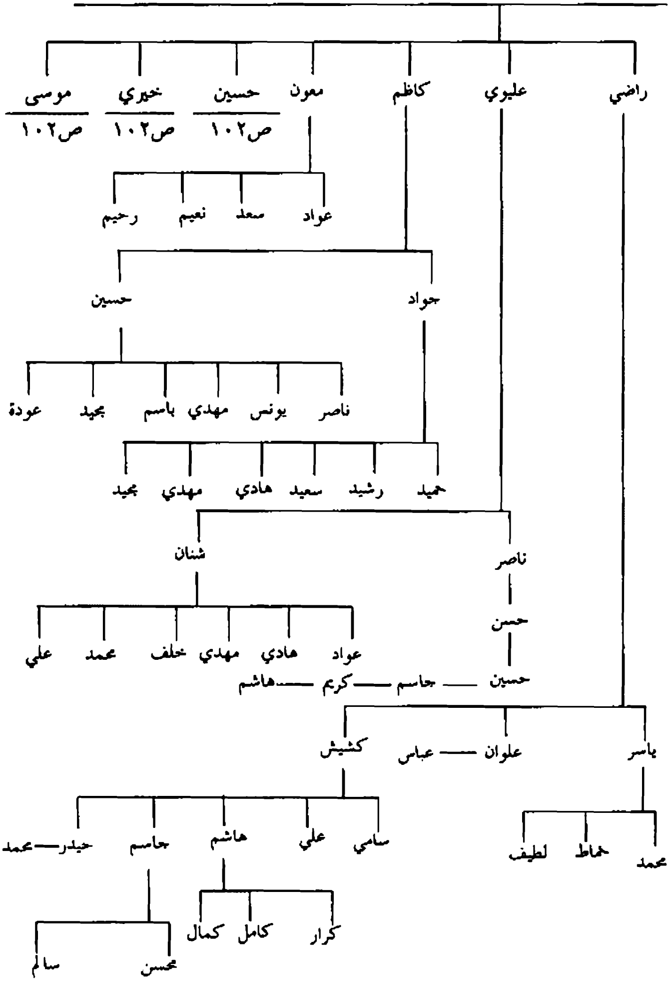

يتبع ص١٠١:اعقاب حسين وخيري وموسى ابناء عودة بن زامل/ الصوافي آل زامل في ذي قار وضواحيها

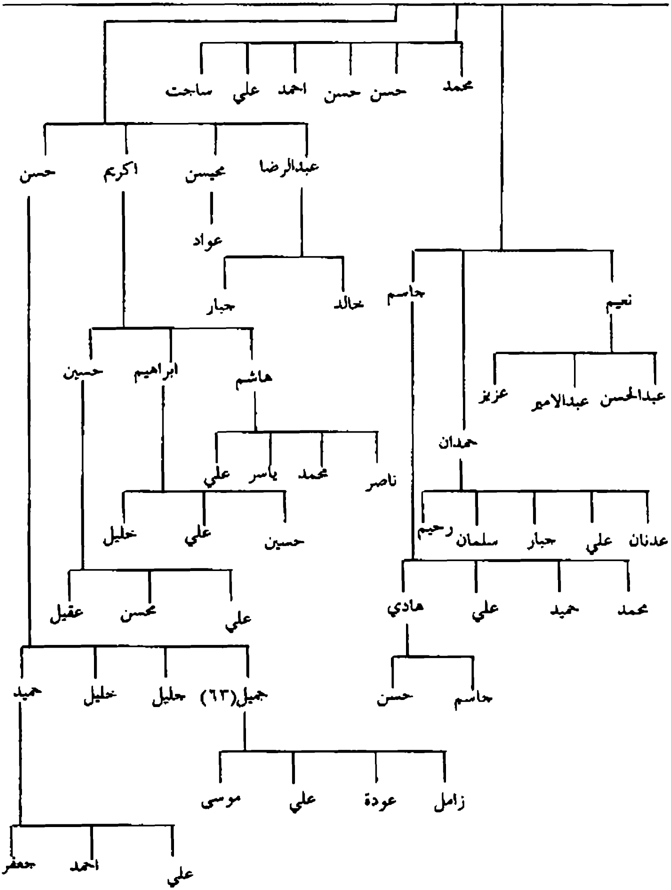

يتبع ص٣٠: اعقاب صافي بن حيدر بن فلحي /الصواني في الشرقية من ذي قار

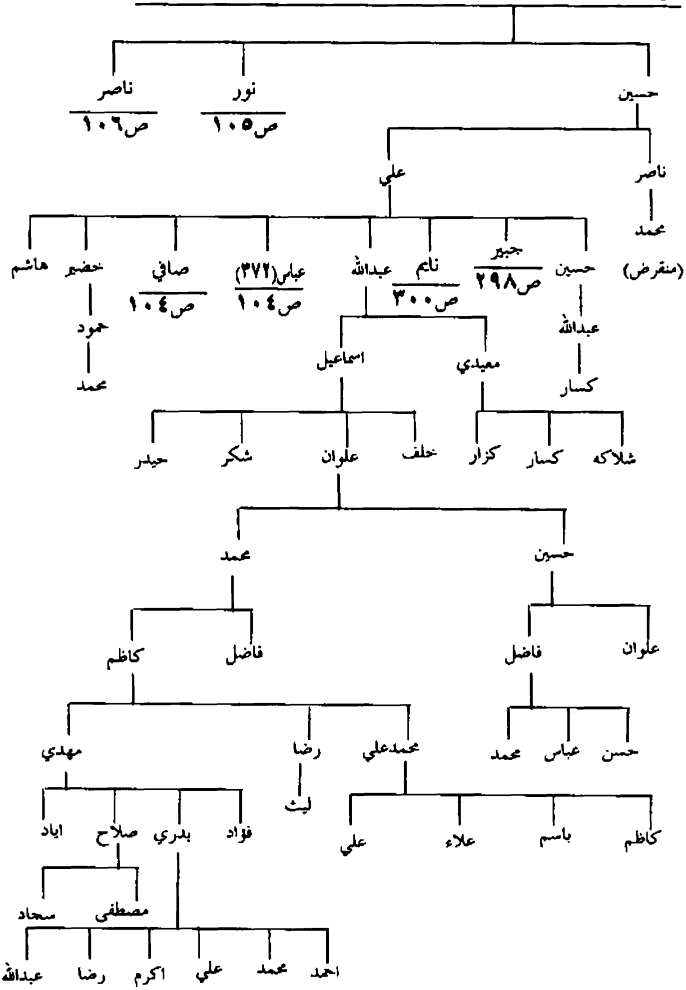

يتبع ص١٠٣: اعقاب عباس واعقاب صافي ابناء علي بن حسين/الصوافي في الشرقية من ذي قار

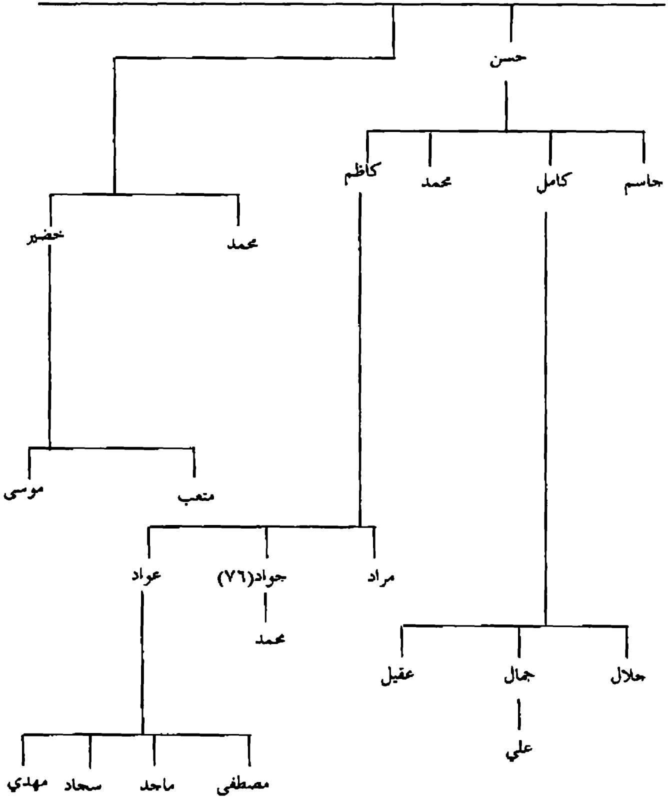

يتبع ص١٠٣: اعقاب نور بن صافي بن حيدر/الصوافي آل حسين في سوق الشيوخ

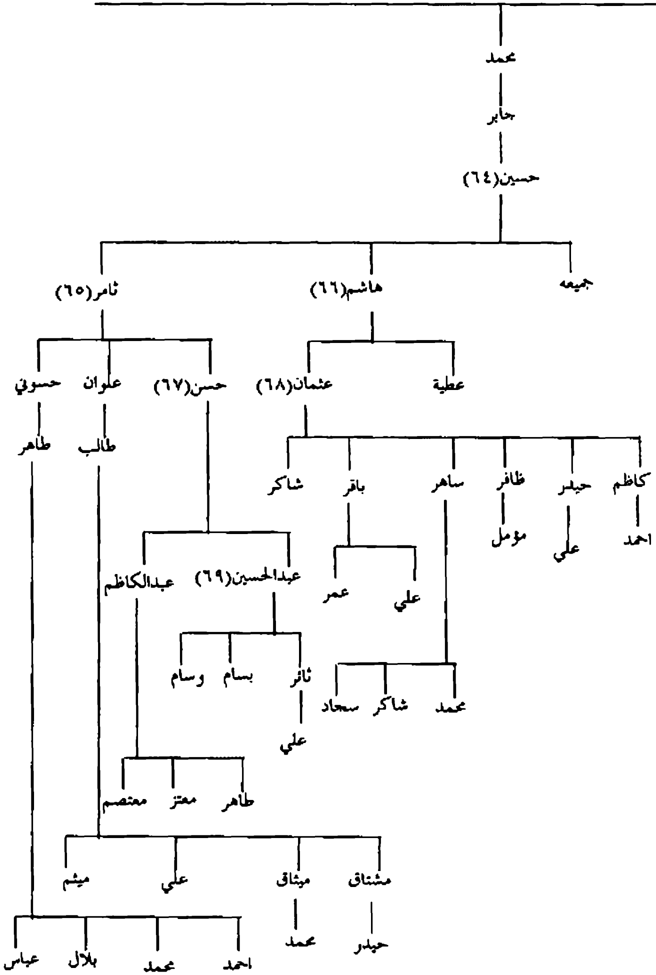

يتبع ص١٠٣: اعقاب ناصر بن صافي بن حيدر/الصوافي في ضواحي ذي قار

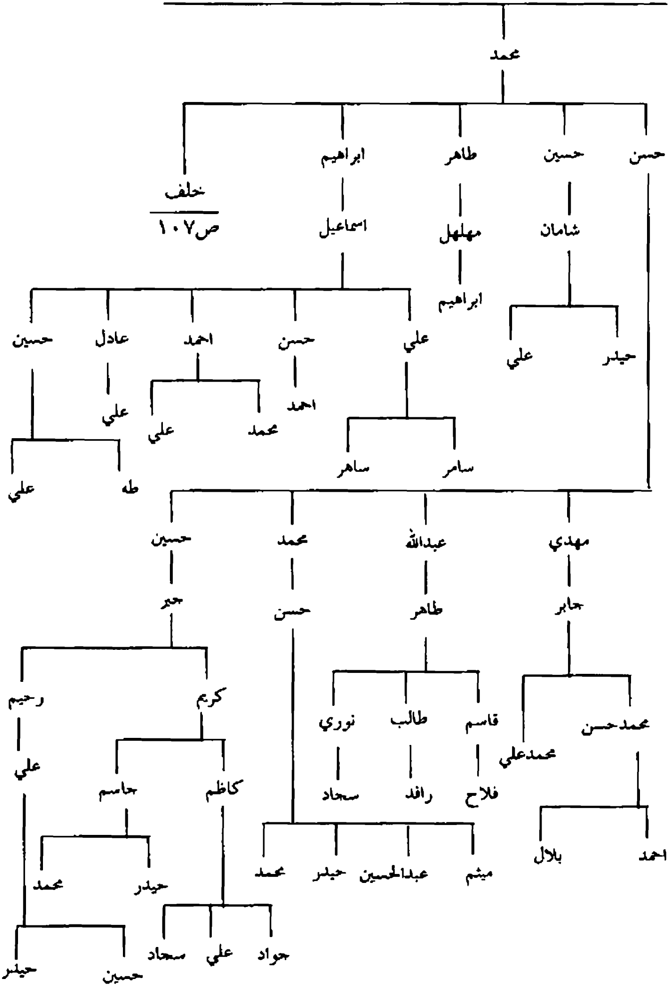

يتبع ص١٠٦: اعقاب خلف بن محمد بن ناصر / الصوافي في ضواحي ذي قار

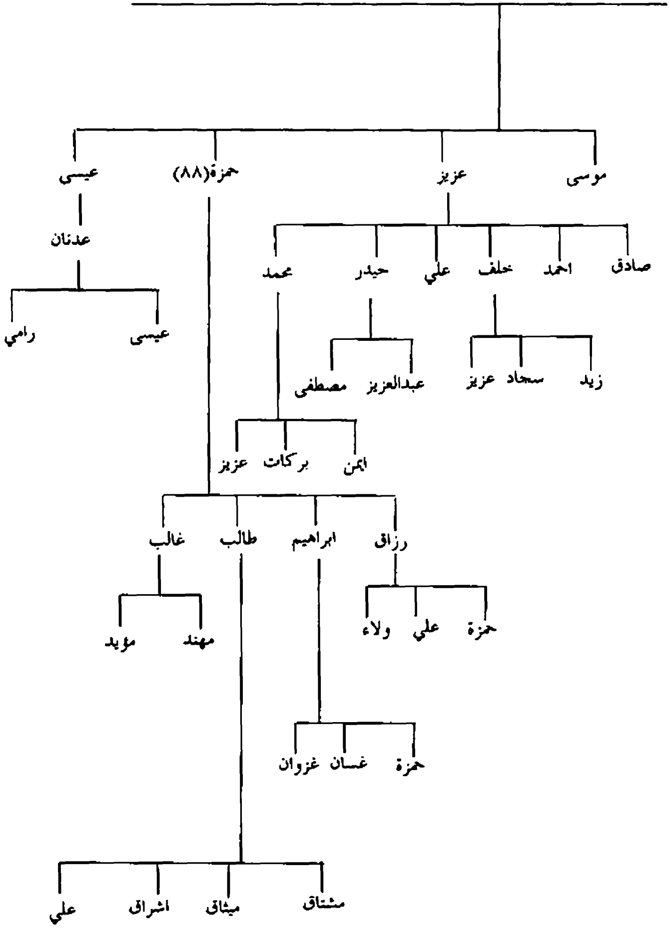

يتبع ص٥٢: اعقاب ناصر بن عطية بن موسى / الصوافي آل رحمة

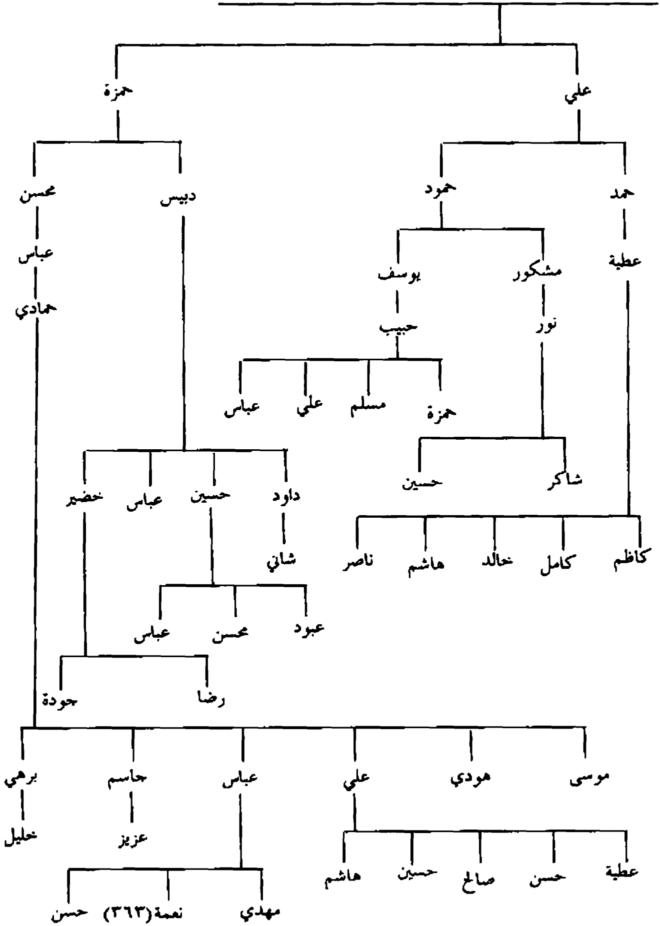

يتبع ص١٤: اعقاب غانم بن صافي بن علي/ آلبو غنيمة في ذي قار وضواحيها

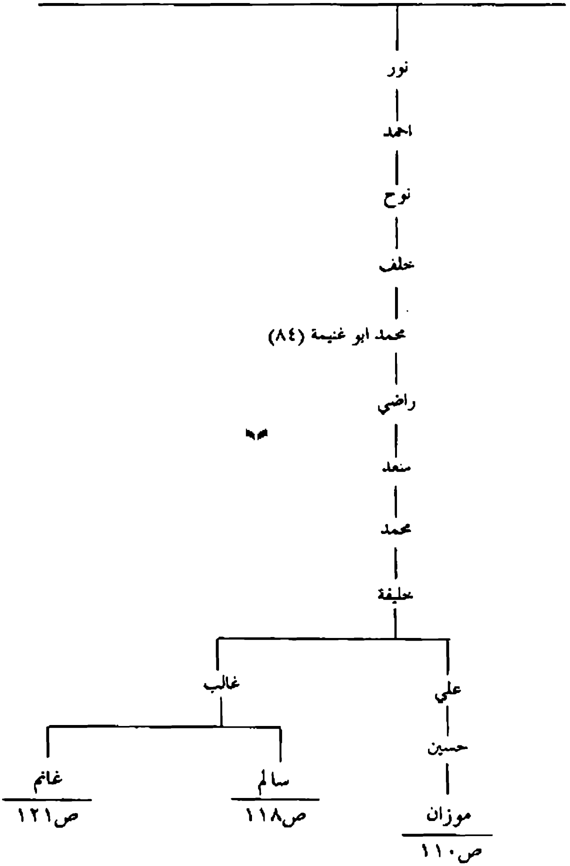

يتبع ص١٠٩: اعقاب موزان بن حسين بن علي/ آلبوغنيمة آل موزان في ذي قار وضواحيها

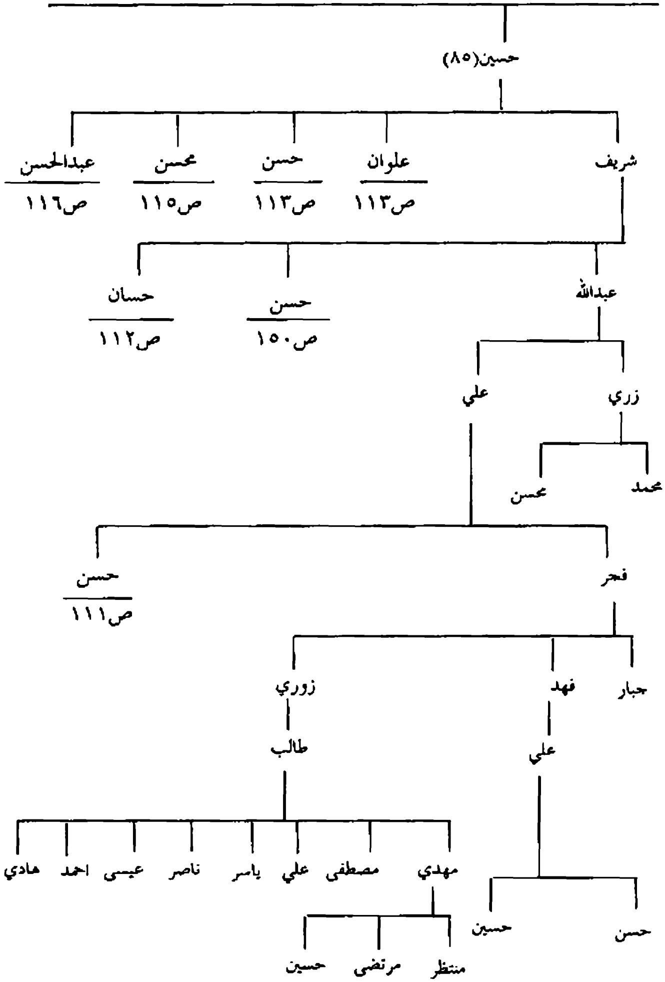

يتبع ص١١٠: اعقاب حسن بن علي بن عبدالله/آلبو غنيمة آل موزان في ذي قار وضواحيها

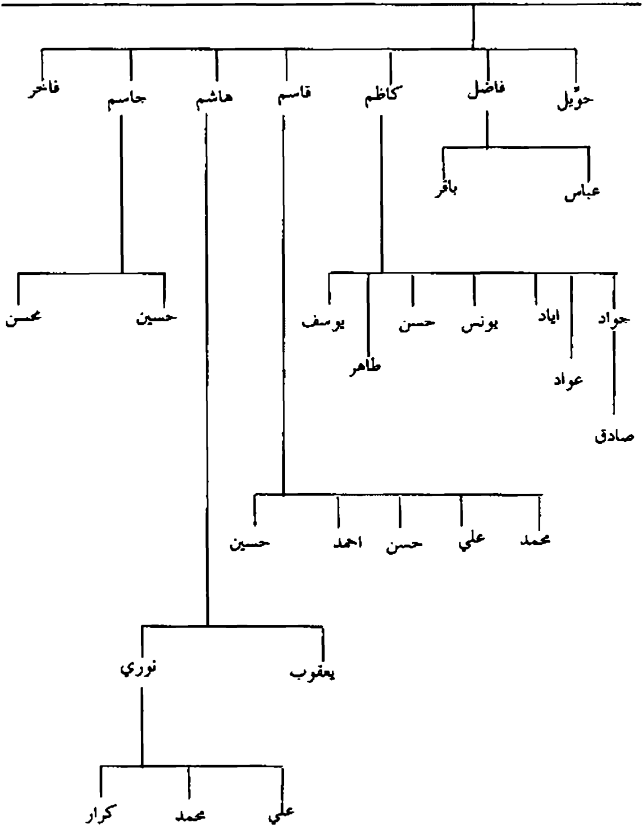

يتبع ص١١٠: اعقاب حسان بن شريف بن موزان / البوغنيمة آل موزان في ذي قار وضواحيها

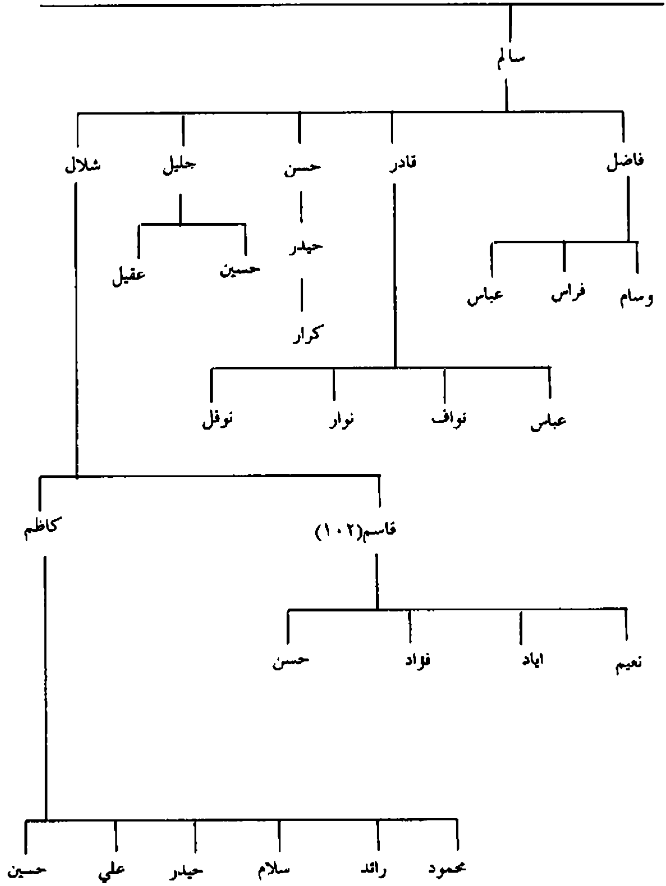

يتبع ص١١٠: اعقاب علوان وحسن ابنا حسين بن موزان / البوغنيمة آل موزان في ذي قار وضواحيها

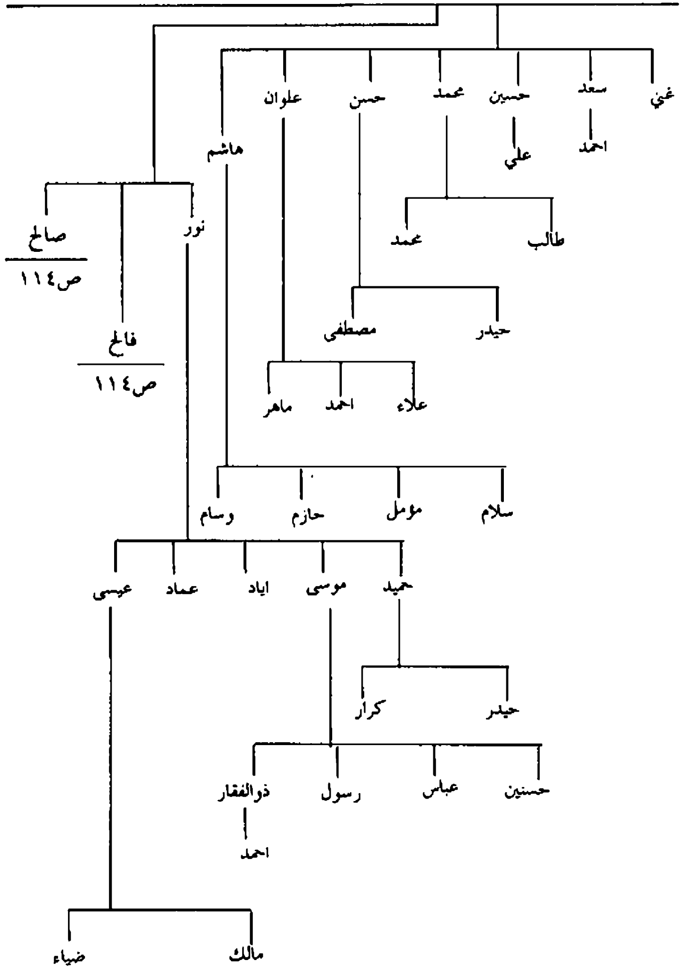

يتبع ص١١٣: اعقاب فالح وصالح ابنا حسن بن حسين / البوغنيمة آل موزان في ذي قار وضواحيها

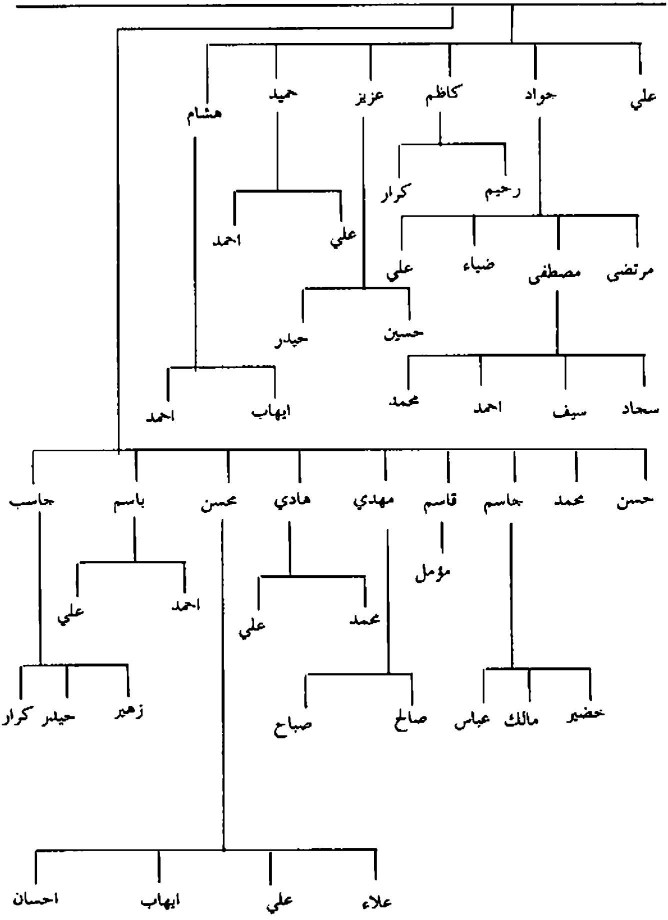

يتبع ص١١٠: اعقاب محسن بن حسين بن موزان / البوغنيمة آل موزان في ذي قار وضواحيها

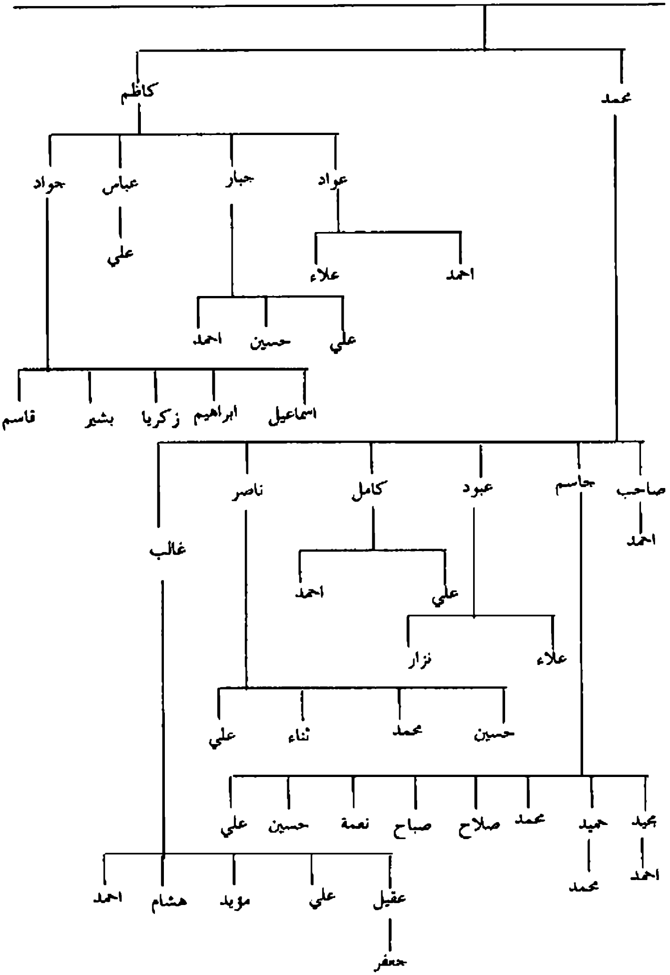

يتبع ص١١٠: اعقاب عبدالحسن بن حسين بن موزان / البوغنيمة آل موزان في ذي قار وضواحيها

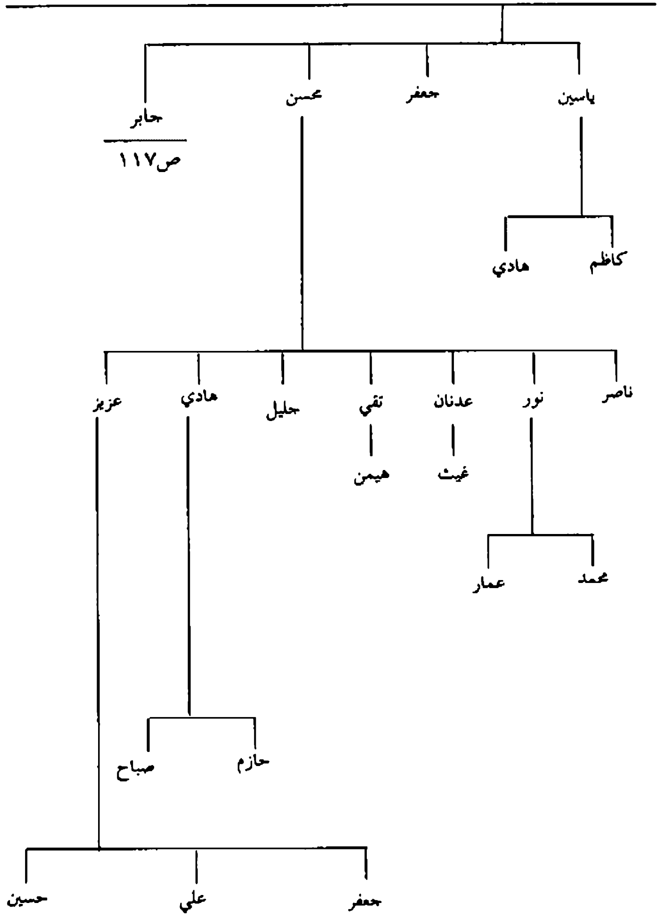

يتبع ص١١٦:اعقاب جابر بن عبدالحسن بن حسين / البوغنيمة آل موزان في ذي قار وضواحيها

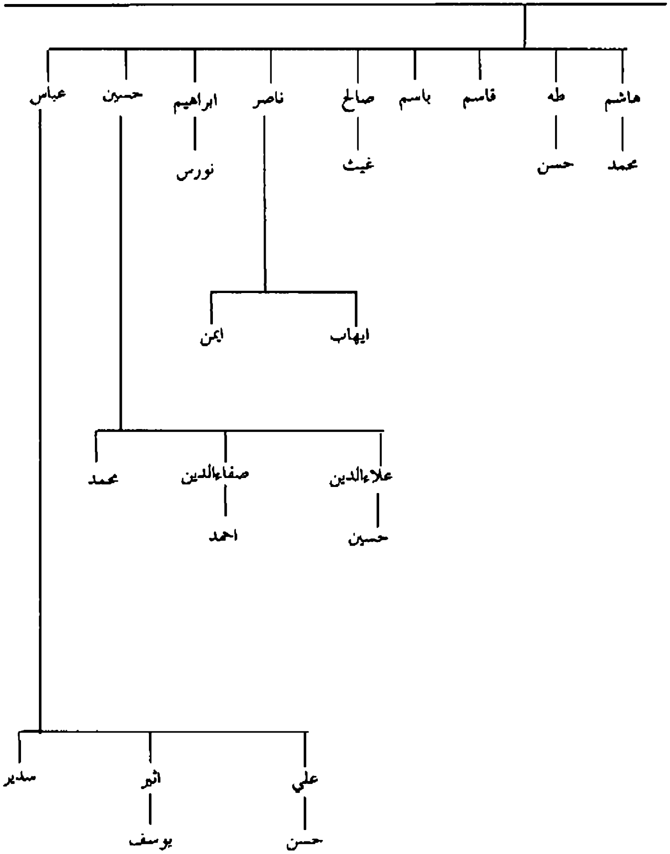

يتبع ص١٠٩: اعقاب سالم(٨٩) بن غالب بن خليفة / آلبو غنيمة آل سالم في ميسان وبغداد

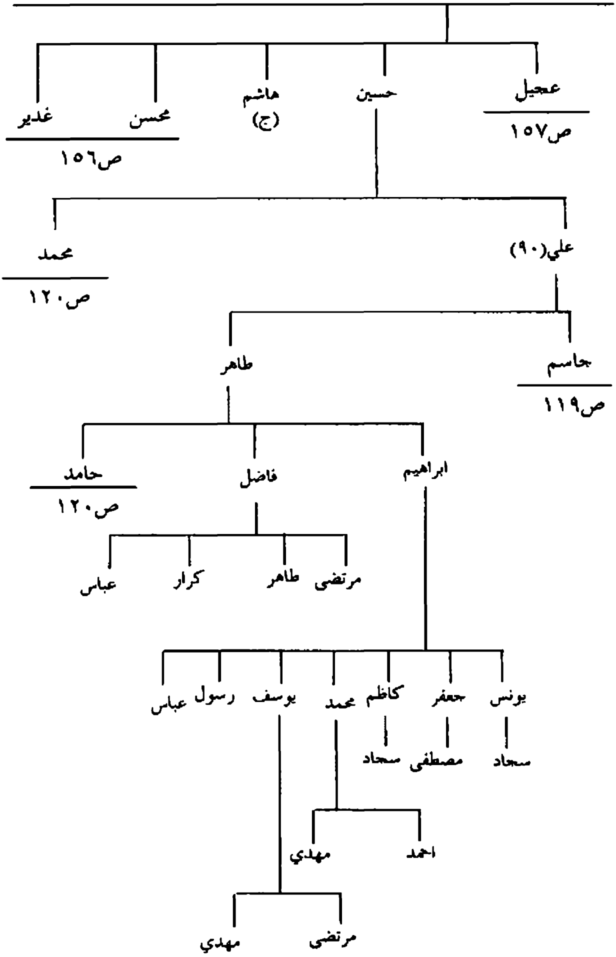

يتبع ص١١٨: اعقاب جاسم بن علي بن حسين / آلبو غنيمة آل سالم في ميسان بغداد

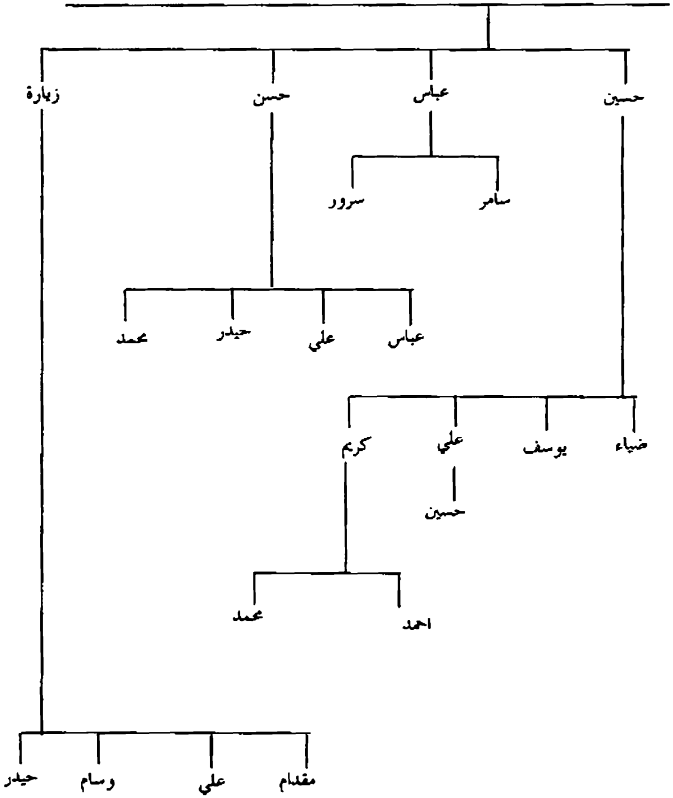

يتبع ص١١٨: اعقاب حامد بن طاهر واعقاب محمد بن حسين/ آلبو غنيمة آل سالم في ميسان بغداد

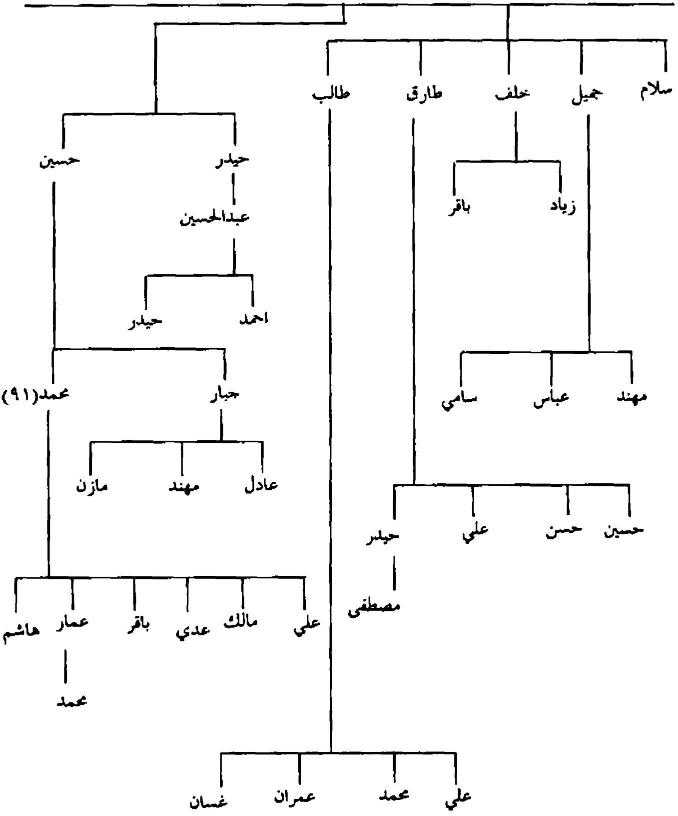

يتبع ص١٠٩: اعقاب غانم بن غالب بن خليفة / آلبو غنيمة آل غانم في سوق الشيوخ وضواحيها

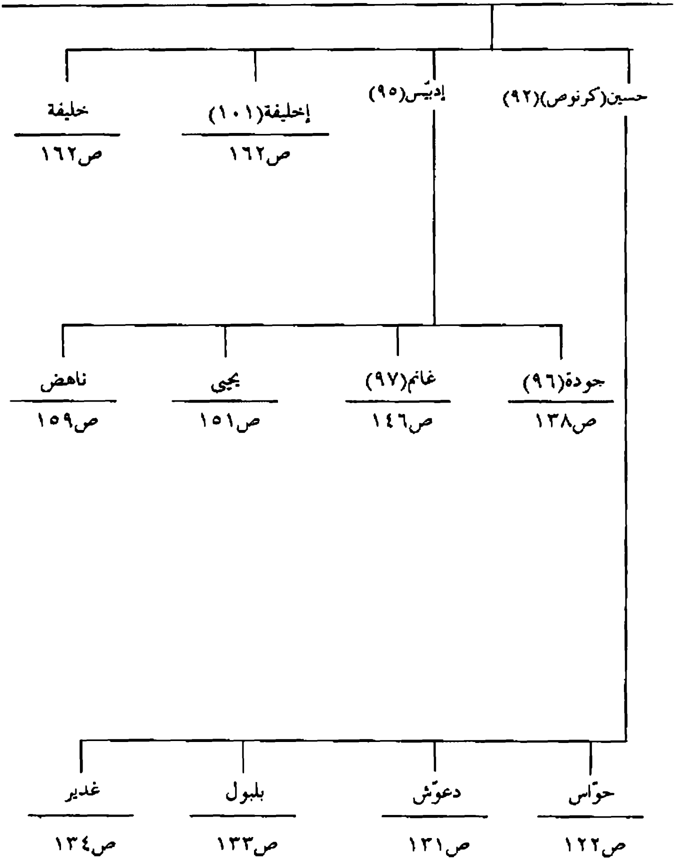

يتبع ص١٢١: اعقاب حوّاس بن حسين ((كرنوص)) ابن غانم /آلبوغنيمةآل حواس في سوق الشيوخ

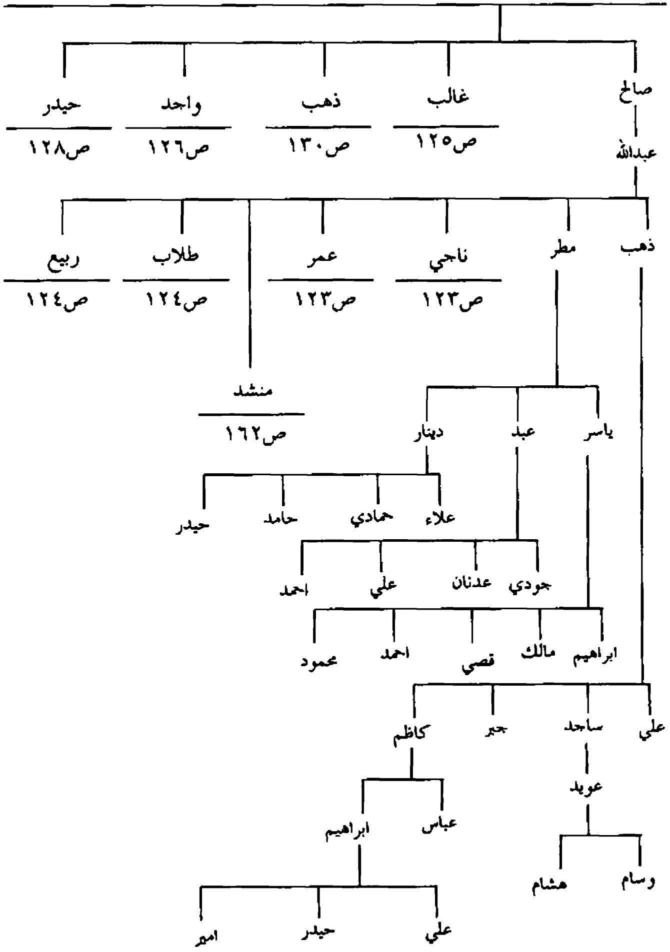

يتبع ص١٢٢: اعقاب ناجي وعمر ومنشدابناء عبدالله بن صالح /آلبوغنيمةآل حواس في سوق الشيوخ

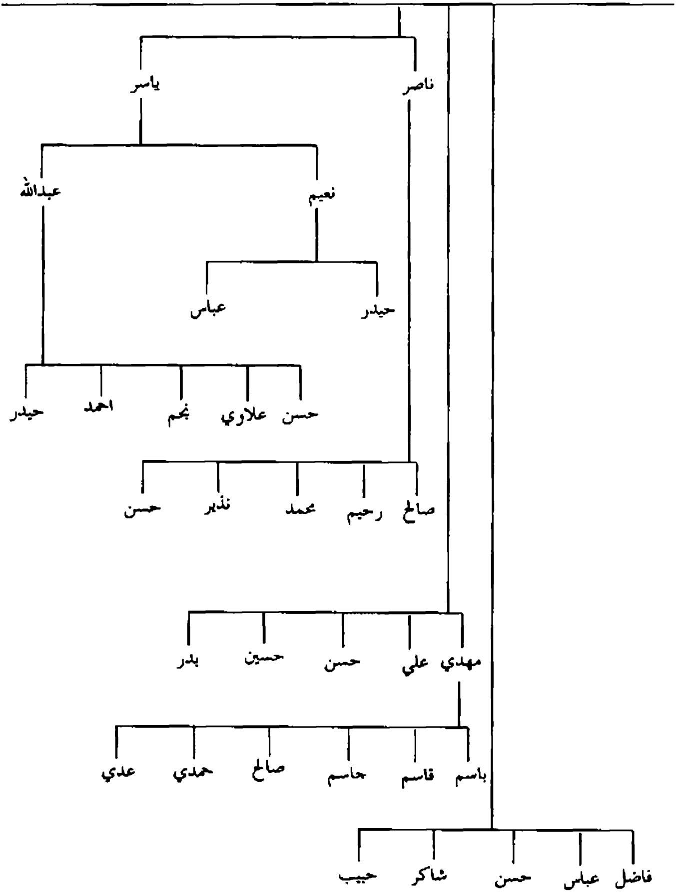

يتبع ص١٢٢: اعقاب طلاب وربيع ابناء عبدالله بن صالح /آلبوغنيمةآل حواس في سوق الشيوخ

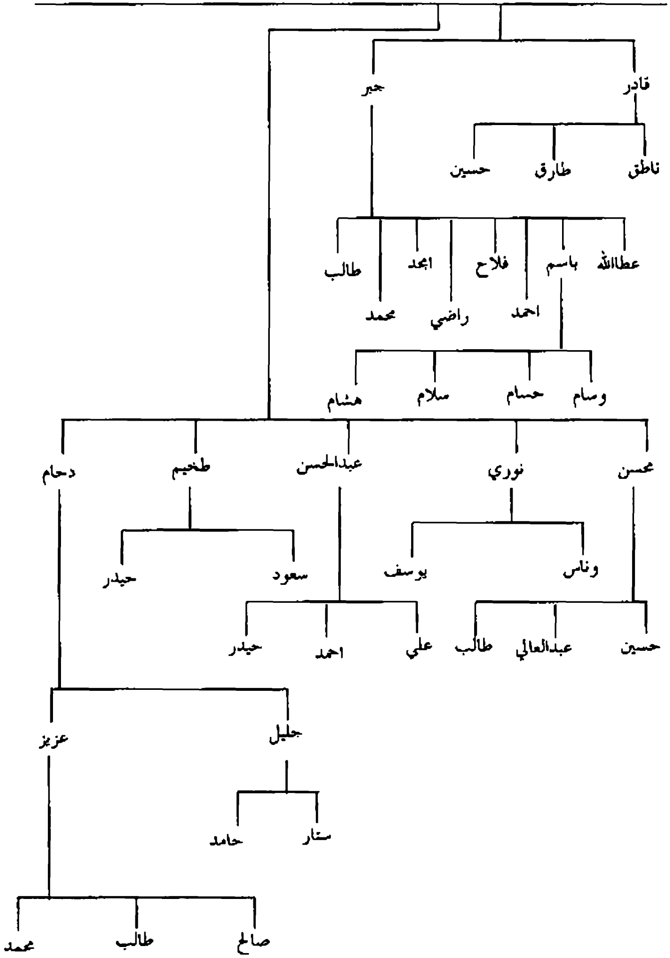

يتبع ص١٢٢: اعقاب غالب بن حواس بن حسين /آلبوغنيمةآل حواس في سوق الشيوخ

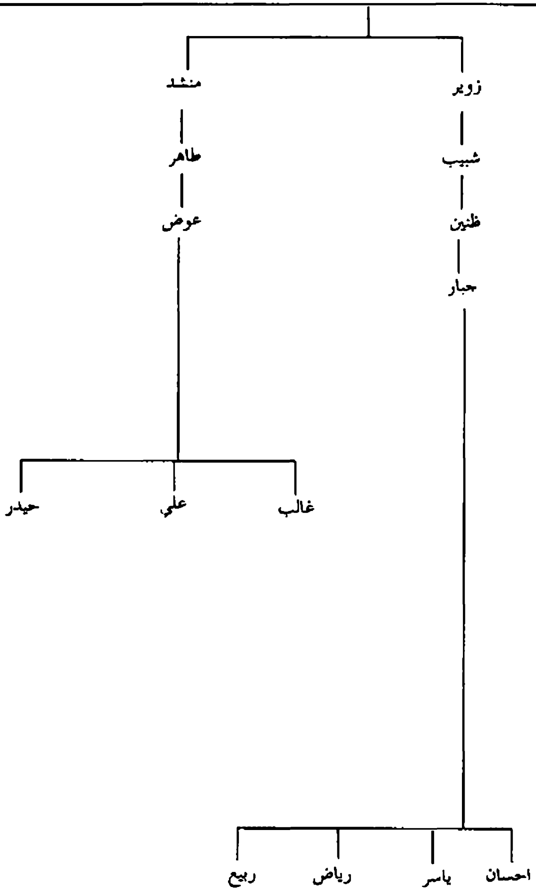

يتبع ص١٢٢: اعقاب واجد بن حواس بن حسين/آلبوغنيمةآل حواس في سوق الشيوخ

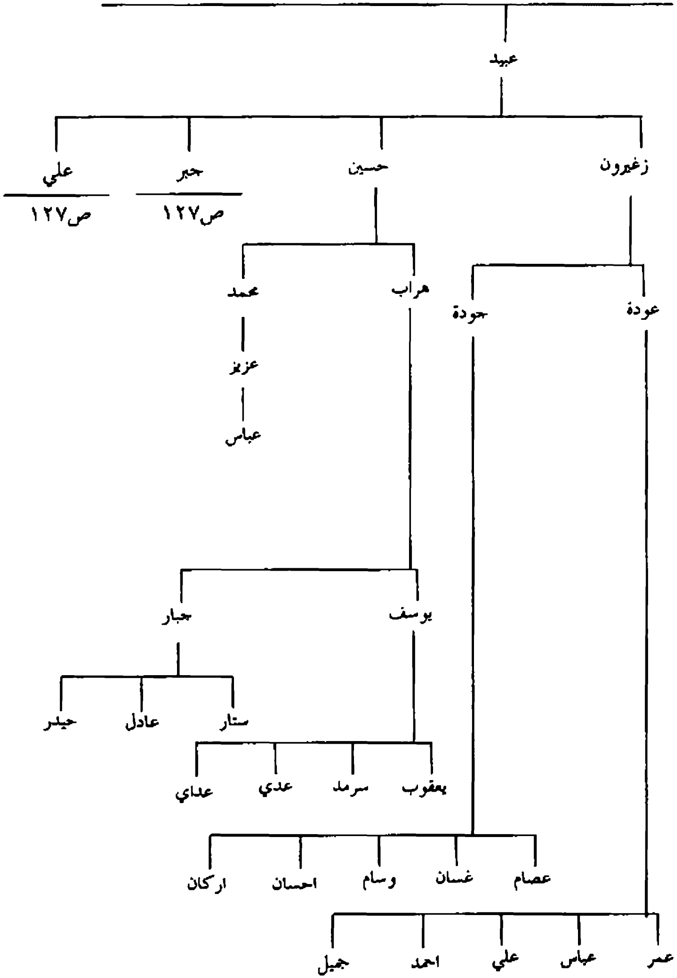

يتبع ص١٢٦: اعقاب علي وجبر ابنا عبيد بن واجد /آلبوغنيمةآل حواس في سوق الشيوخ

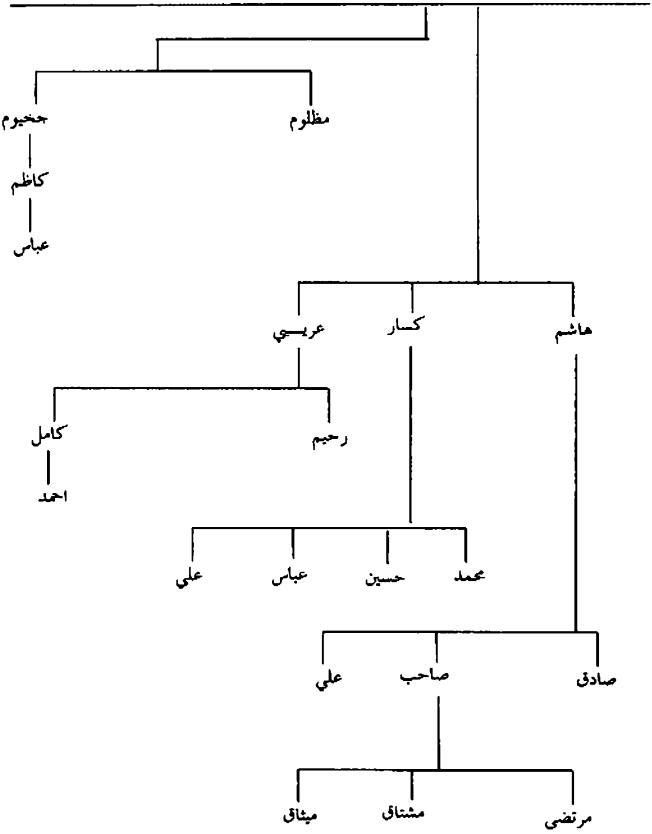

يتبع ص١٢٢: اعقاب حيدر بن حواس بن حسين /آلبوغنيمةآل حواس في سوق الشيوخ وضواحيها

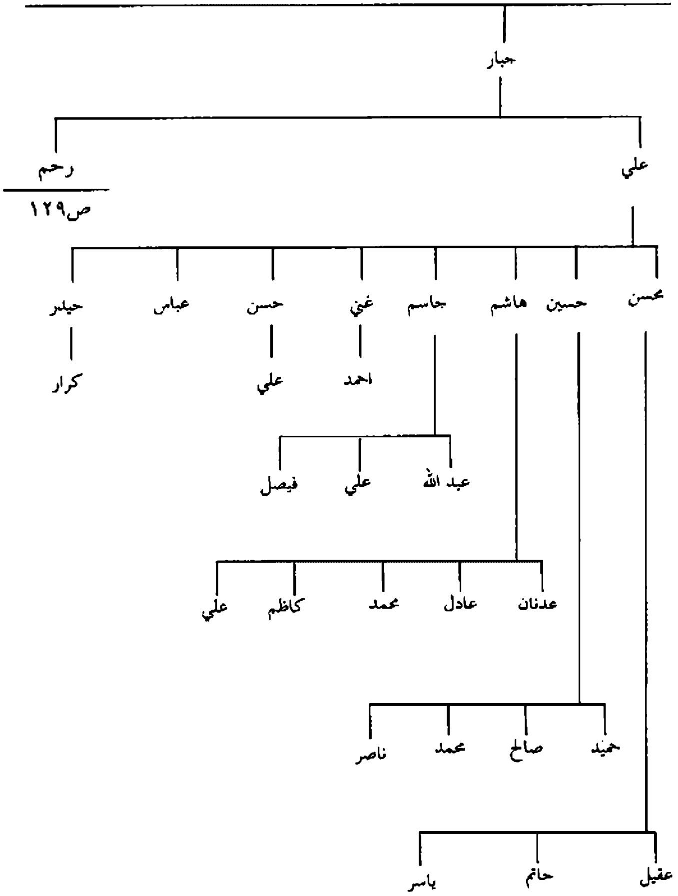

يتبع ص١٢٨: اعقاب رحم بن جبار بن حيدر /آلبوغنيمةآل حواس في سوق الشيوخ وضواحيها

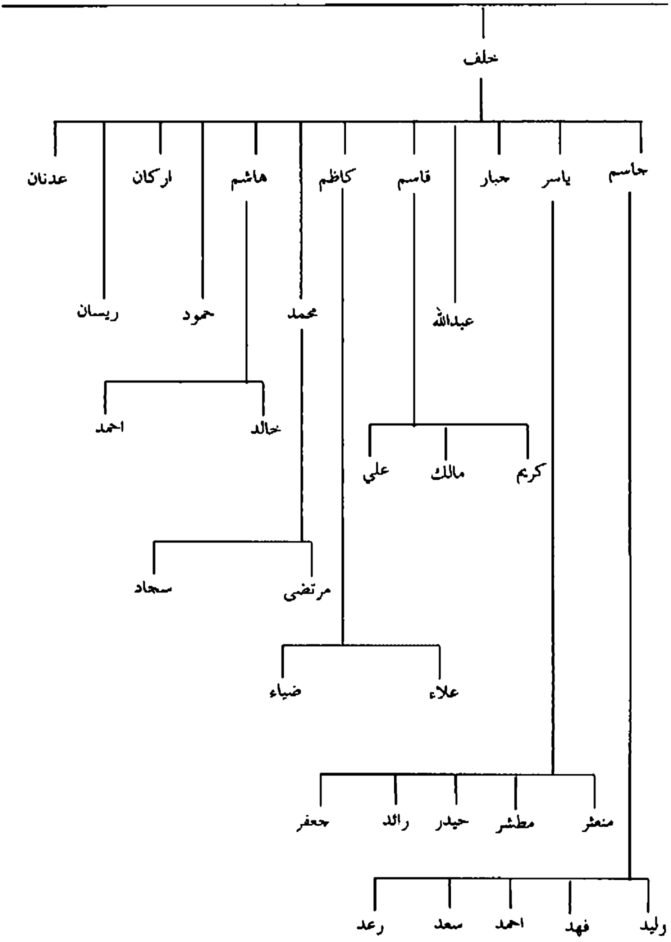

يتبع ص١٢٢: اعقاب ذهب بن حواس بن حسين / آلبوغنيمةآل حواس في سوق الشيوخ وضواحيها

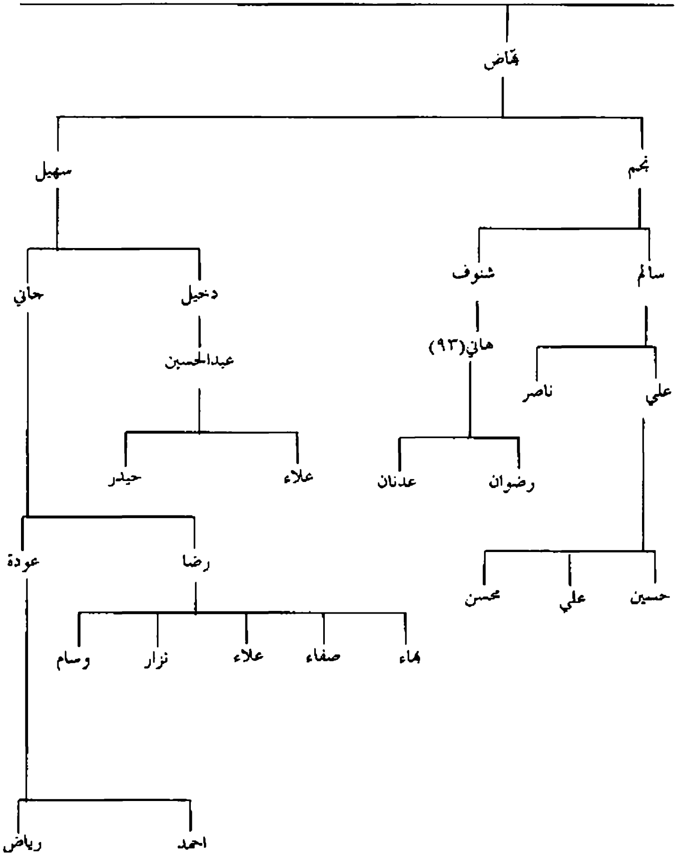

يتبع ص١٢١: اعقاب دعّوش بن حسين ((كرنوص)) ابن غانم /آلبوغنيمةآل دعّوش في سوق الشيوخ

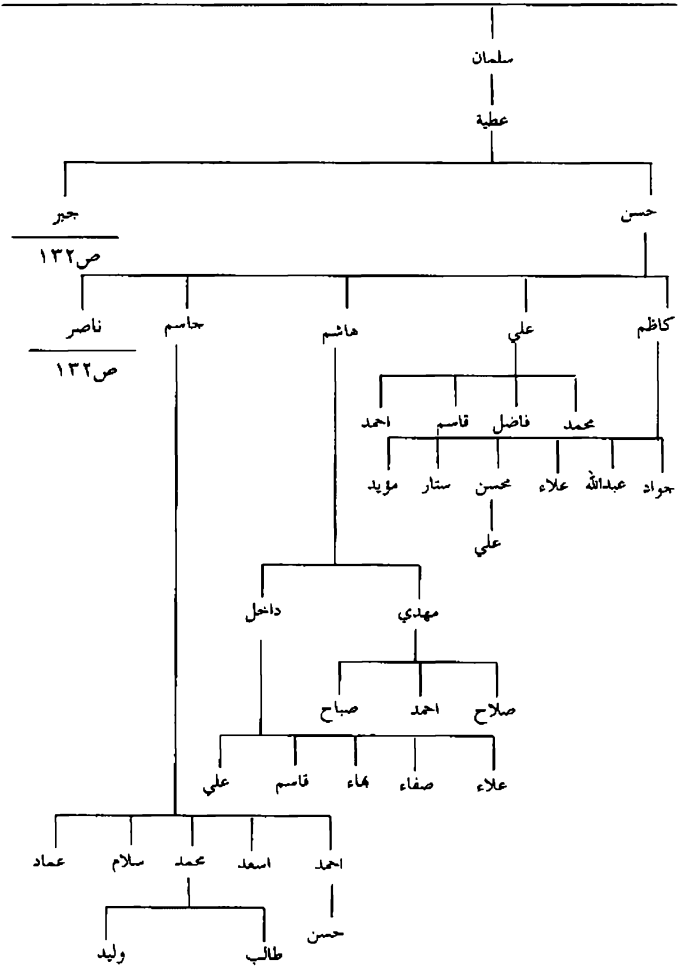

يتبع ص١٣١: اعقاب ناصر بن حسن واعقاب جبر بن عطية بن سلمان /آلبوغنيمةآل دعّوش في سوق الشيوخ

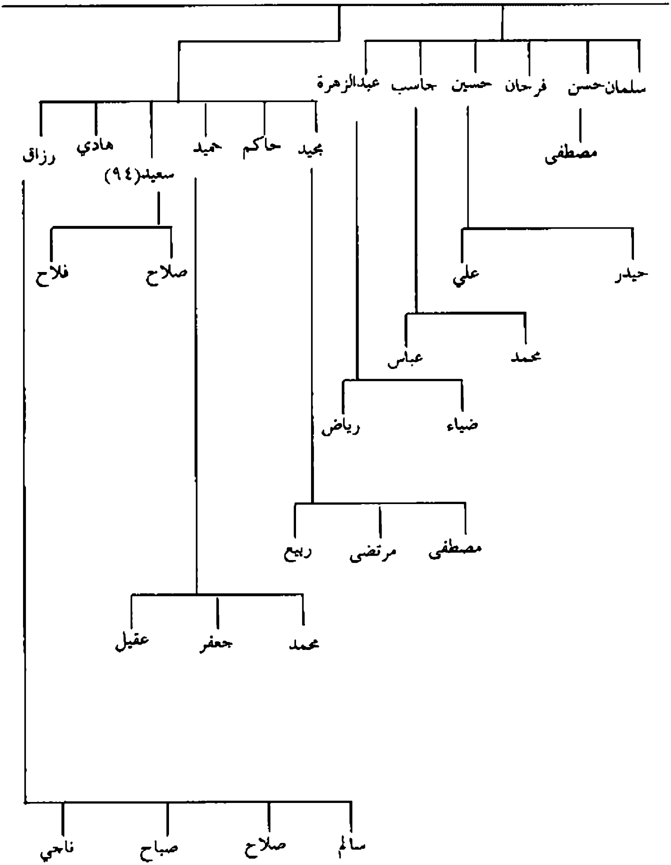

يتبع ص١٢١: اعقاب بلبول بن حسين ((كرنوص)) ابن غانم/آل بلبول من آل كرنوص في سوق الشيوخ

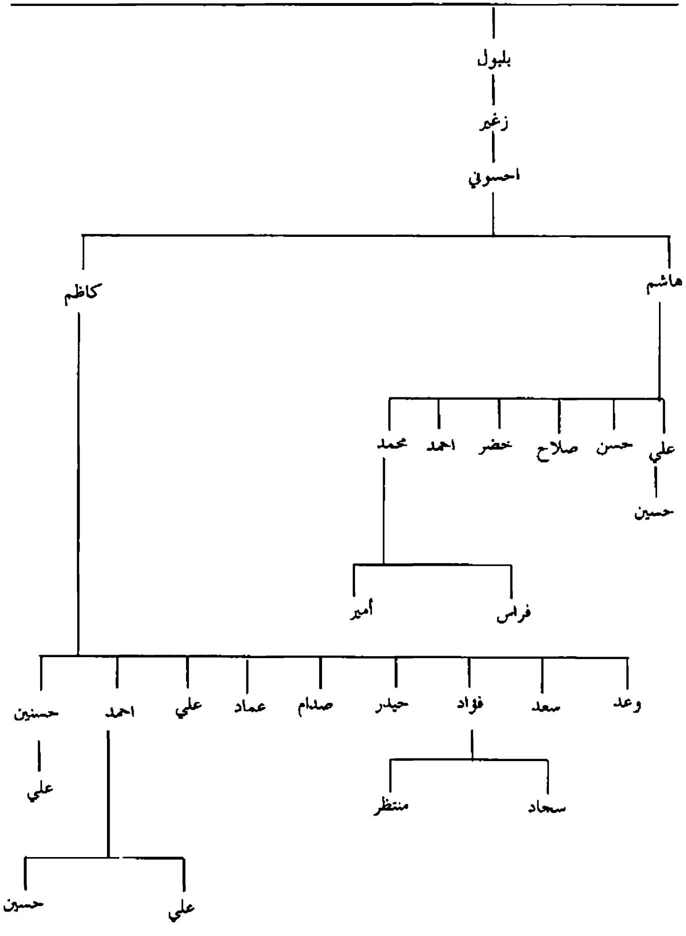

يتبع ص١٢١:اعقاب غدير بن حسين (كرنوص) ابن غانم /آل غدير من آل كرنوص في سوق الشيوخ

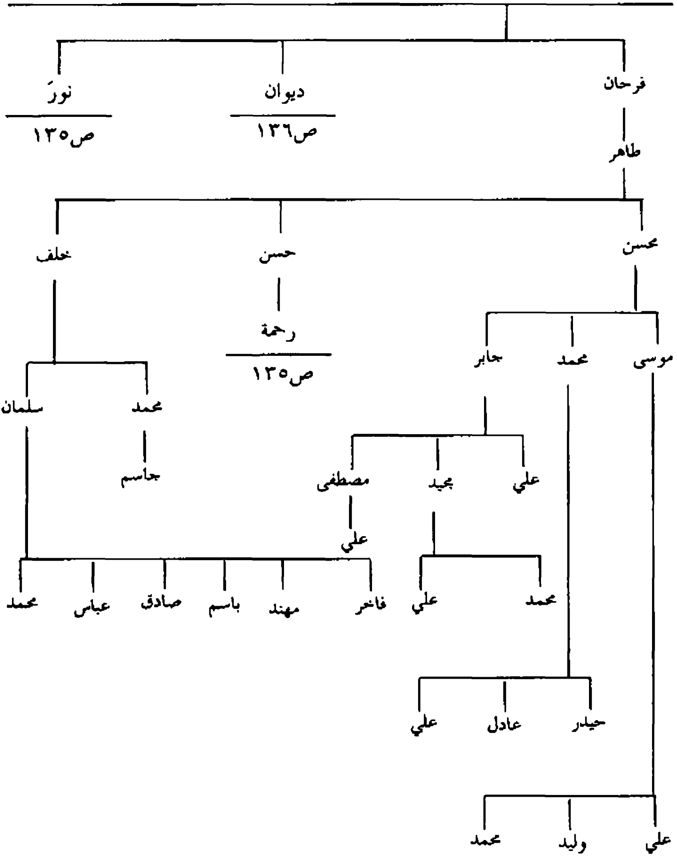

يتبع ص١٣٤: اعقاب رحمة بن حسن واعقاب نور بن غدير بن حسين/آلبوغنيمة في سوق الشيوخ

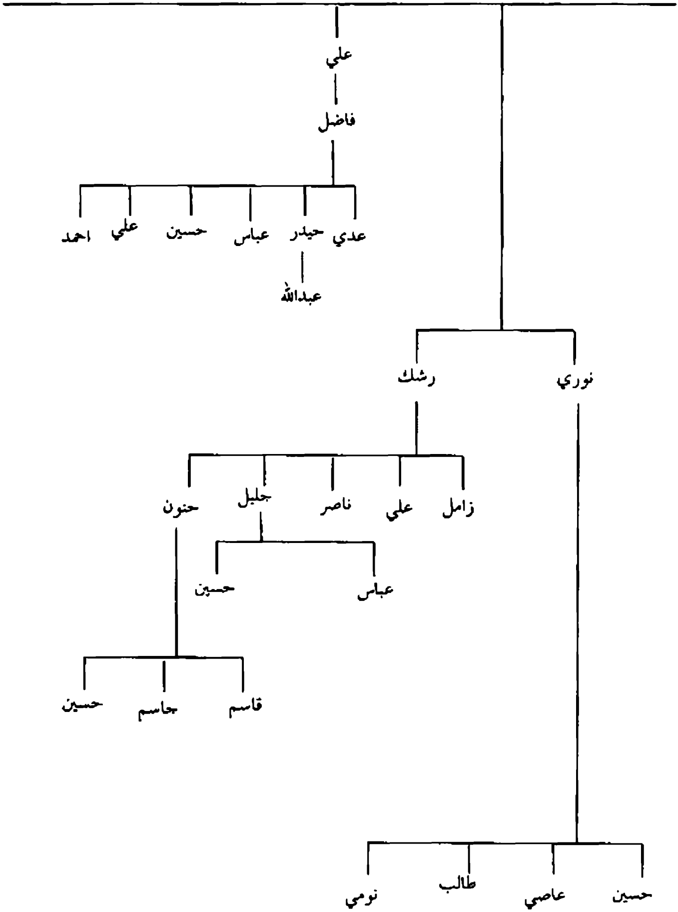

يتبع ص١٣٤: اعقاب ديوان بن غدير بن حسين/آلبو غنيمة آل كرنوص في سوق الشيوخ وضواحيها

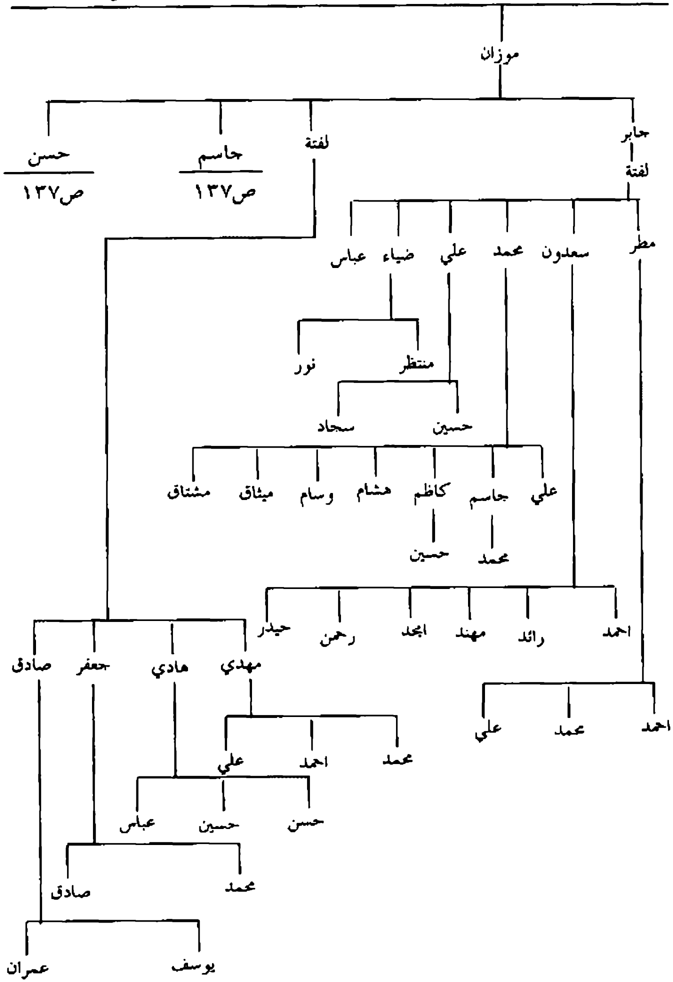

يتبع ص١٣٦: اعقاب جاسم وحسن ابناء موزان بن ديوان /آلبو غنيمة آل كرنوص في سوق الشيوخ وضواحيها

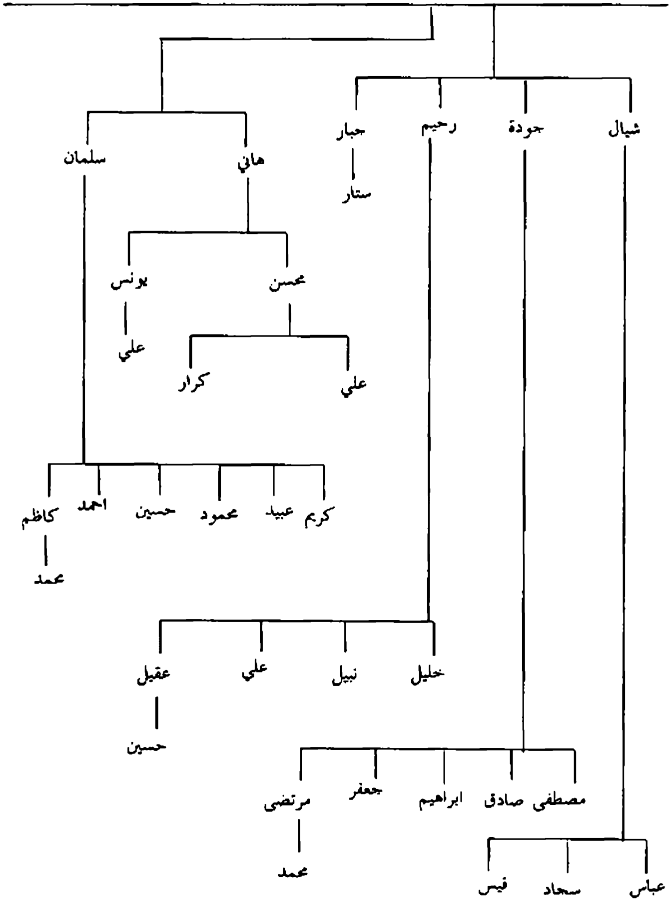

يتبع ص١٢١:اعقاب جودة بن دبيس بن غانم/آلبو غنيمة آل دبيس في ضواحي سوق الشيوخ

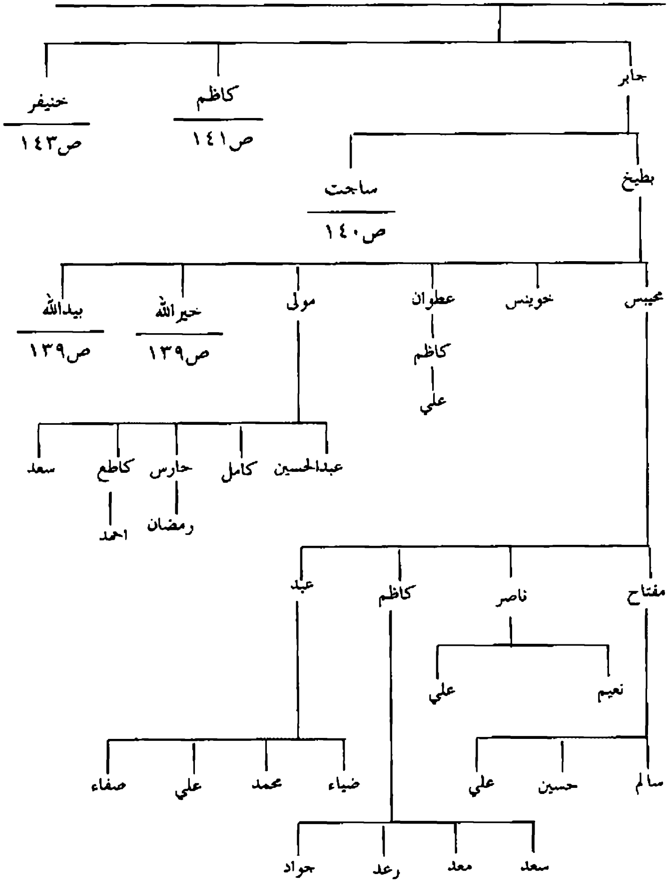

يتبع ص١٣٨:اعقاب خيرالله وبيدالله ابنا بطيخ بن غياض/آلبو غنيمة آل دبيس في ضواحي سوق الشيوخ

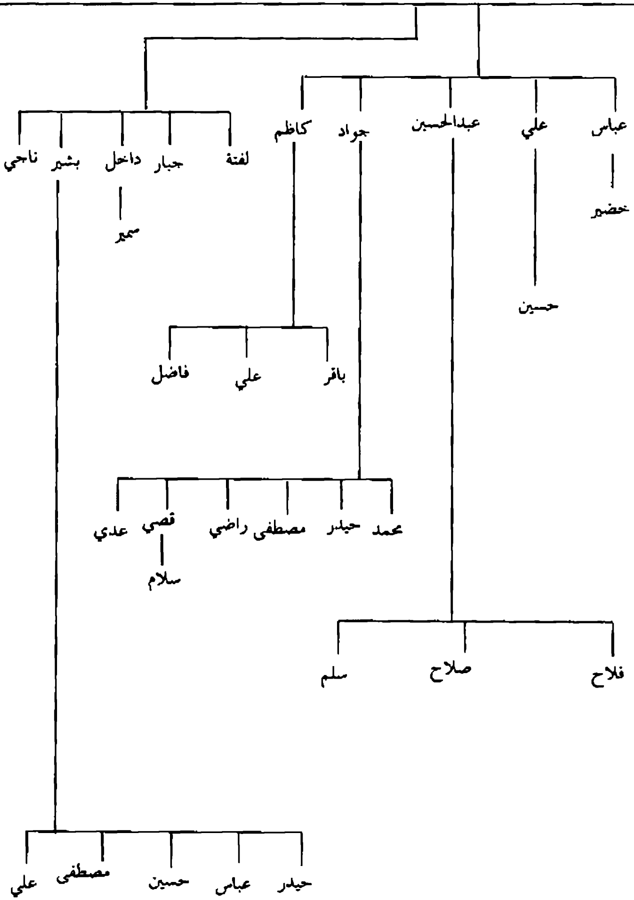

يتبع ص١٣٨: اعقاب ساجت بن غياض بن جودة/آلبو غنيمة آل دبيس في ضواحي سوق الشيوخ

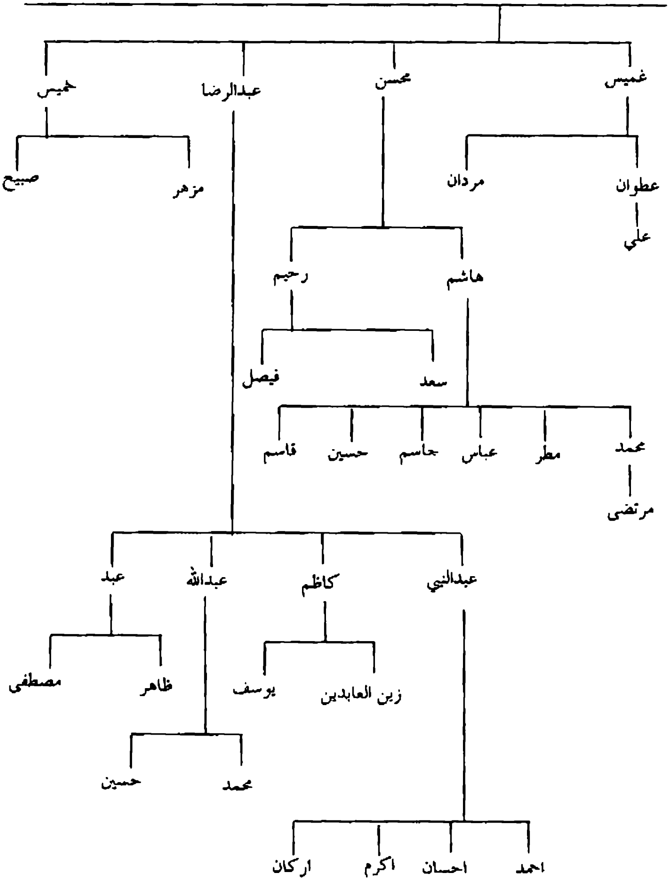

يتبع ص١٣٨: اعقاب كاظم بن جودة بن دبيس/آلبو غنيمة آل دبيس في ضواحي سوق الشيوخ

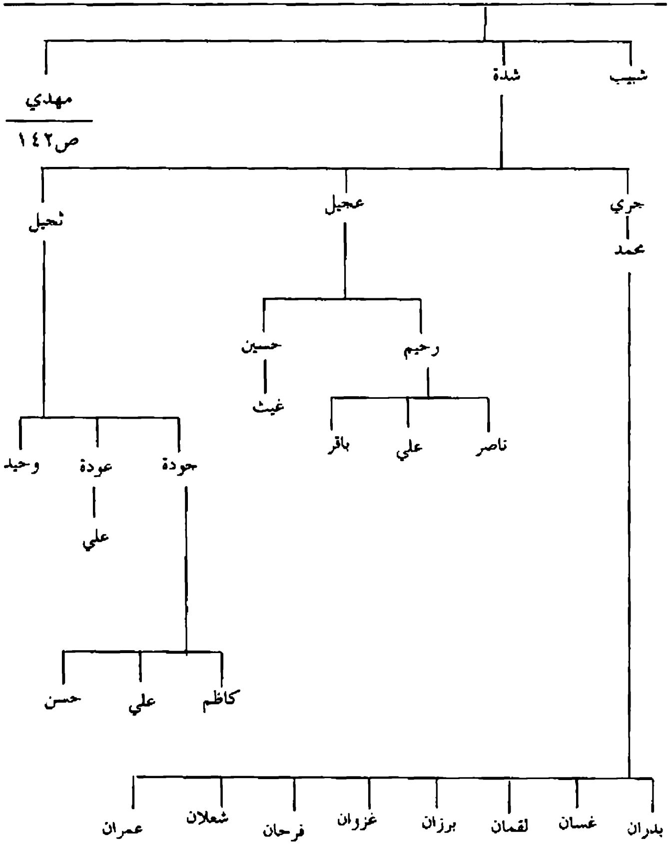

يتبع ص١٤١: اعقاب مهدي بن كاظم بن جودة/آلبو غنيمة آل دبيس في ضواحي سوق الشيوخ

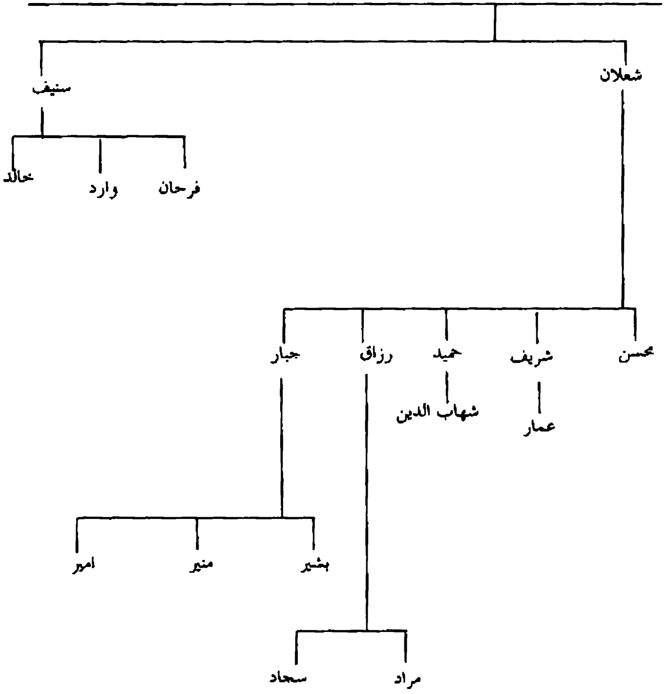

يتبع ص١٣٨: اعقاب خنيفر بن جودة بن دبيس/آلبو غنيمة آل دبيس في ضواحي سوق الشيوخ

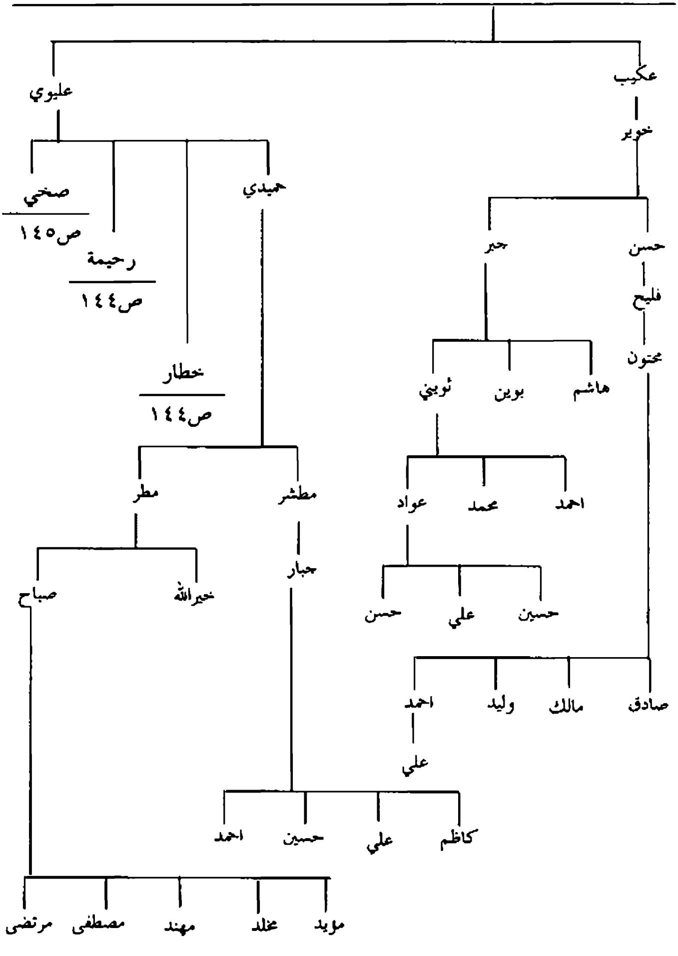

يتبع ص١٤٣: اعقاب خطار ورحيمة ابناء عليوي بن خنيفر/آلبو غنيمة آل دبيس في ضواحي سوق الشيوخ

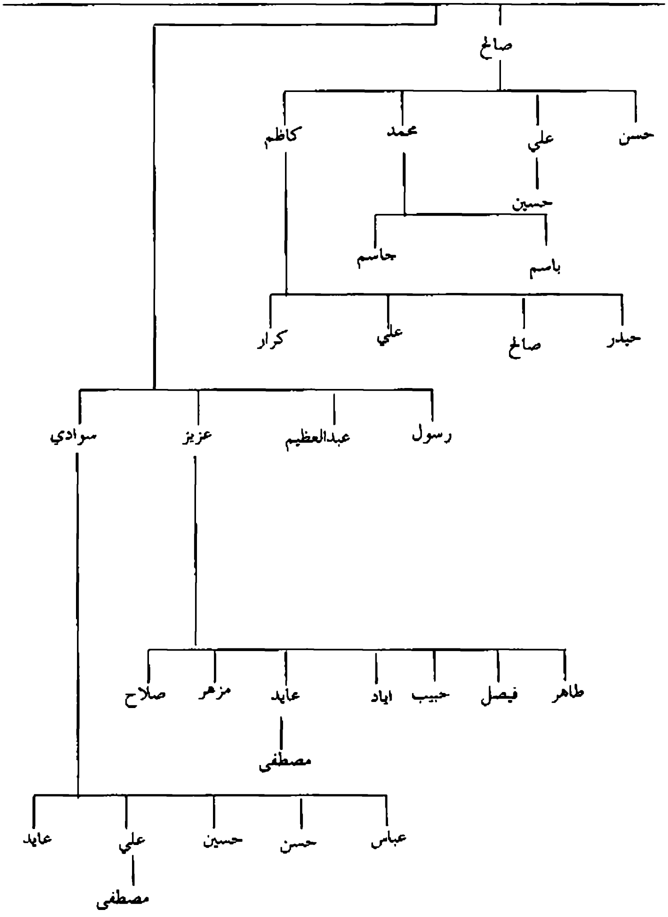

يتبع ص١٤٣: اعقاب صخي بن عليوي بن خنيفر/آلبو غنيمة آل دبيس في ضواحي سوق الشيوخ

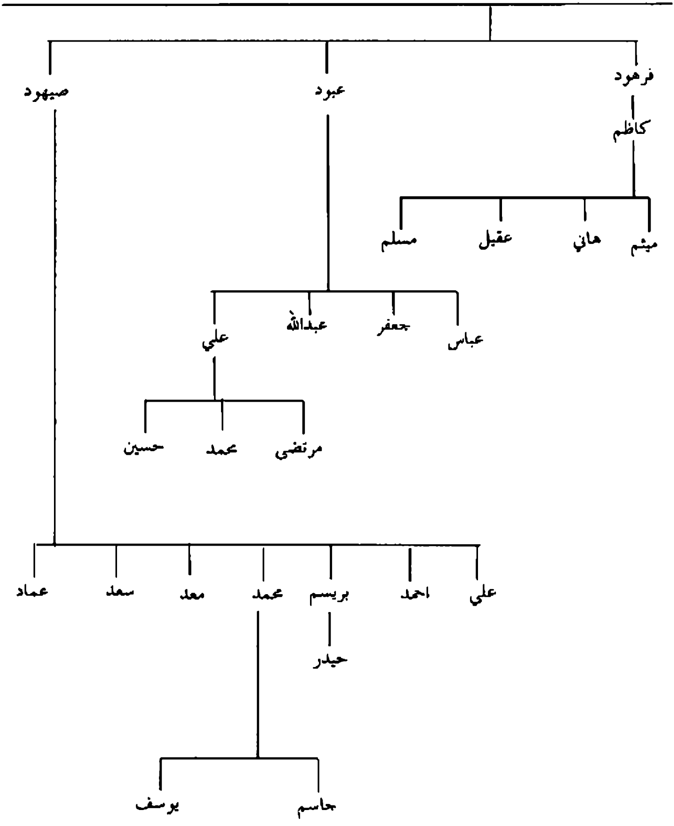

يتبع ص١٢١: اعقاب غانم بن إدييس بن غانم/آلبو غنيمة آل غانم في سوق الشيوخ وضواحيها

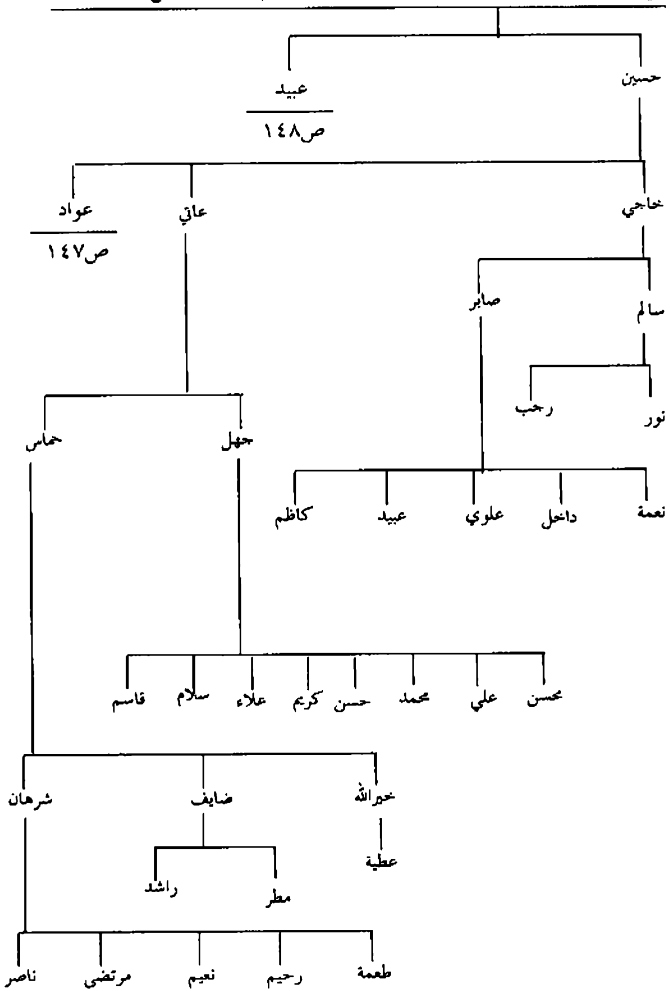

يتبع ص١٤٦ :اعقاب عواد بن حسين بن غانم /آلبو غنيمة آل غانم في سوق الشيوخ وضواحيها

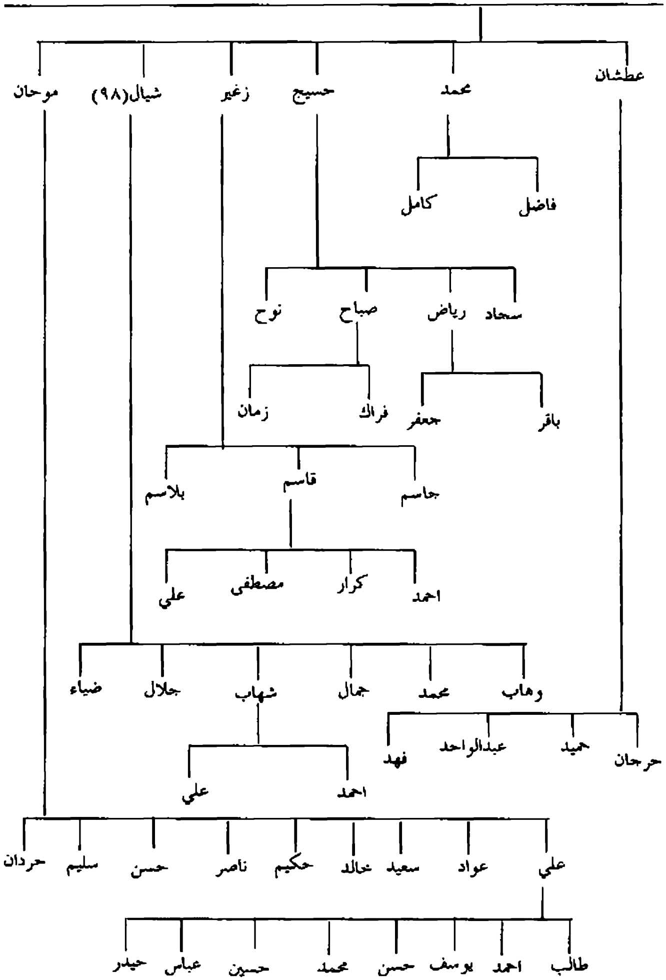

يتبع ص١٤٦: اعقاب عبيد بن غانم بن إدبيس/آلبو غنيمة آل غانم في سوق الشيوخ وضواحيها

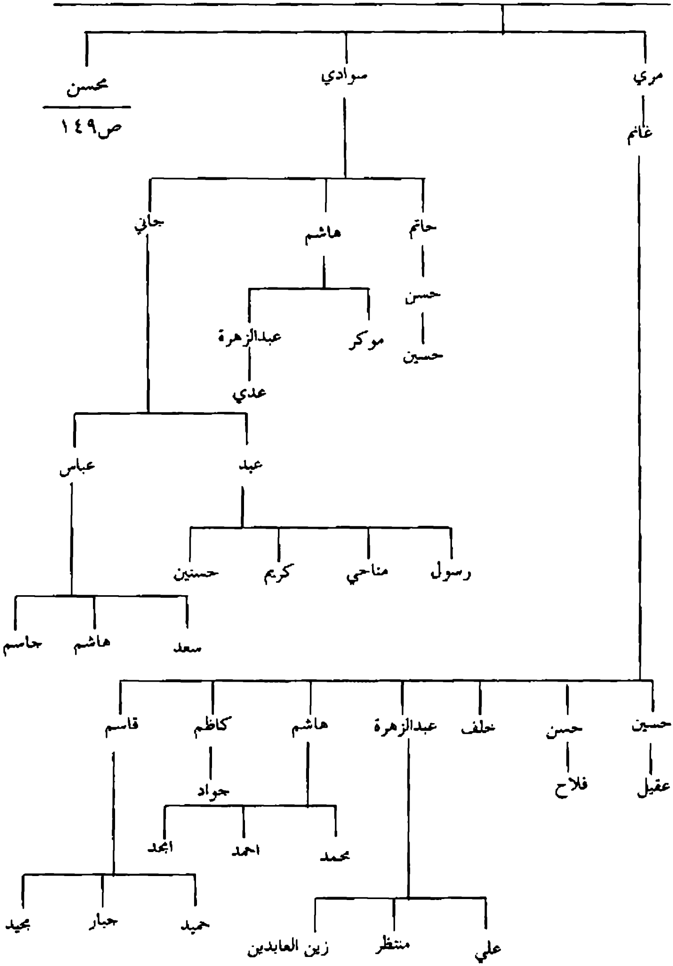

يتبع ص١٤٨: اعقاب محسن بن عبيد بن غانم /آلبو غنيمة آل غانم في سوق الشيوخ وضواحيها

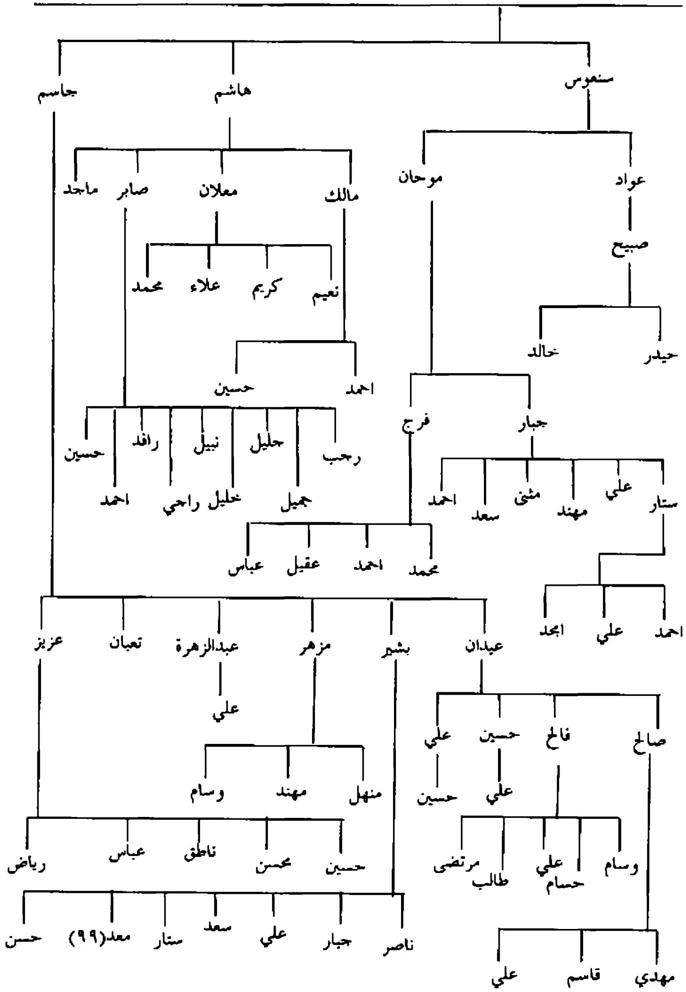

يتبع ص١١٠: اعقاب حسن بن شريف بن حسين /آلبو غنيمة آلموزان في ضواحي ذي قار

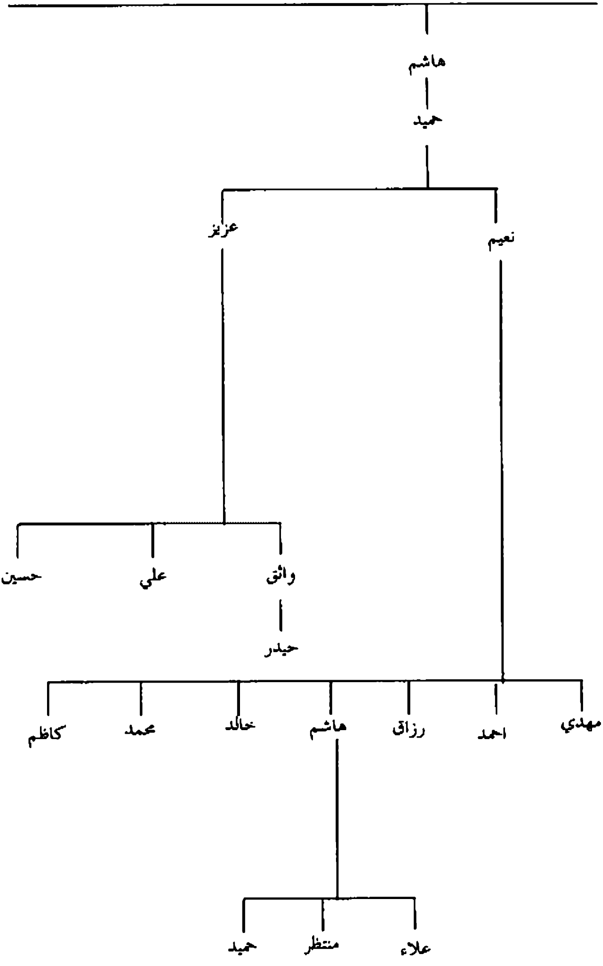

يتبع ص١٢١: اعقاب يحيى بن دبيّس بن غانم /آلبو غنيمة آل يحيى في ضواحي سوق الشيوخ

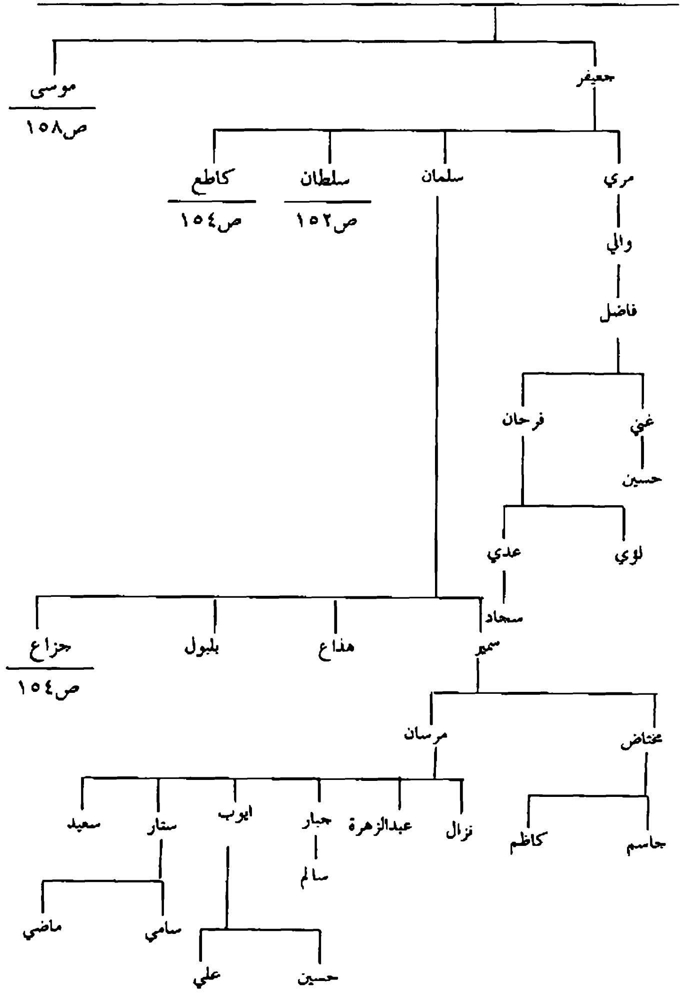

يتبع ص١٥١:اعقاب سلطان بن جعيفر بن يحيى /آلبوغنيمة آل جعيفر في ضواحي سوق الشيوخ

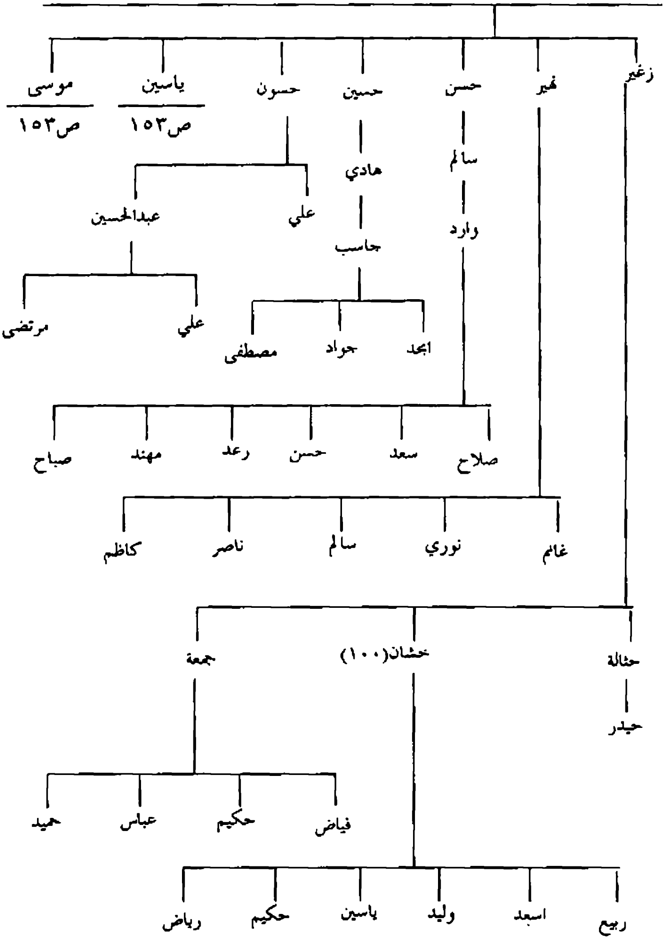

يتبع ص١٥٢: اعقاب ياسين وموسى ابناء سلطان بن جعيفر/آلبوغنيمة آل جعيفر في ضواحي سوق الشيوخ

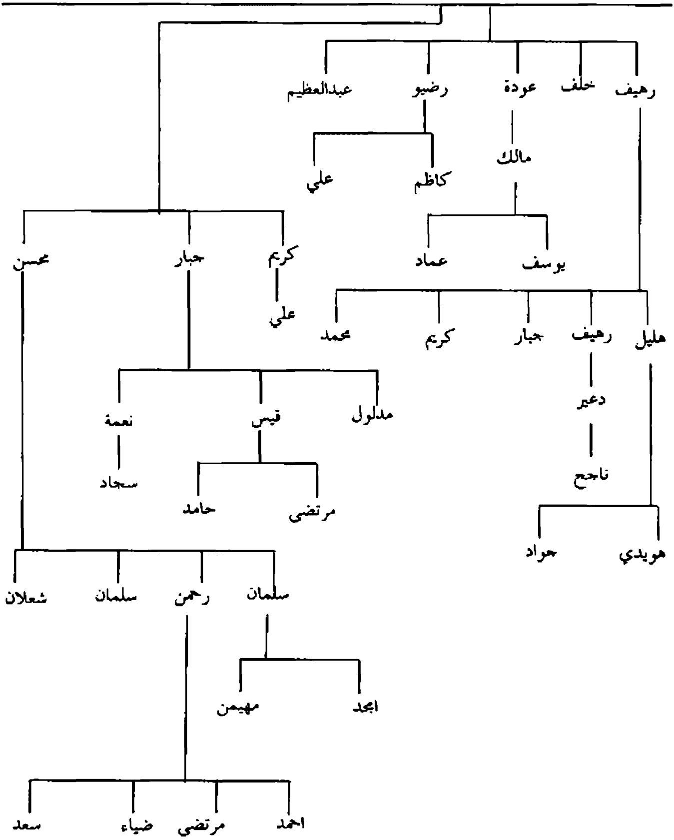

يتبع ص١٥١ :اعقاب جزاع بن سلمان واعقاب كاطع بن جعيفر/آلبوغنيمة آل كاطع في الهوير

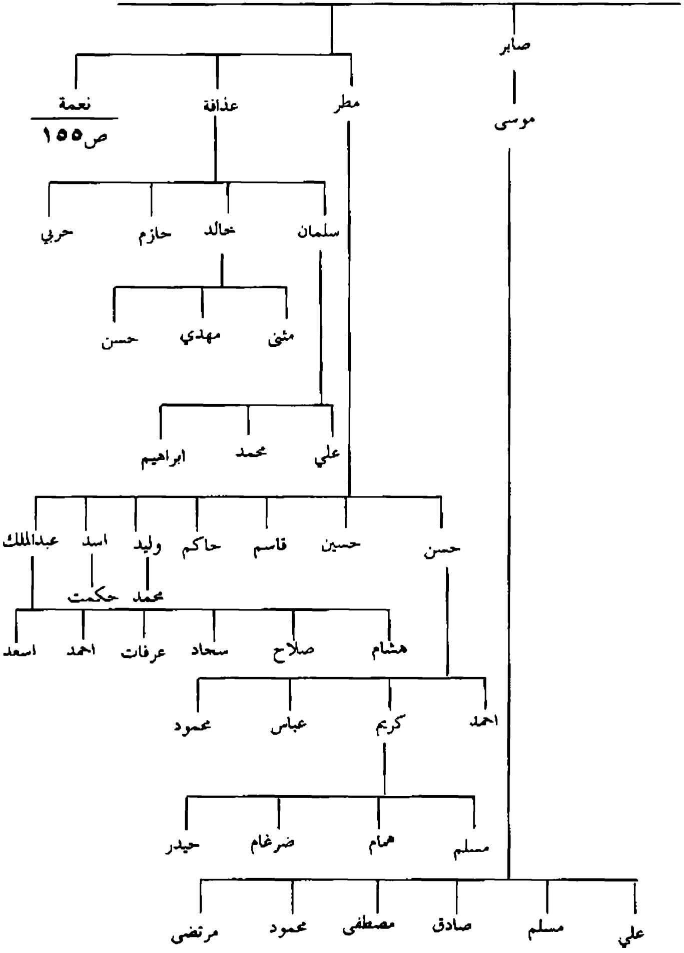

يتبع ص١٥٤: اعقاب نعمة بن كاطع بن جعيفر /آلبوغنيمة آل جعيفر في ذي قار وضواحيها

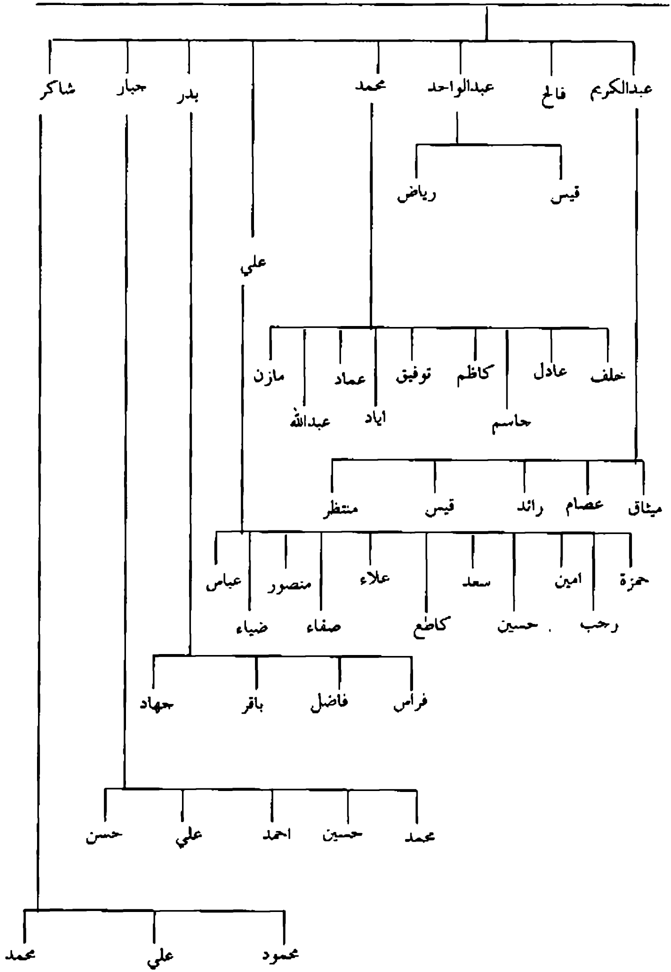

يتبع ص١١٨: اعقاب محسن وغدير ابنا سالم بن غالب / آلبوغنيمة آل سالم في ميسان وبغداد

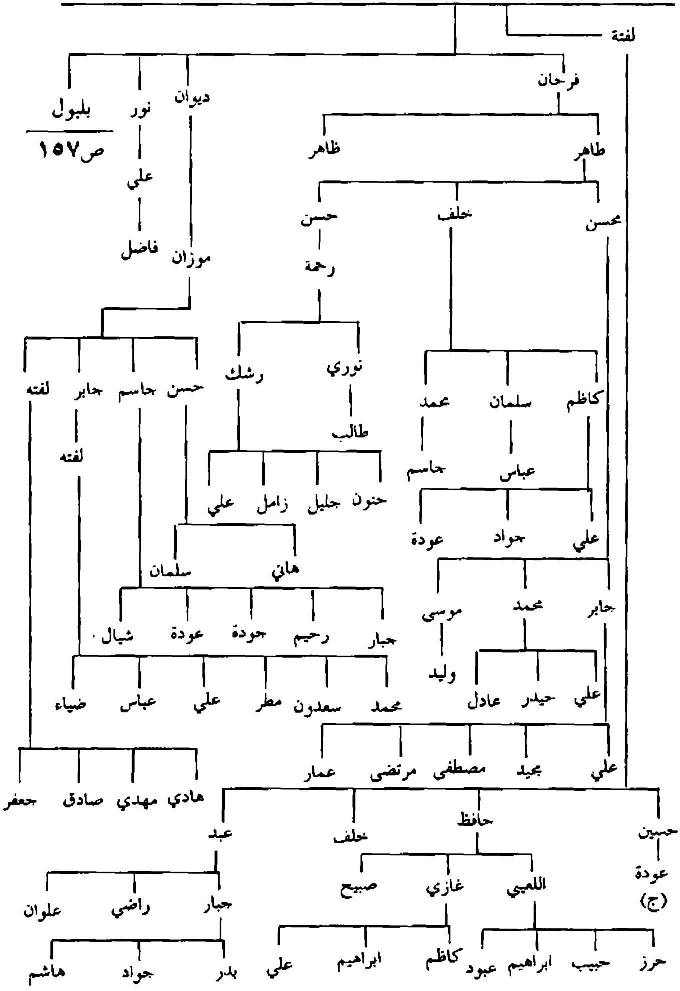

يتبع ص١٥٦،١١٨: اعقاب عجيل بن سالم واعقاب بلبول بن غدير/آلبوغنيمة آل سالم في ميسان وبغداد

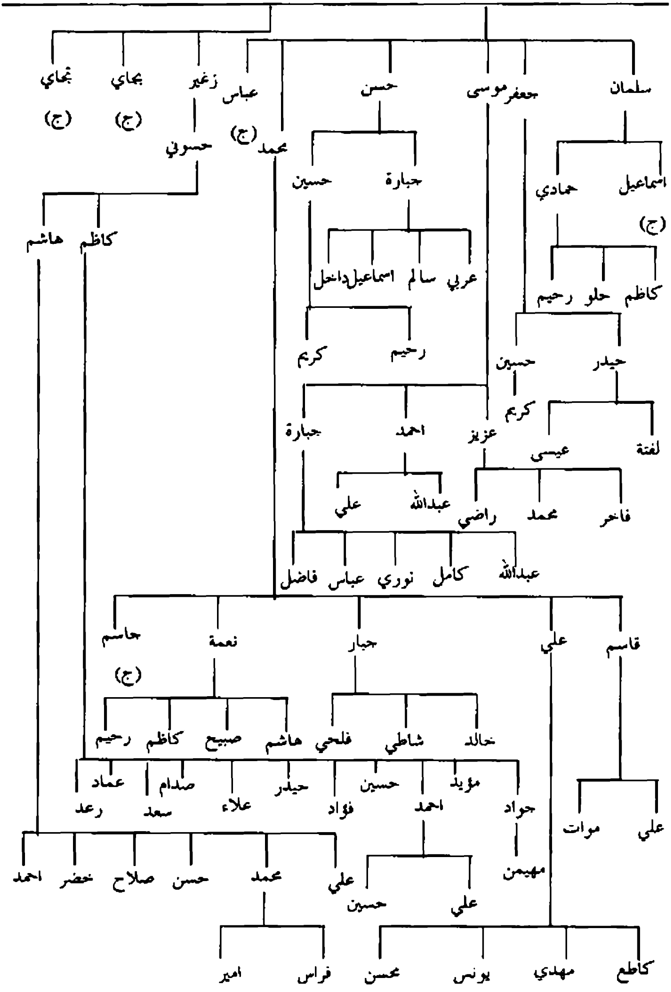

يتبع ص١٥١: اعقاب موسى بن يحيى بن ديّس / آلبوغنيمة آل يحيى في ضواحي سوق الشيوخ

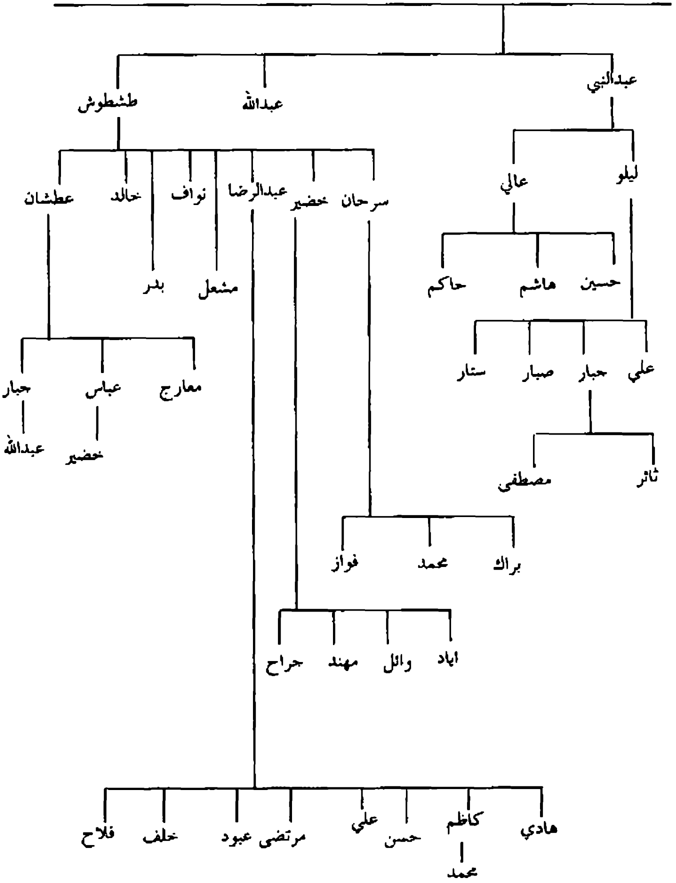

يتبع ص١٢١ : اعقاب ناهض بن دبيّس بن غانم/آلبو غنيمة آل ناهض في ضواحي سوق الشيوخ

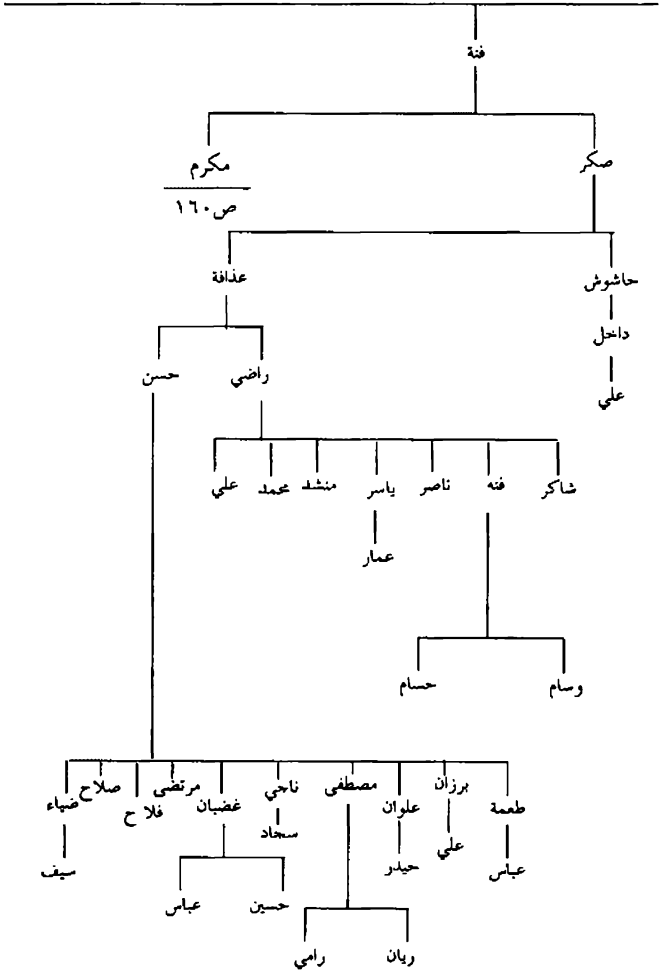

يتبع ص١٥٩: اعقاب مكرم بن فنة بن ناهض/آلبو غنيمة آل ناهض في ضواحي سوق الشيوخ

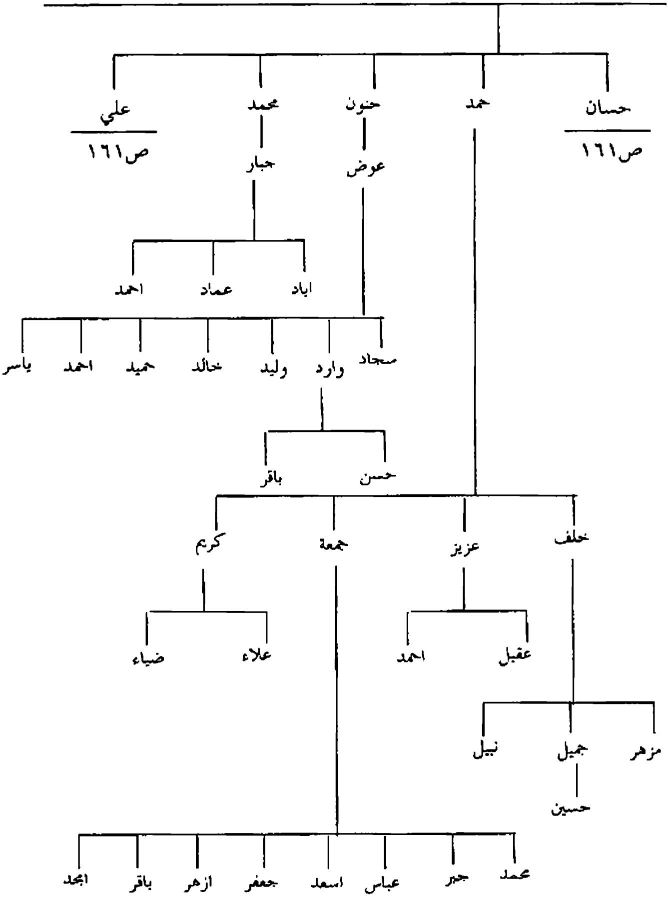

يتبع ص١٦٠: اعقاب حسان وعلي ابنا مكرم بن فنة /آلبو غنيمة آل ناهض في ضواحي سوق الشيوخ

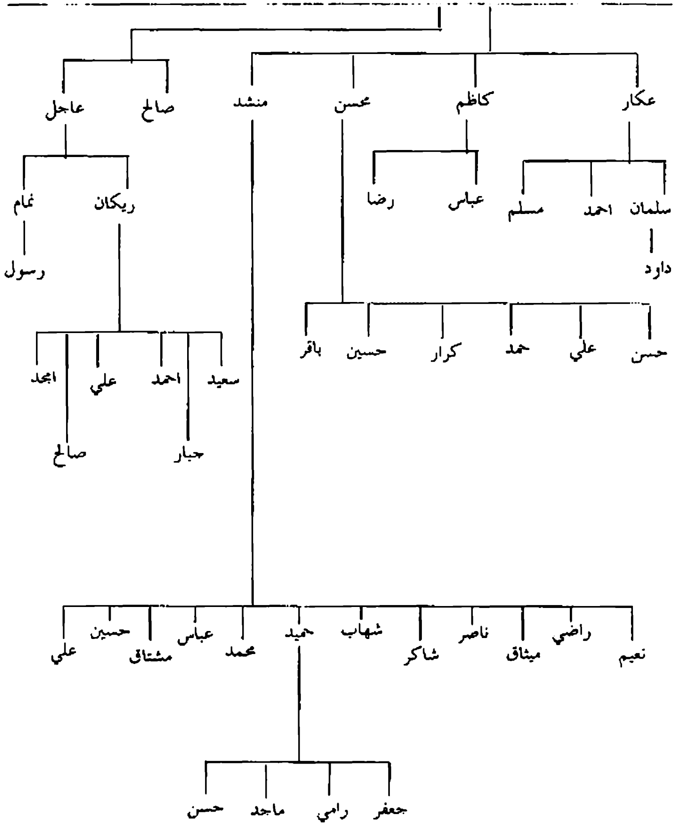

يتبع ص١٢١: اعقاب إخليفة وخليفة ابنا غانم بن غالب/آل أخليفة ، آل خليفة في ضواحي سوق الشيوخ

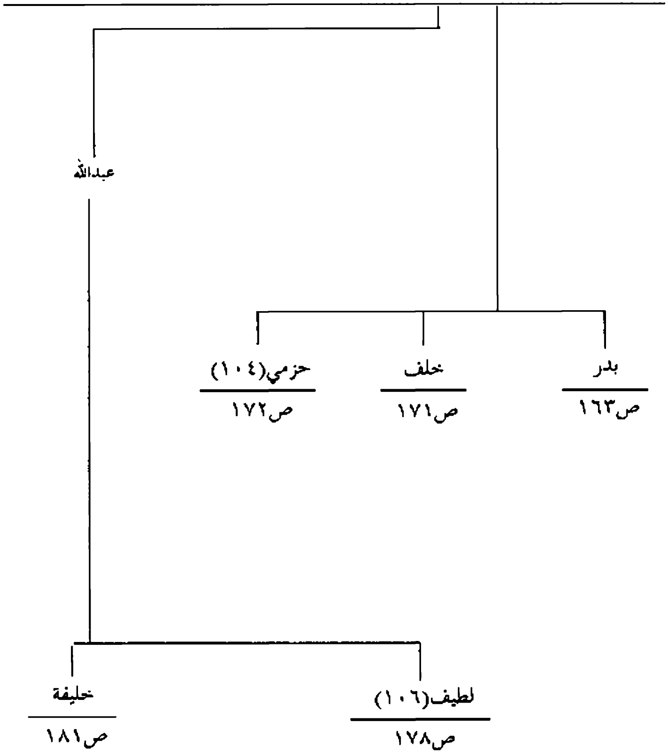

يتبع ص١٦٢: اعقاب بدر بن إخليفة بن غانم/آلبوغنيمة آل بدر من آل إخليفة

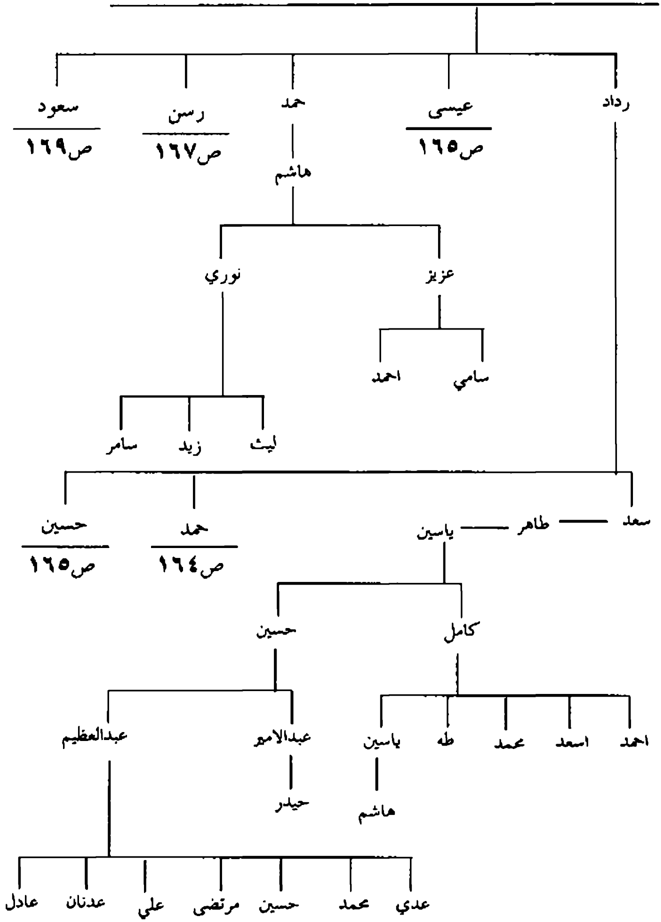

يتبع ص١٦٣: اعقاب حمد بن رداد بن بدر /آلبوغنيمة آل بدر

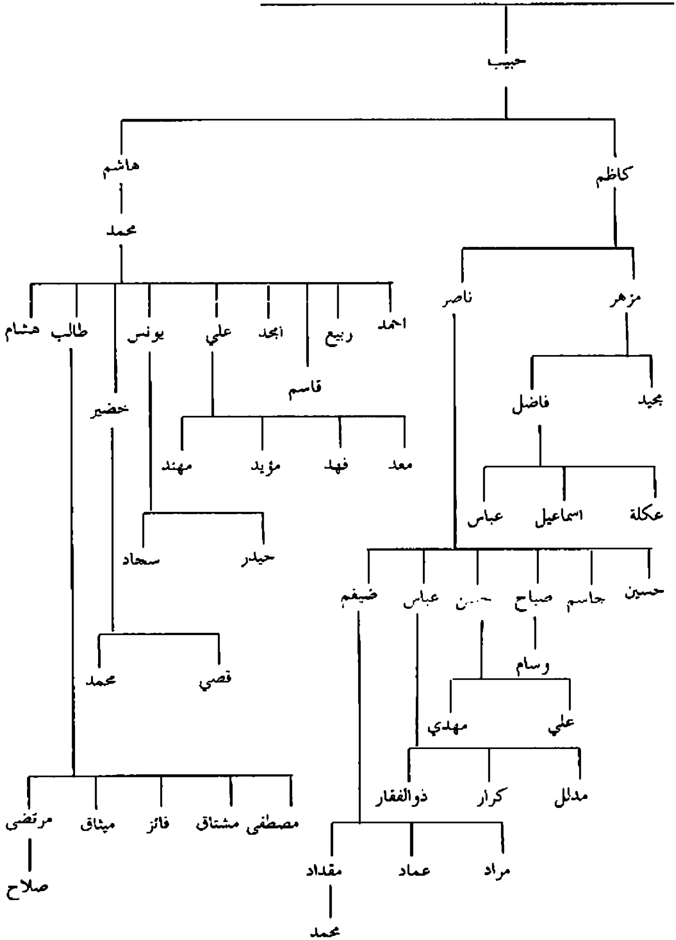

يتبع ص١٦٣: اعقاب حسين بن رداد واعقاب عيسى بن بدر بن إخليفة /آلبوغنيمة آل بدر

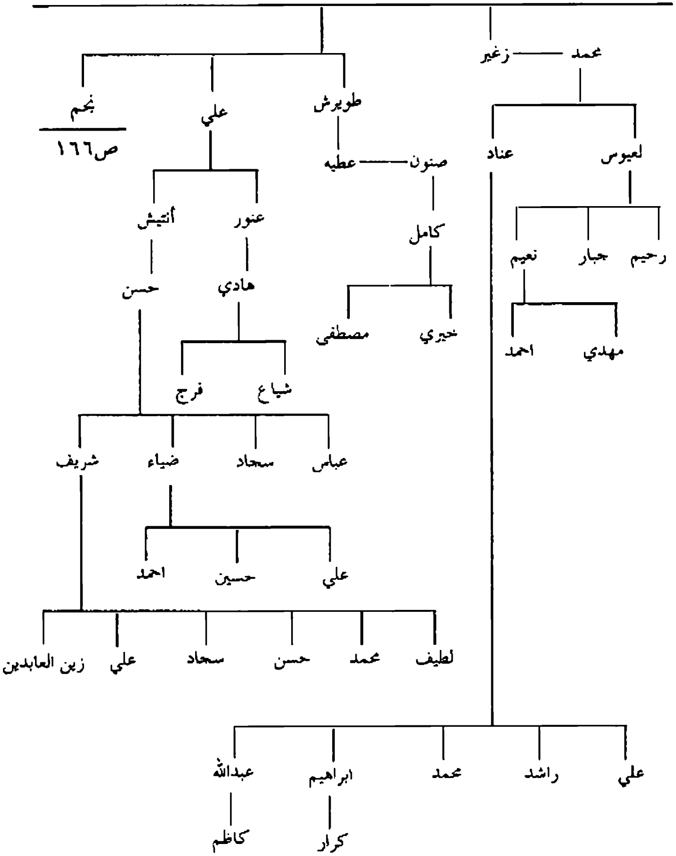

يتبع ص١٦٥: اعقاب نجم بن عيسى بن بدر /آلبوغنيمةآل آل بدر

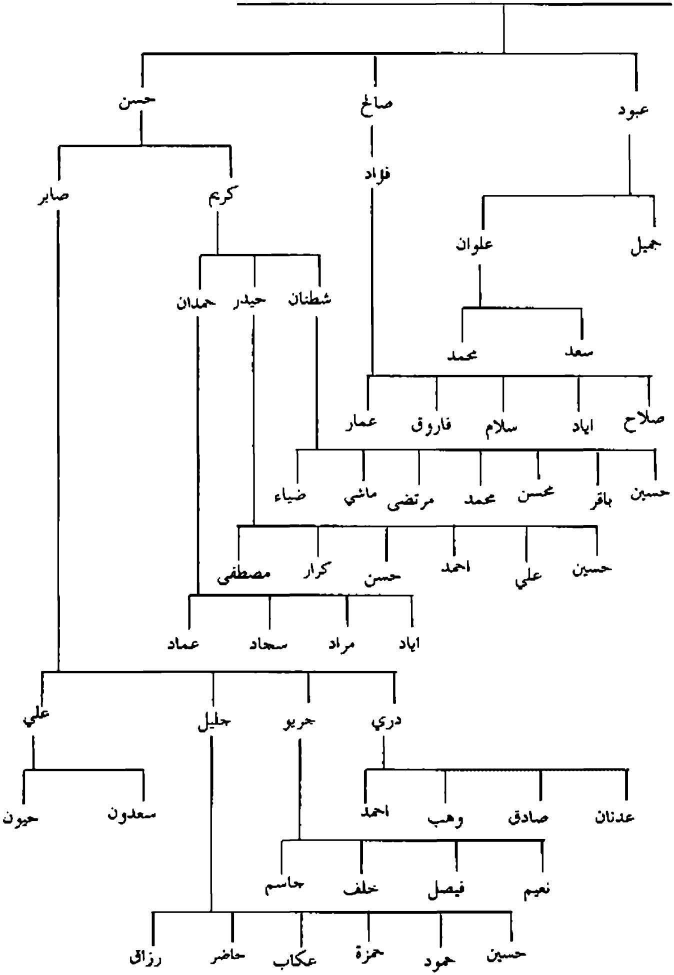

يتبع ص١٦٣: اعقاب رسن بن بدر بن إخليفة /آلبوغنيمة آل بدر

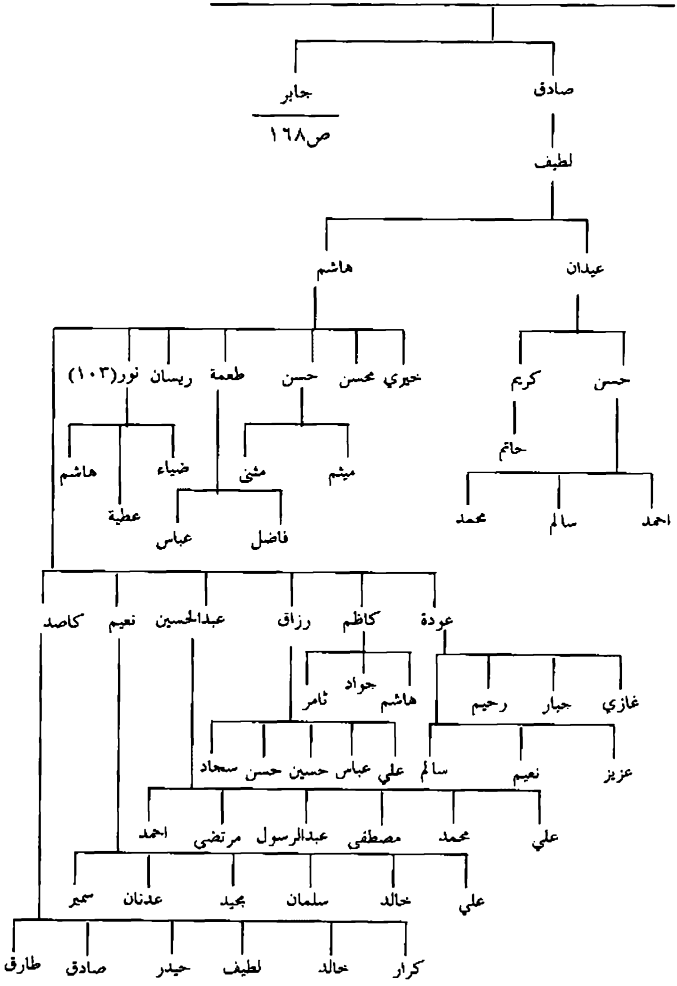

يتبع ص١٦٧: اعقاب جابر بن رسن بن بدر/ آلبوغنيمة آل بدر

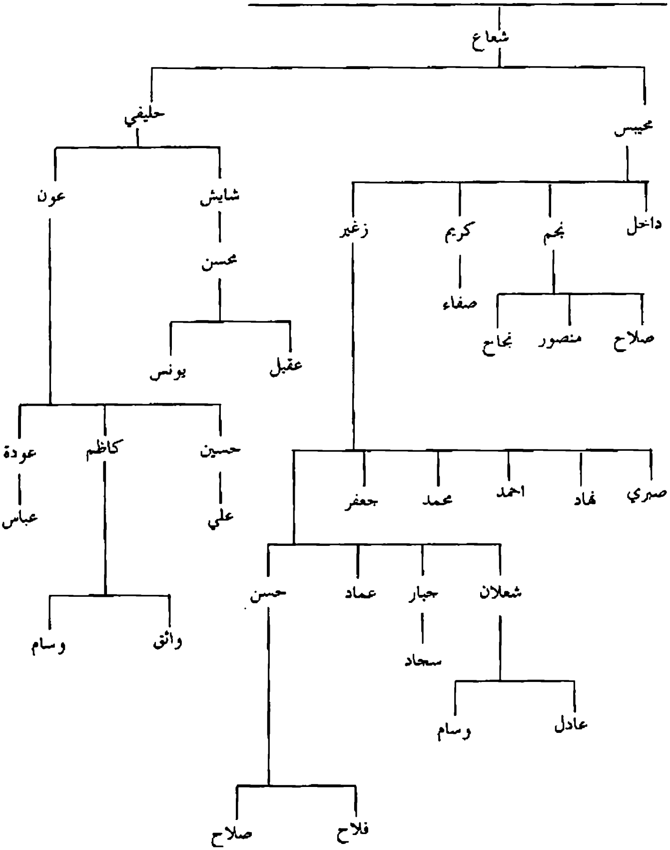

يتبع ص١٦٣: اعقاب سعود بن بدر بن اخليفة /آلبوغنيمة آل بدر

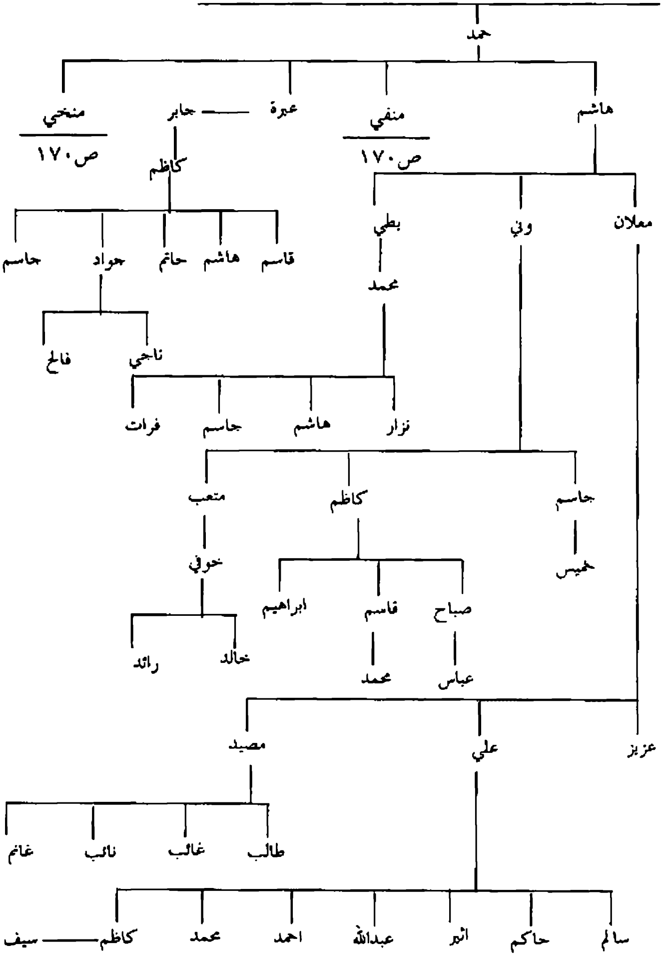

يتبع ص١٦٩: اعقاب منفي ومنخي ابنا حمد بن سعود/آلبوغنيمة آل بدر

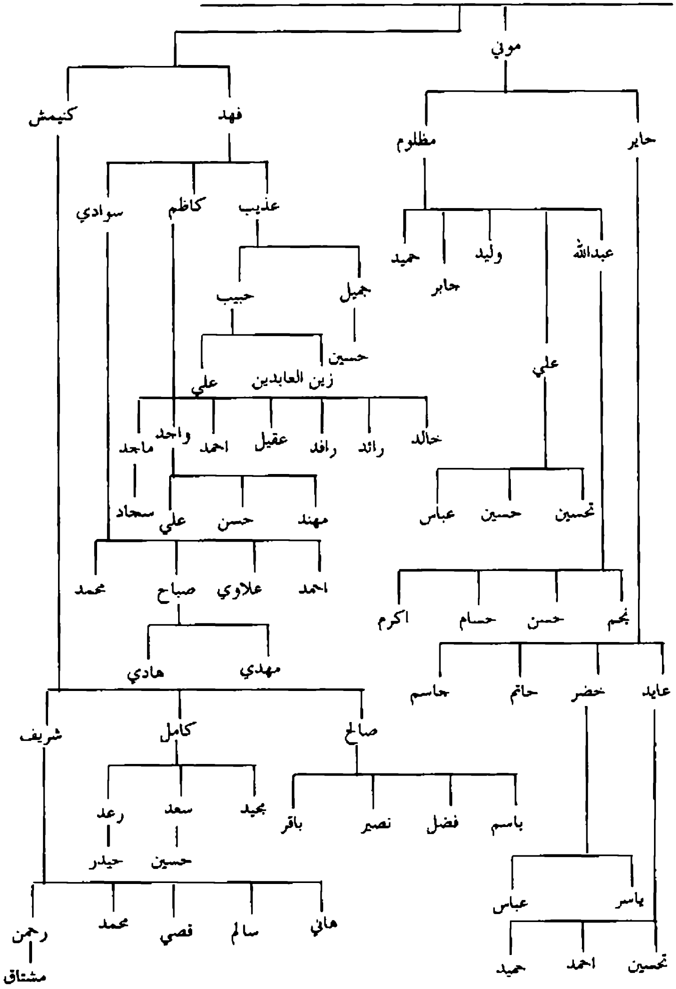

يتبع ص١٦٢: اعقاب خلف بن إخليفة بن غانم /آلبوغنيمة آل خلف

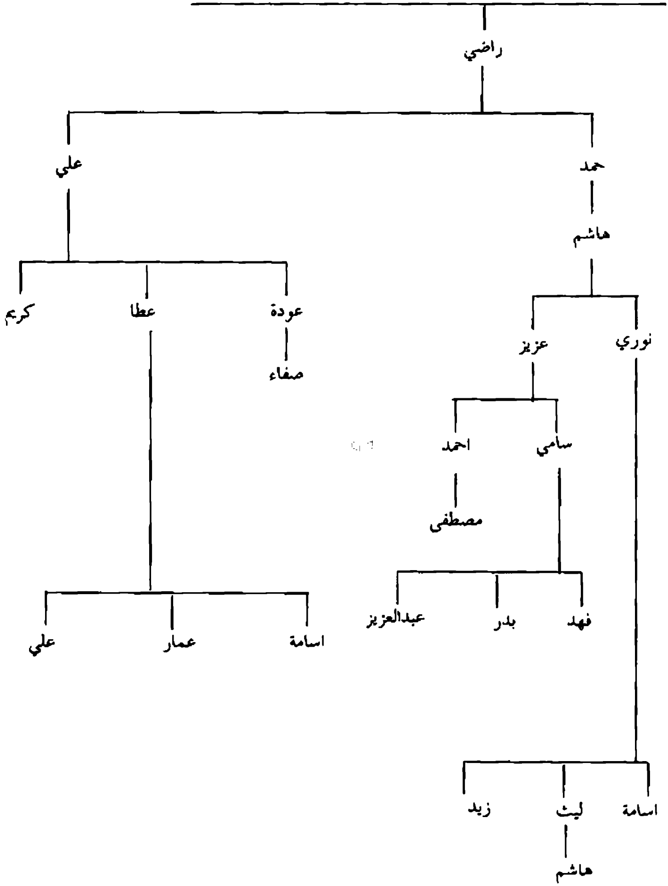

يتبع ص١٦٢: اعقاب حزمي بن إخليفة بن غانم/ آلبوغنيمة آل حزمي من آل أخليفة

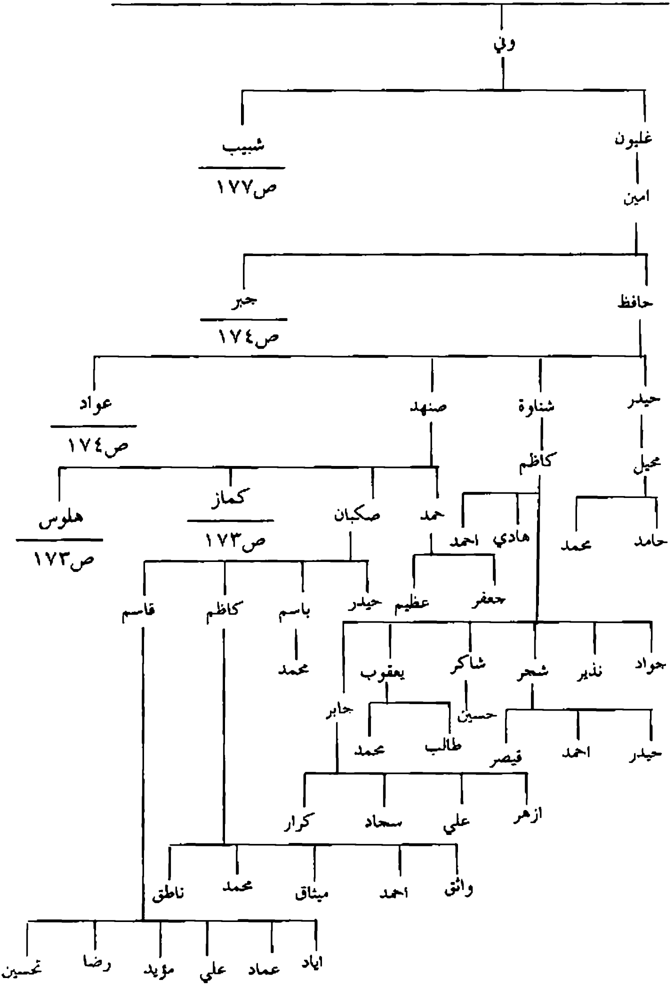

يتبع ص١٧٢: اعقاب كماز وهلوس ابناء صنهد بن حافظ/ آلبوغنيمة آل حزمي

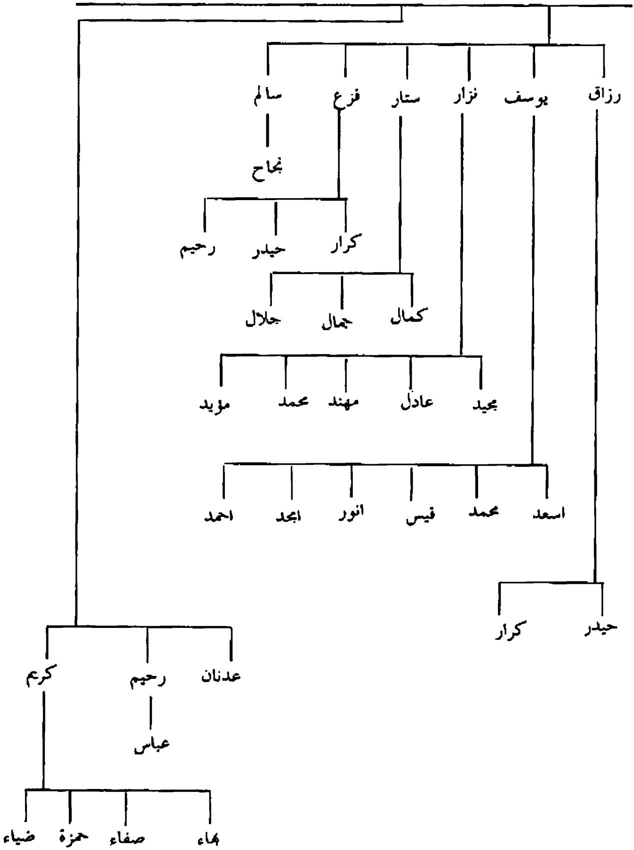

يتبع ص١٧٢: اعقاب عواد بن حافظ واعقاب جبر بن امين بن غليون/آلبوغنيمة آل حزمي

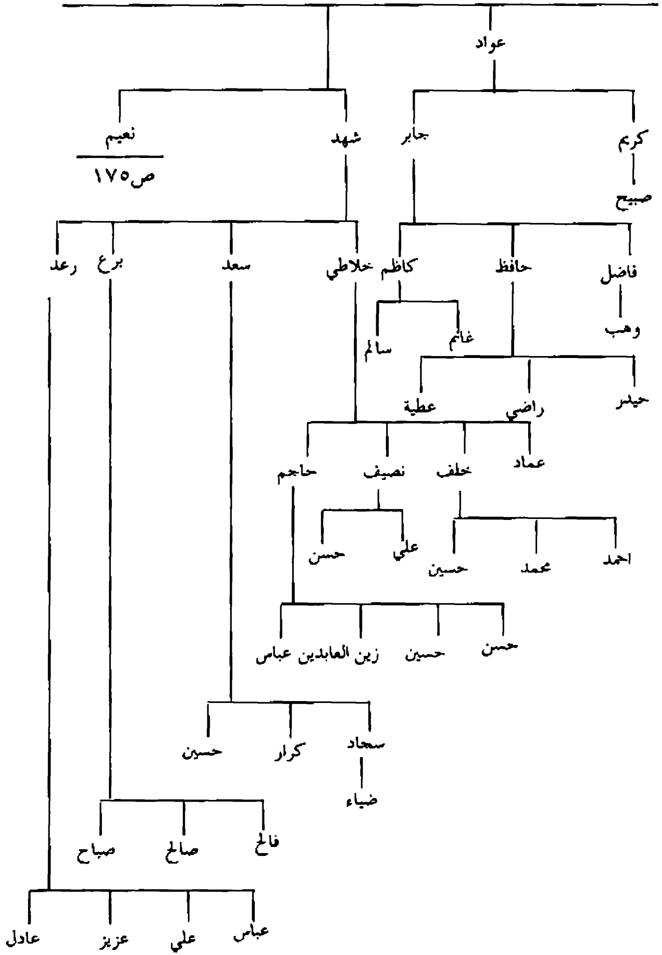

يتبع ص١٧٤: اعقاب نعيم بن جبر بن امين/ آلبوغنيمة آل حزمي

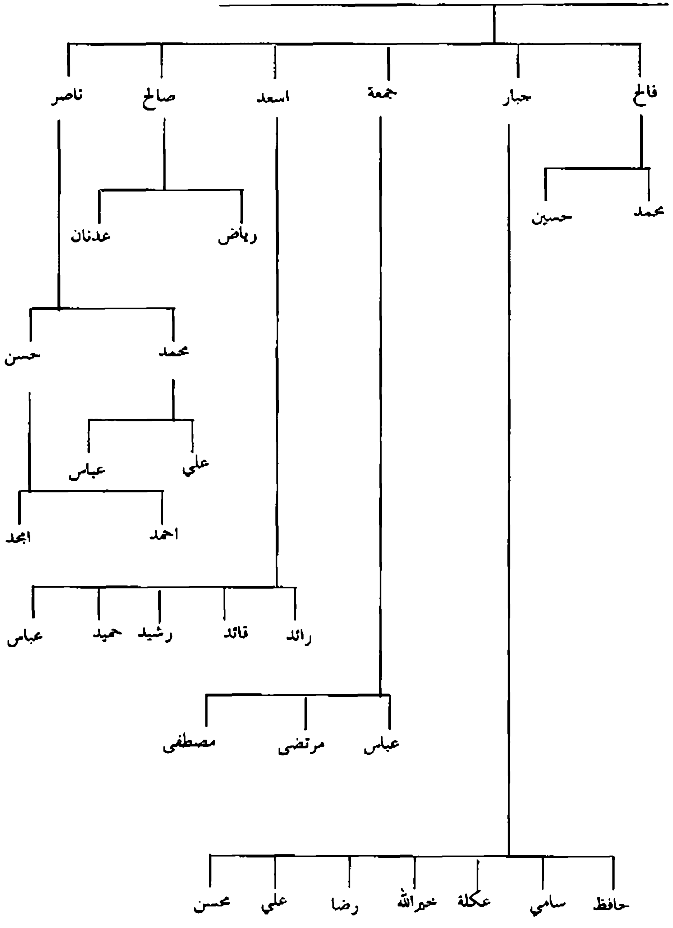

يتبع ص١٧٢: اعقاب شبيب بن ولي بن حزمي/آلبوغنيمة آل حزمي

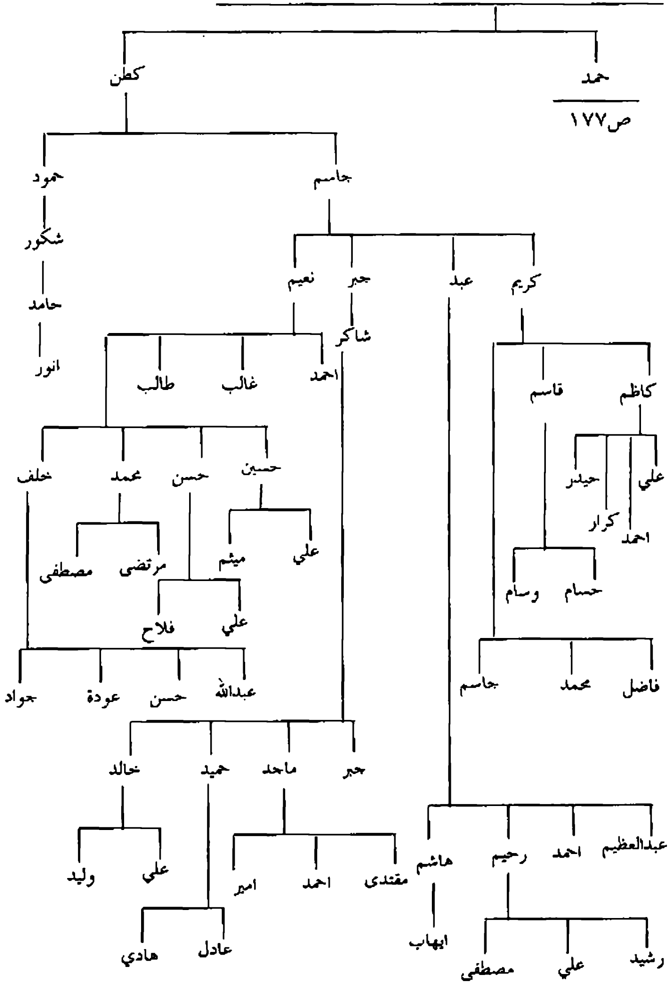

يتبع ص١٧٦: اعقاب حمد بن شبيب بن وني/ آلبوغنيمة آل حزمي

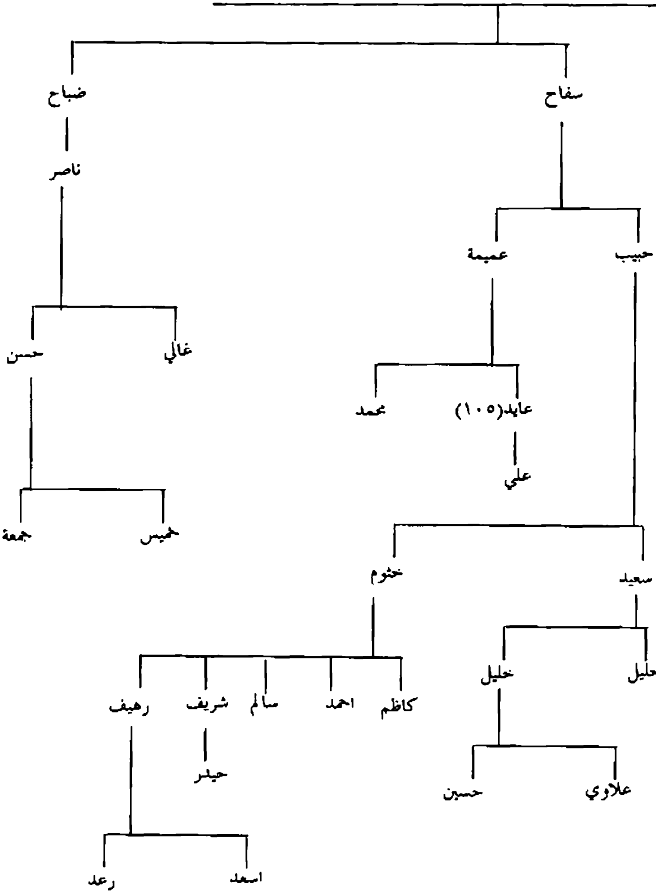

يتبع ص١٦٢: اعقاب لطيف بن خليفة بن عبدالله بن خليفة /آلبوغنيمة آل لطيف من آل خليفة

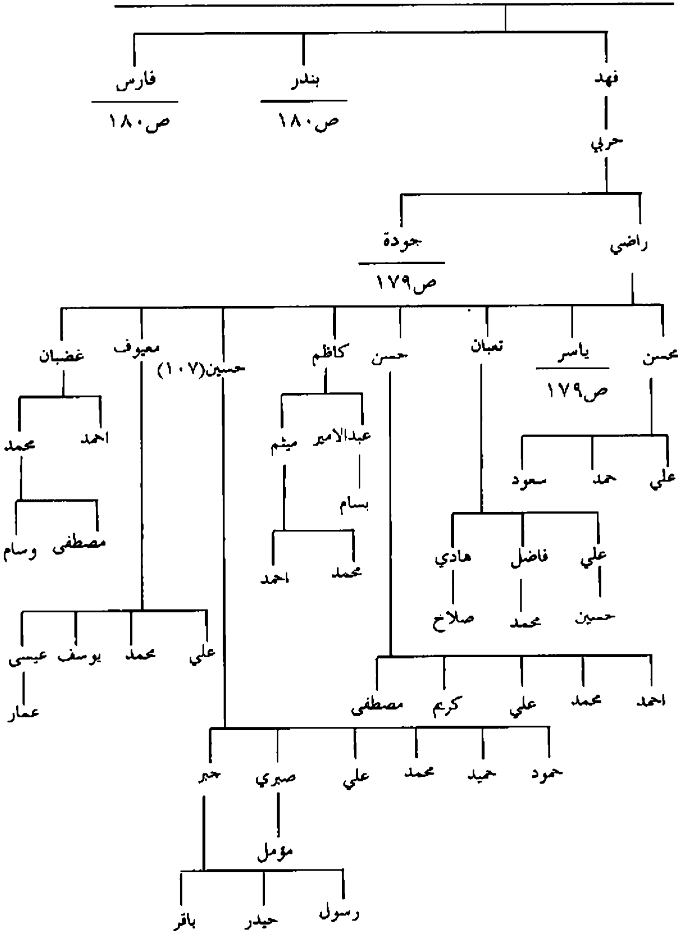

يتبع ص١٧٨: اعقاب ياسر بن راضي واعقاب جودة بن حربي بن فهد/ آلبوغنيمة آل لطيف

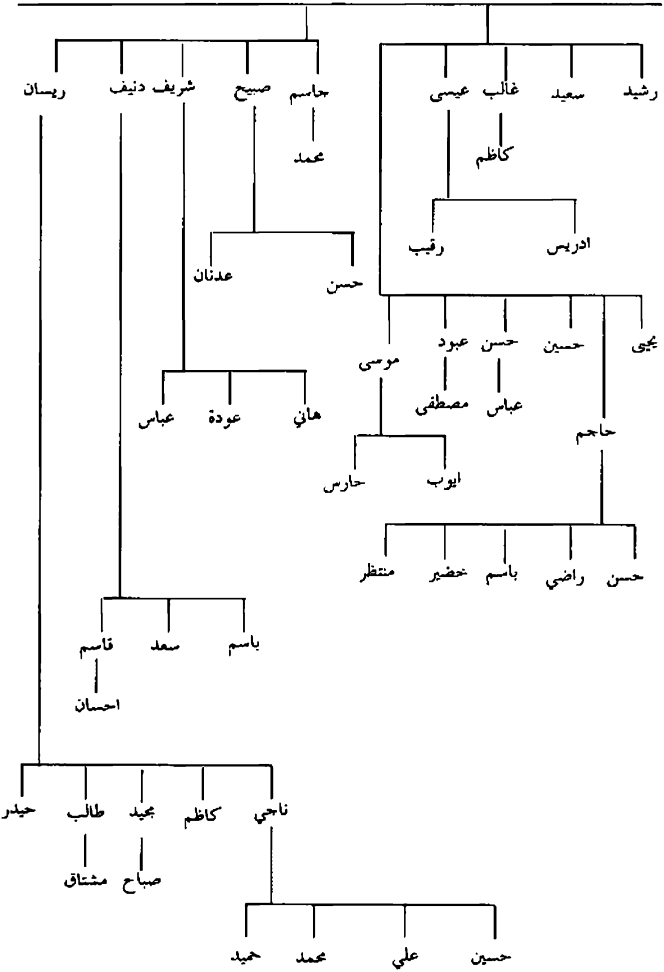

يتبع ص١٧٨: اعقاب بندر وفارس ابنا لطيف بن عبدالله / آلبوغنيمة آل لطيف

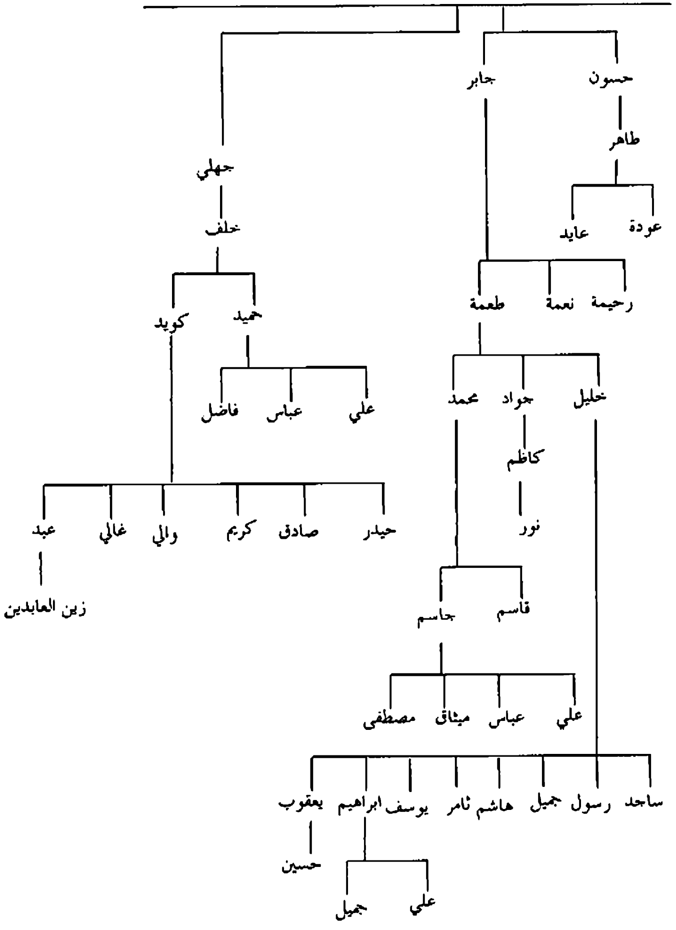

يتبع ص١٦٢: اعقاب خليفة بن عبدالله بن خليفة /آلبوغنيمة آل خليفة

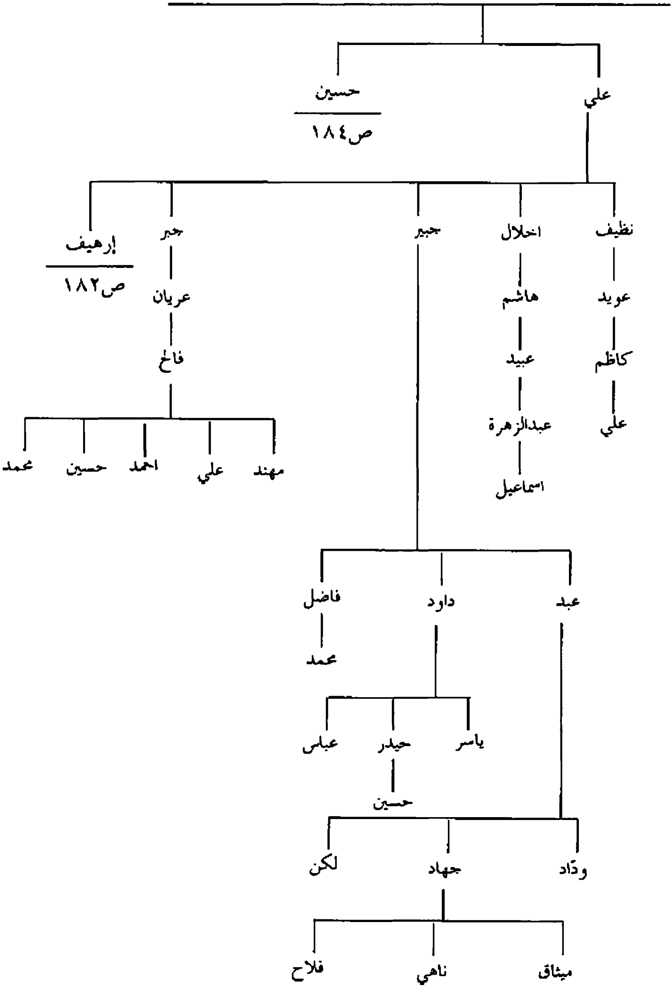

يتبع ص١٨١:اعقاب إرهيف بن علي بن خليفة /آلبوغنيمة آل خليفة آل بته

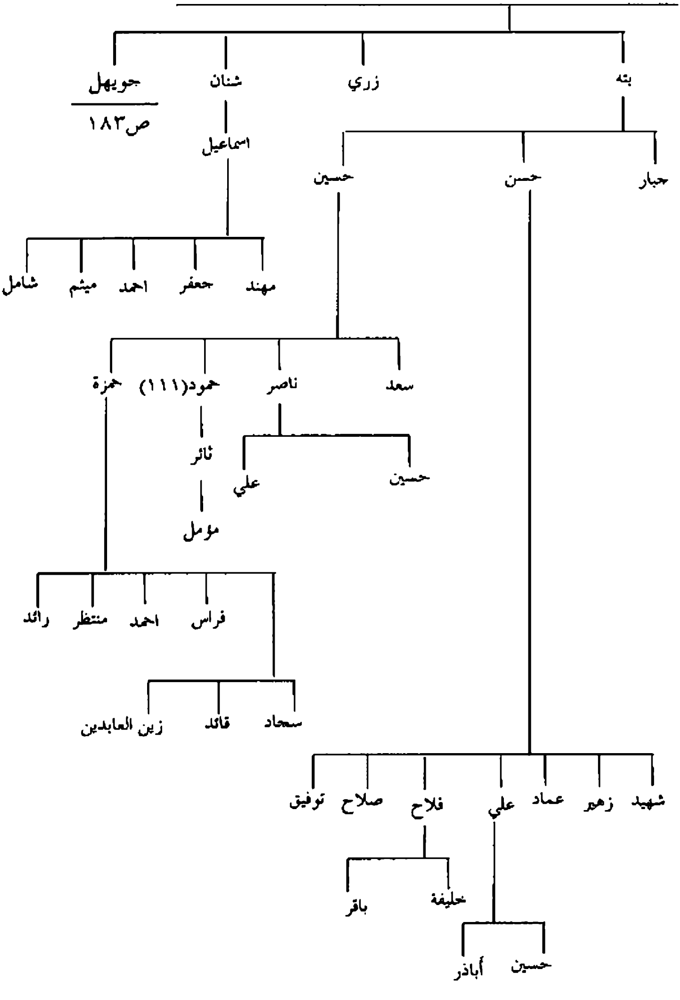

يتبع ص١٨٢: اعقاب جويهل بن إرهيف بن علي /آلبوغنيمة آل خليفة

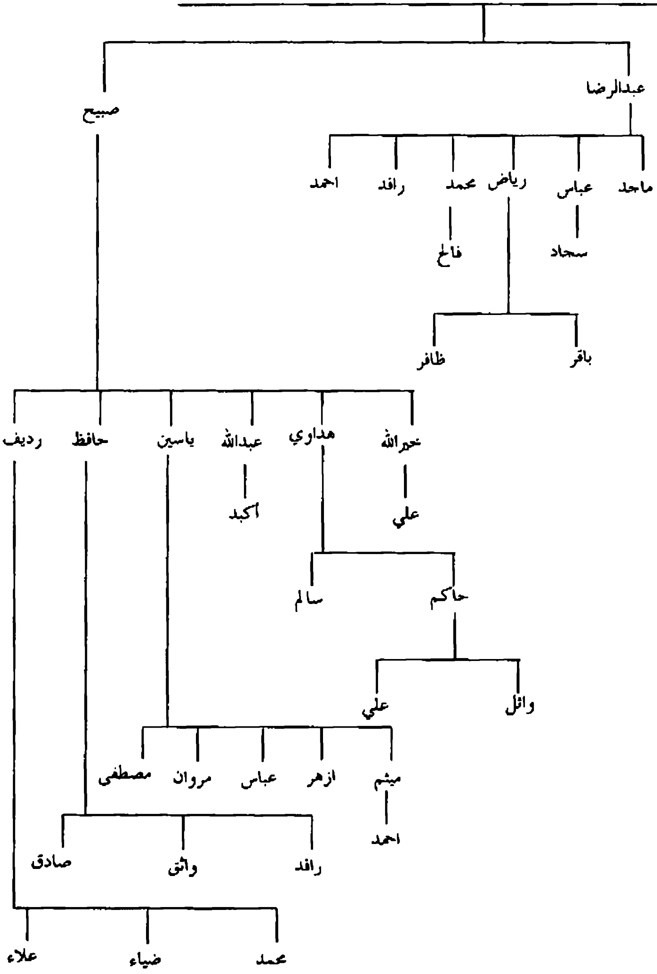

يتبع ص١٨١: اعقاب حسين بن خليفة بن عبدالله /آلبوغنيمة آل خليفة

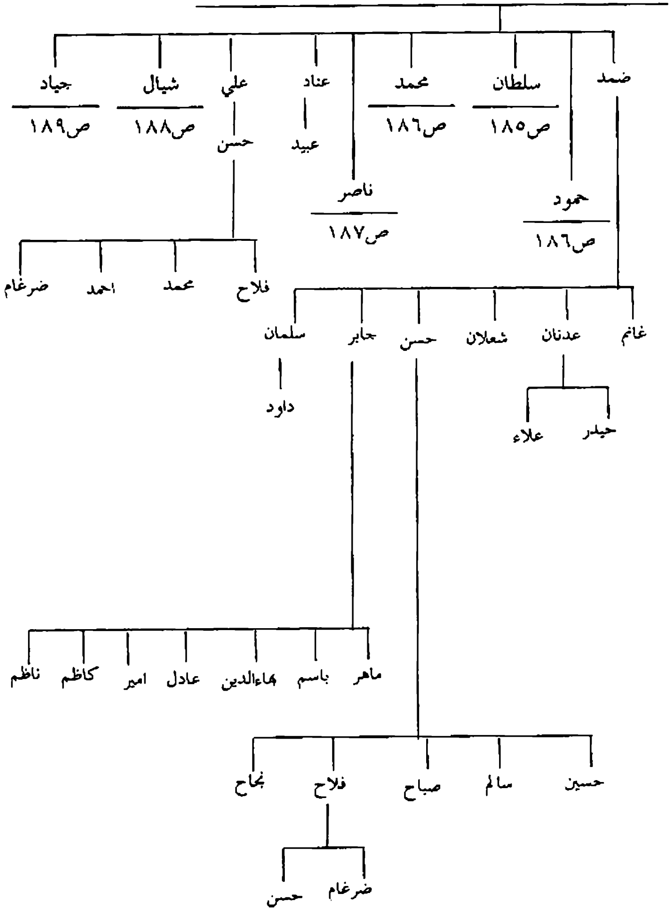

يتبع ص١٨٤: اعقاب سلطان بن حسين بن خليفة /آلبوغنيمة آل خليفة

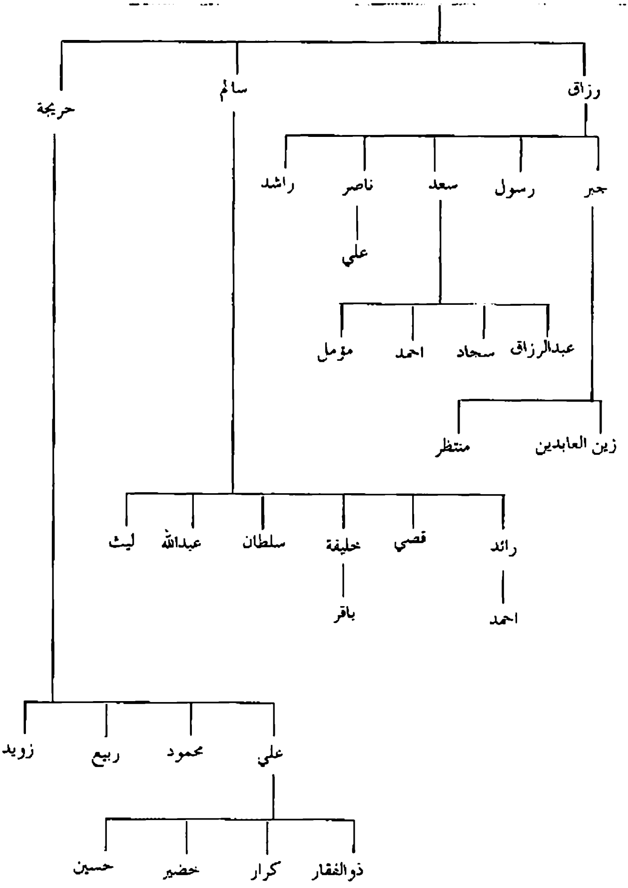

يتبع ص١٨٤: اعقاب محمد وحمود ابنا حسين بن خليفة /آلبوغنيمة آل خليفة

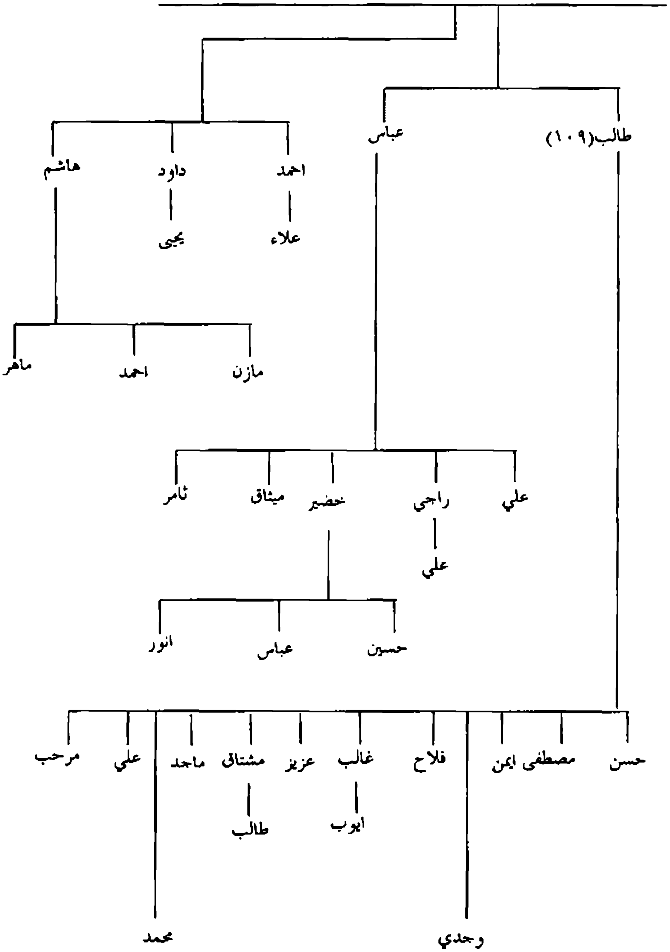

يتبع ص١٨٤: اعقاب ناصر بن حسين بن خليفة/آلبوغنيمة آل خليفة

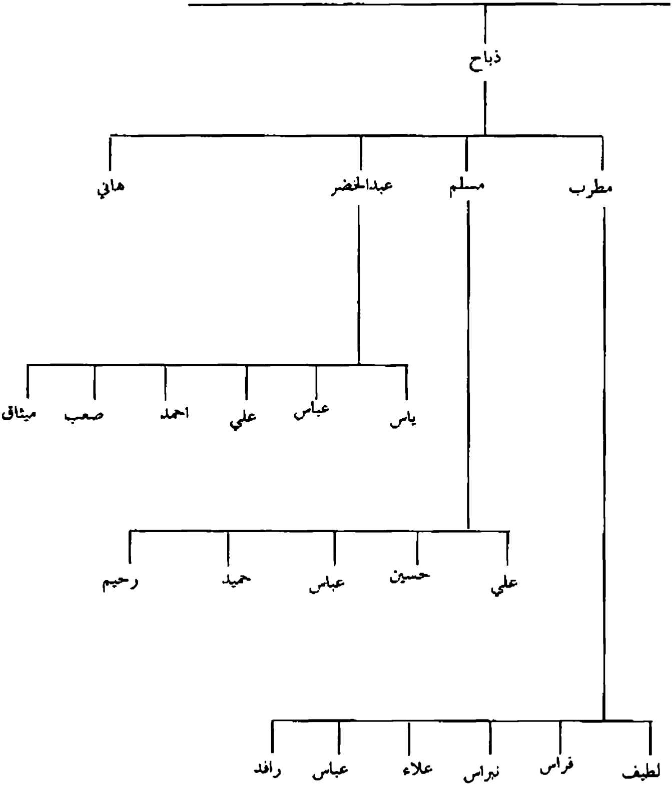

يتبع ص١٨٤: اعقاب شبال بن حسين بن خليفة /آلبوغنيمة آل خليفة

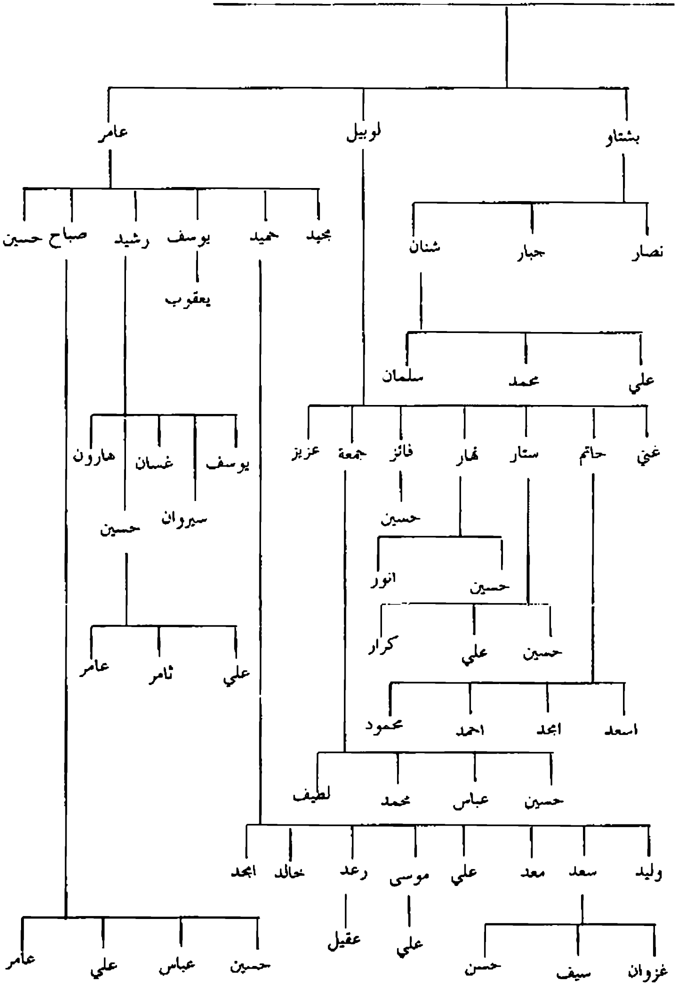

يتبع ص١٨٤: اعقاب جياد بن حسين بن خليفة/آلبوغنيمة آل خليفة

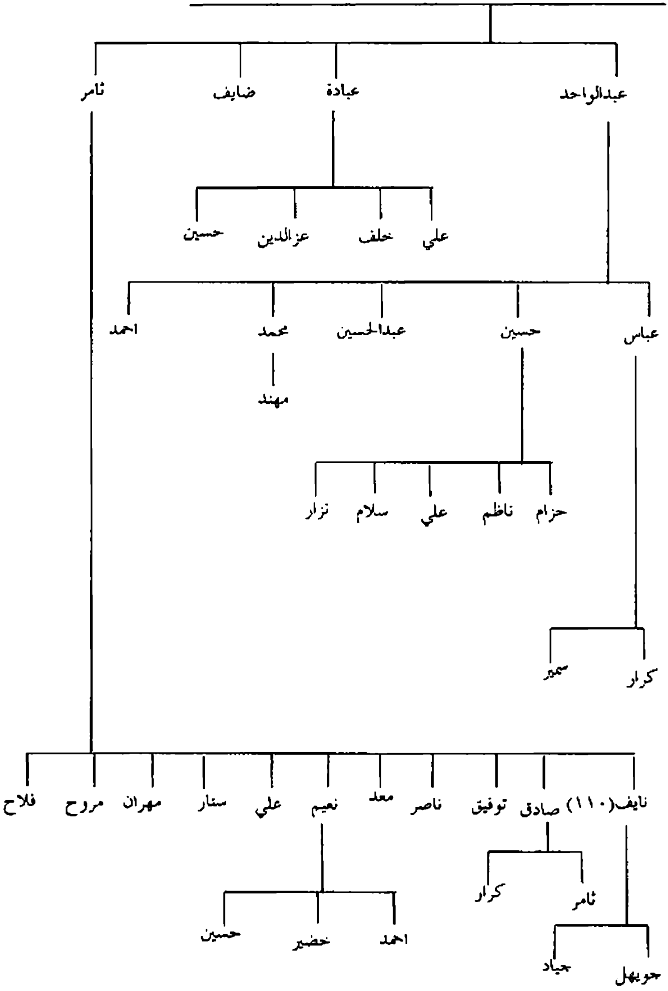

يتبع ص٧: اعقاب الحسن بن جعفر الخواري (١١٢)

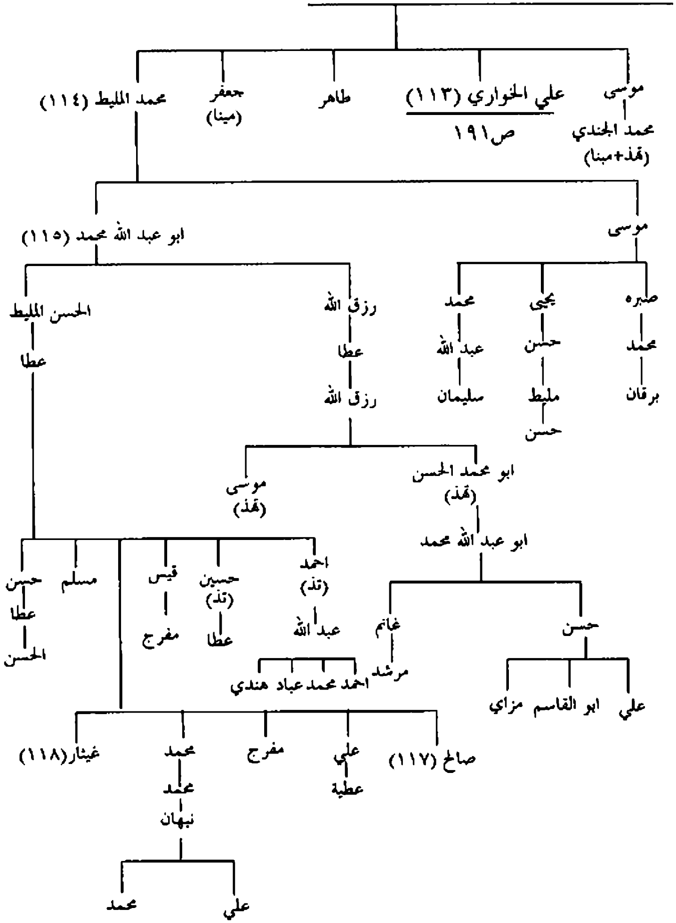

يتبع ص١٩٠: اعقاب علي بن الحسن بن جعفر الخواري

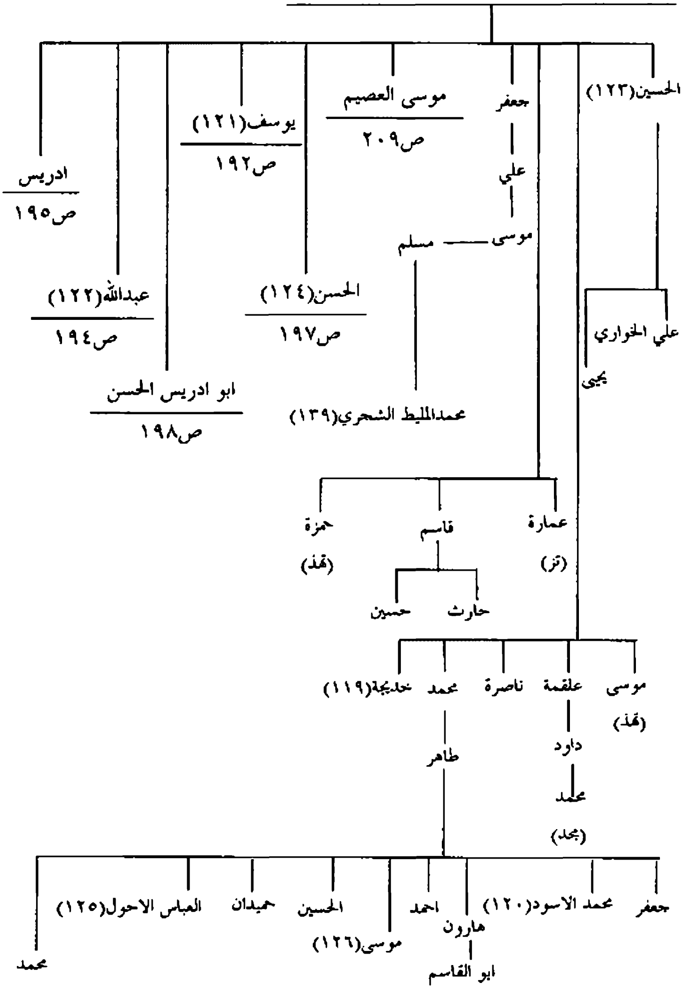

يتبع ص١٩١: اعقاب يوسف بن علي الخواري

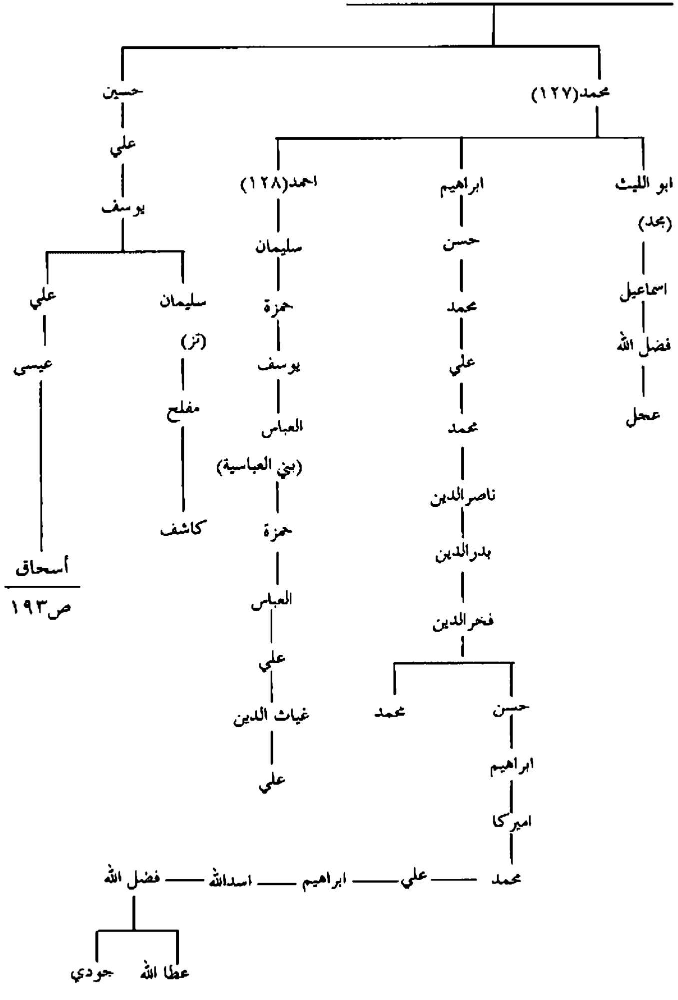

يتبع ص١٩٢ : اعقاب اسحق بن عيسى / اليعافرة في تلعفر ، الأغوات

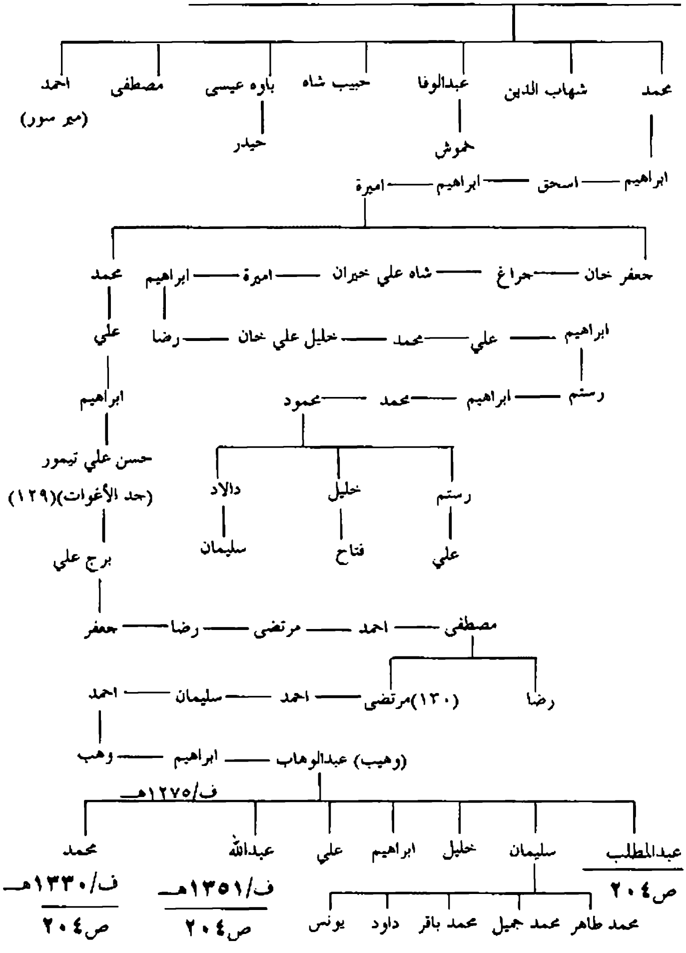

يتبع ص١٩١: اعقاب عبدالله بن علي الخواري

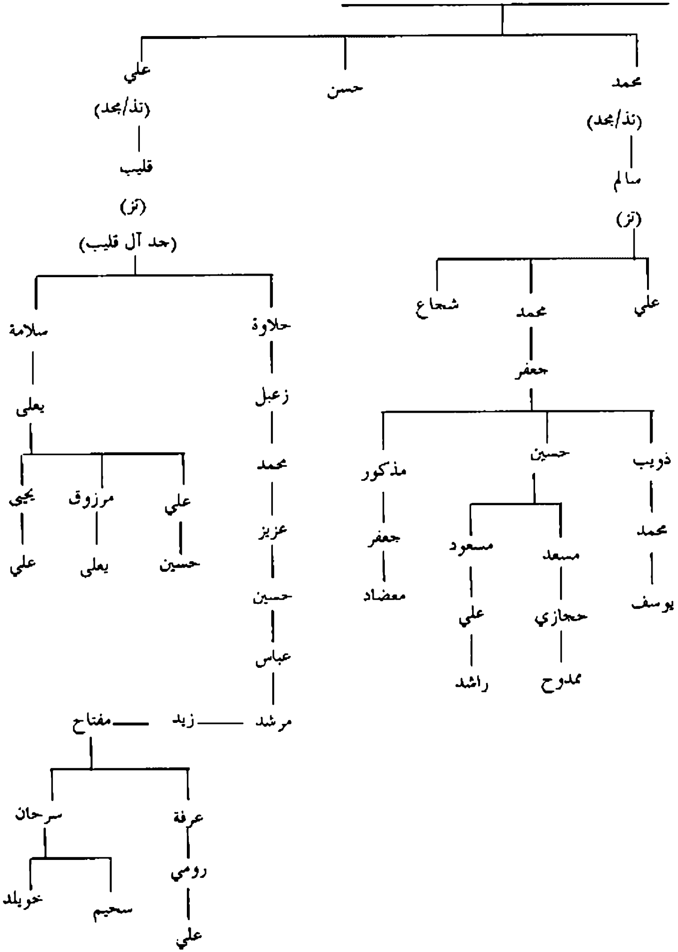

يتبع ص١٩١: اعقاب ادريس (١٣٣) بن علي بن الحسن بن جعفر الخواري

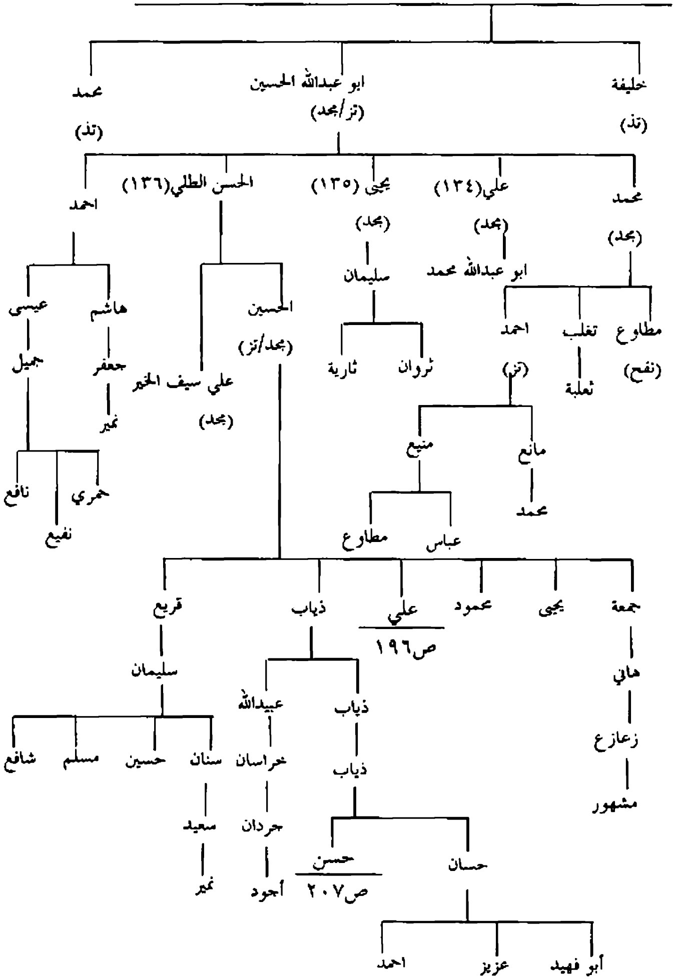

يتبع ص١٩٥: اعقاب علي بن الحسين بن الحسن الطللي

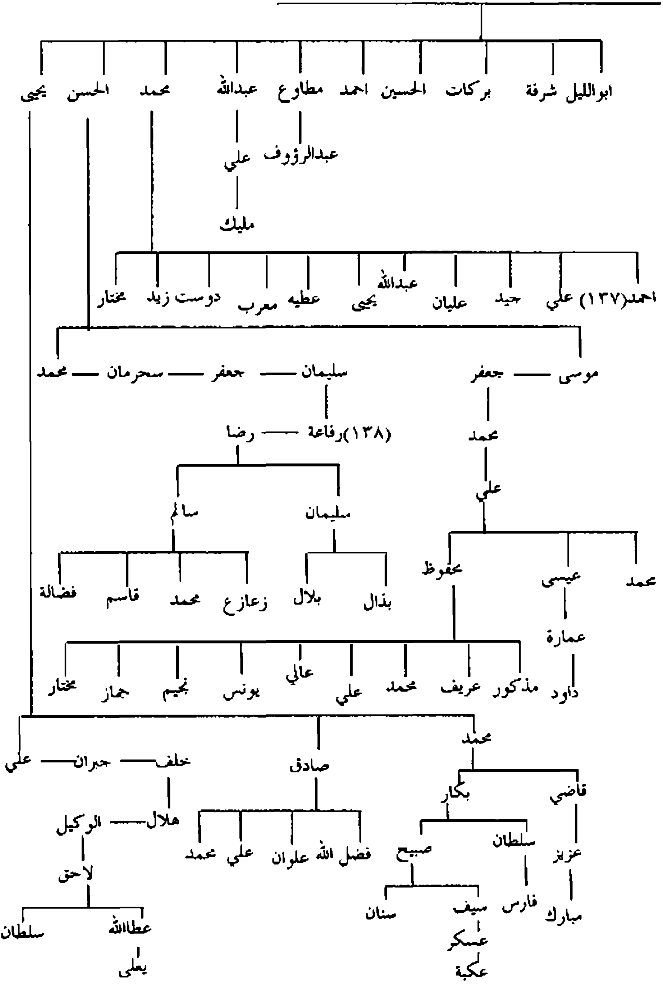

يتبع ص١٩١: اعقاب الحسن بن علي الخواري

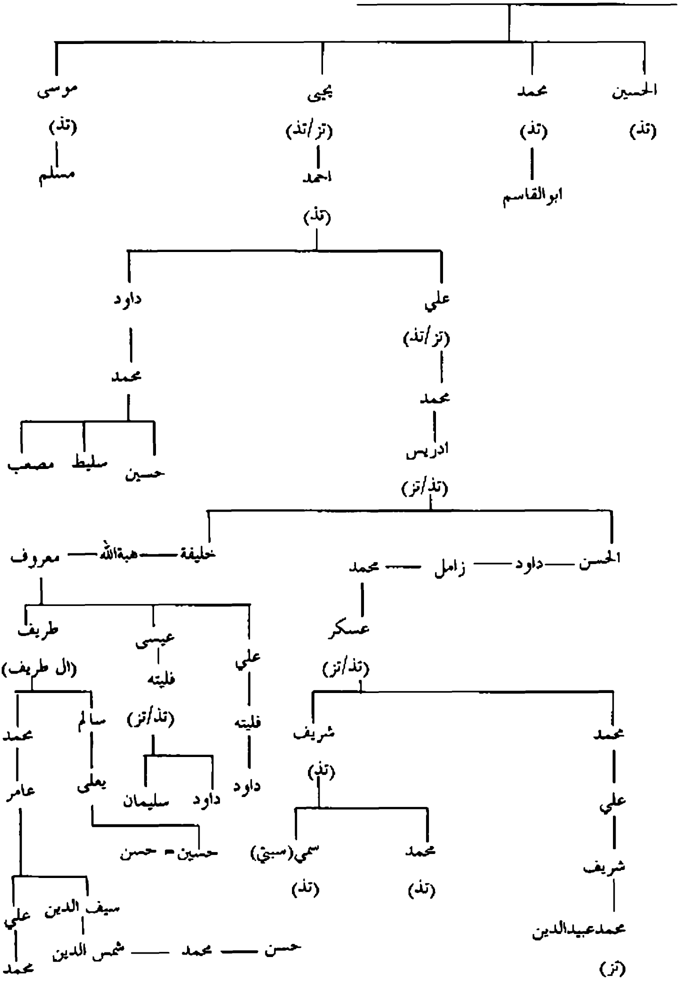

يتبع ص١٩١: اعقاب ابي ادريس الحسن(١٤٠) بن علي الخواري

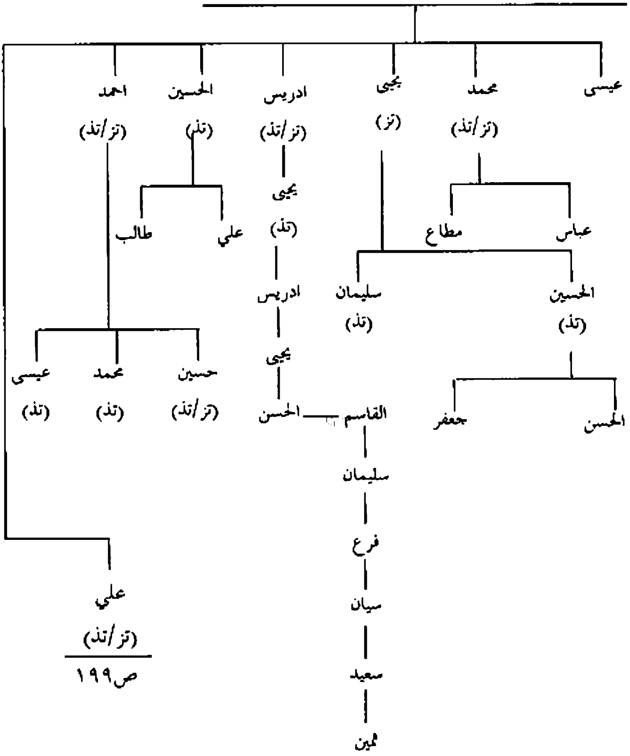

يتبع ص١٩٨: اعقاب علي(١٤١) بن ابي ادريس الحسن بن علي الخواري

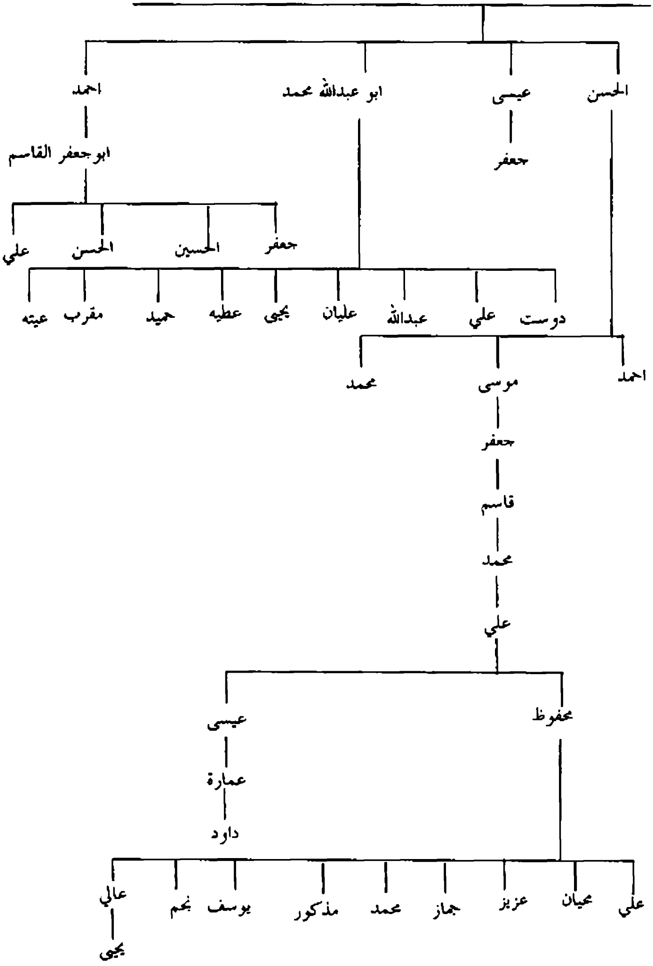

يتبع ص٩: اعقاب سلمان بن حسن بن علي/ آل الشرع في النجف وغيرها

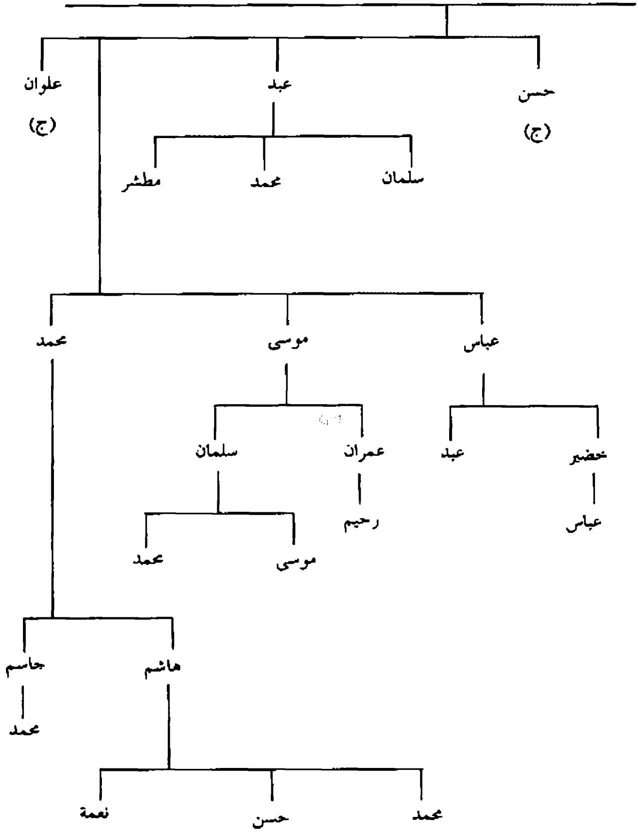

يتبع ص٩: اعقاب مهدي(١٠) بن ابراهيم بن محمد بن يوسف/آل الشرع في النجف وغيرها

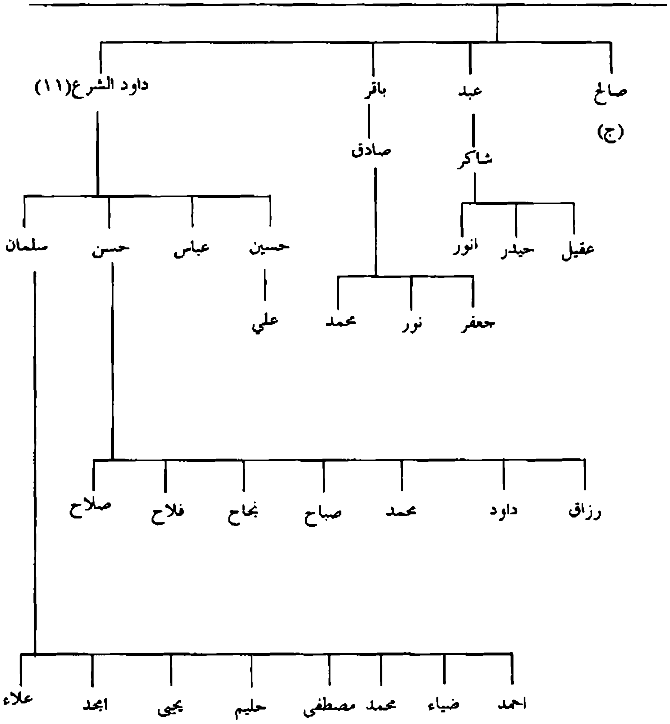

يتبع ص١٠ :اعقاب سلمان بن علي بن حسين /آل أمجيد في الدبلة ببابل

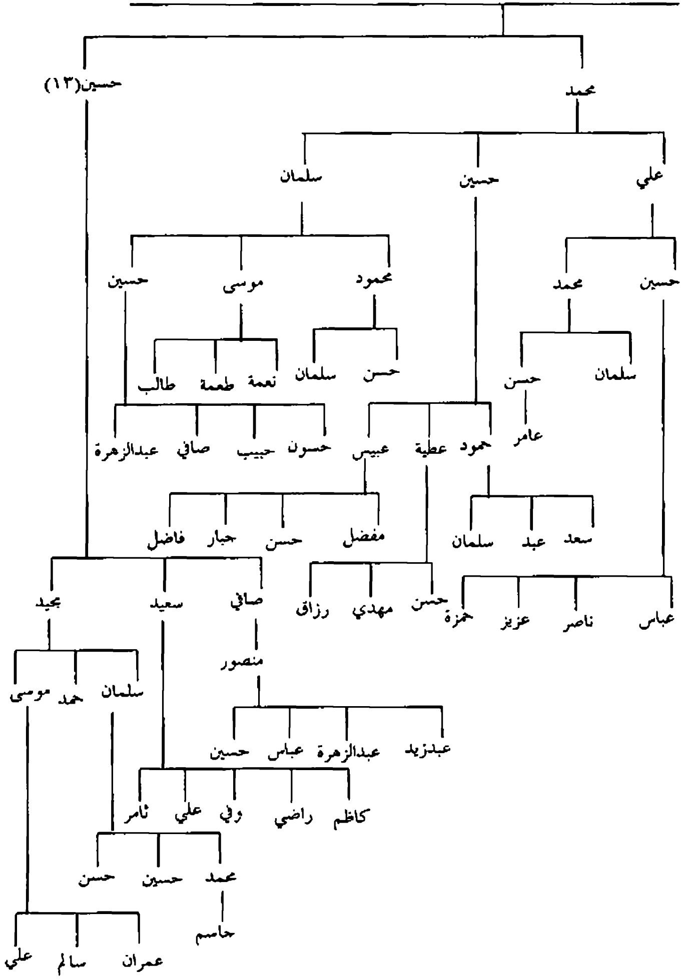

يتبع ص١٣: اعقاب عيسى وصالح بنا احمد بن صالح/ آل الحصري في بغداد

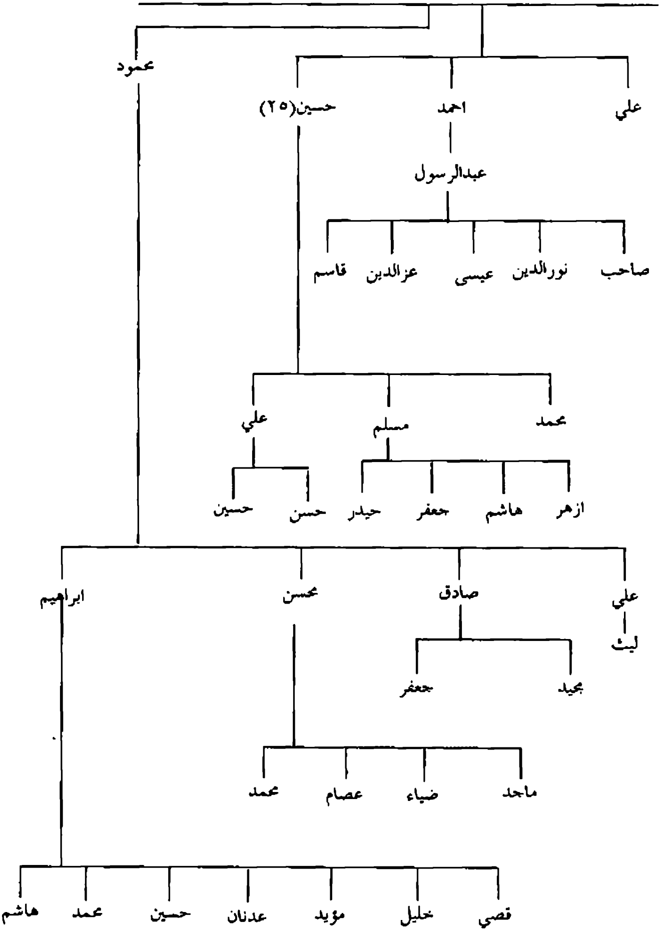

يتبع ص١٩٣: اعقاب عبدالمطلب وعبدالله ومحمد ابناء عبدالوهاب(وهيب) بن ابراهيم

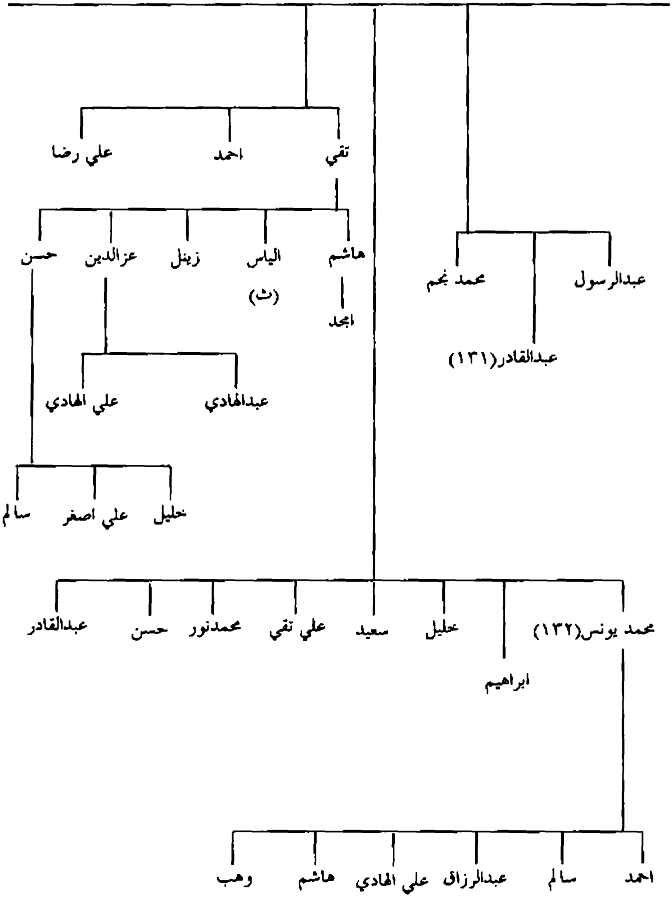

يتبع ص١٩٥: اعقاب حسين بن ذياب بن ذياب

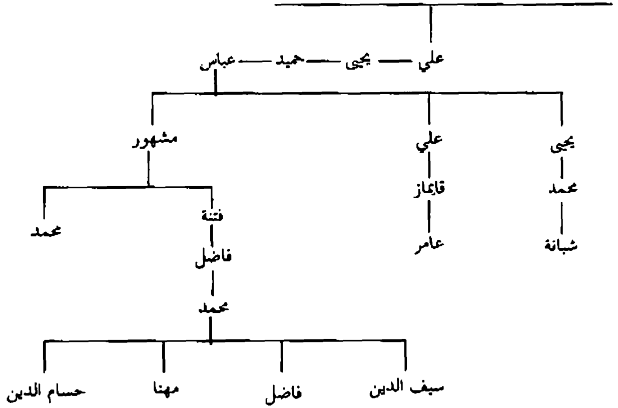

يتبع ص٨٢: اعقاب نعمة بن هاشم بن حمادي / الصوافي الغثمان

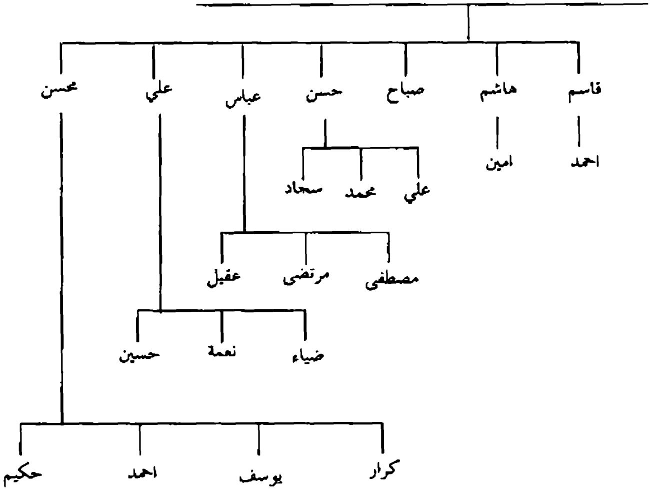

اعقـاب
موسـى العصيـم ابن علـي الخـواري ابن الحسـن بن جعفـر الخـواري
ابن الامـام موسـى الكاظـم
عليـه السلام

يتبع ص١٩١ :اعقاب موسى العصيم(١٤٢)ابن علي بن الحسن بن جعفر الخواري

- صبرة
  - ص ٢١٠
- قاسم (تز+تذ)
  - محمد
    - علي
      - محفوظ
        - علي
- علي (تذ)
- علقمة
- ظالم
  - سعد
  - مطاوع
- عباس(١٤٢)
- صبيرة
- الحسين
- الحسن
  - يحيى
  - علي
    - موسى
      - طالب
        - مسلم
          - ابوجعفر محمد
            - الحسن الثائر (تز)
  - قاسم
- محمد (مبنا)
  - ابراهيم
    - محمد
      - جعفر
        - عبدالله
          - ابراهيم
            - علي
              - احمد
                - مغالي
                  - احمد ـــ عبدالله ـــ سليمان ـــ يعقوب ـــ اسماعيل
                    - محمد
                      - حسين
                        - علي
                          - حسن
                            - نورالله
                              - عزيزالله

يتبع ص٢٠٩: اعقاب صبرة(١٤٣) بن موسى العصيم بن علي الخواري

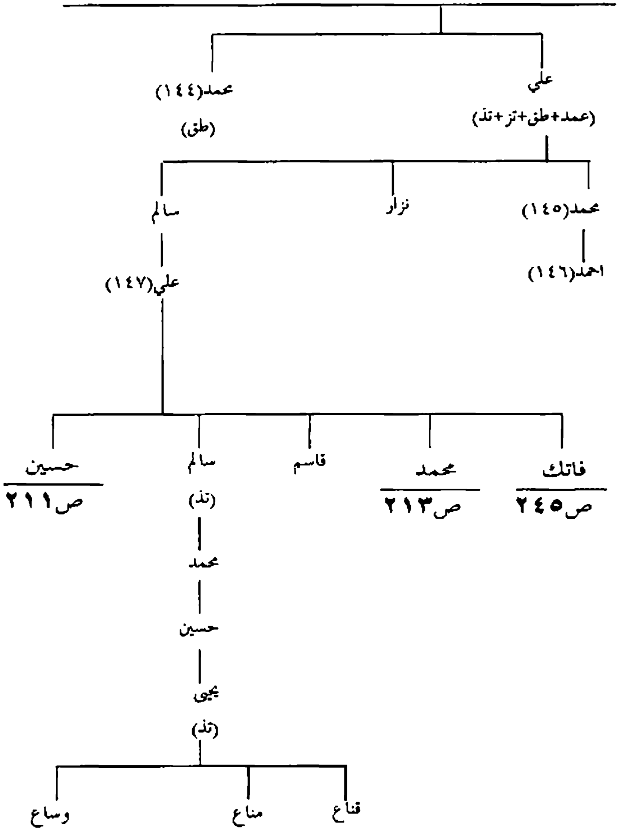

يتبع ص٢١٠: اعقاب حسين(١٤٨) بن علي بن سالم

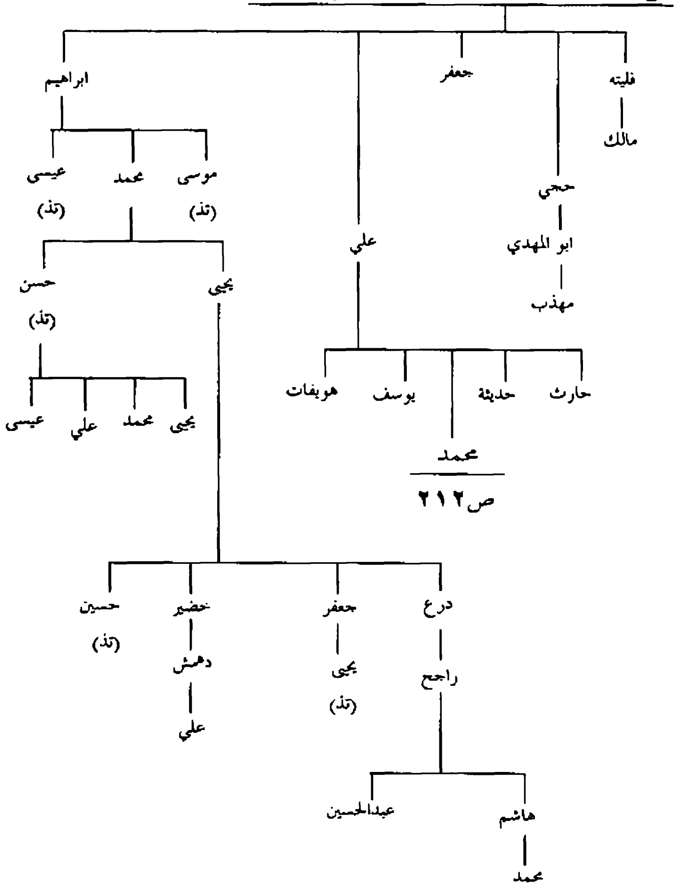

يتبع ص٢١١: اعقاب محمد بن علي بن حسين

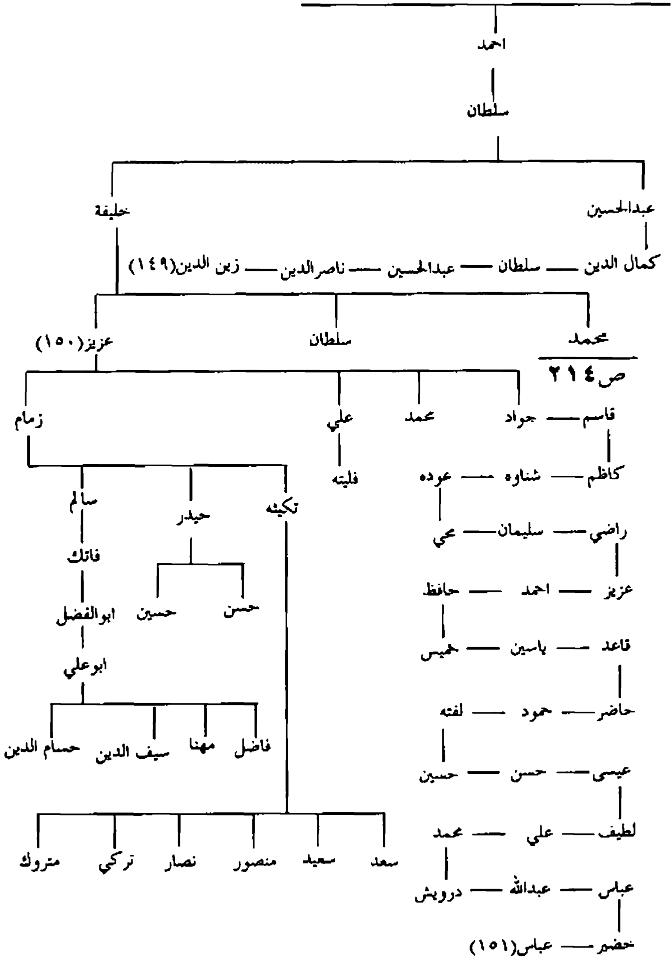

يتبع ص٢١٠: اعقاب محمد بن علي بن سالم بن علي

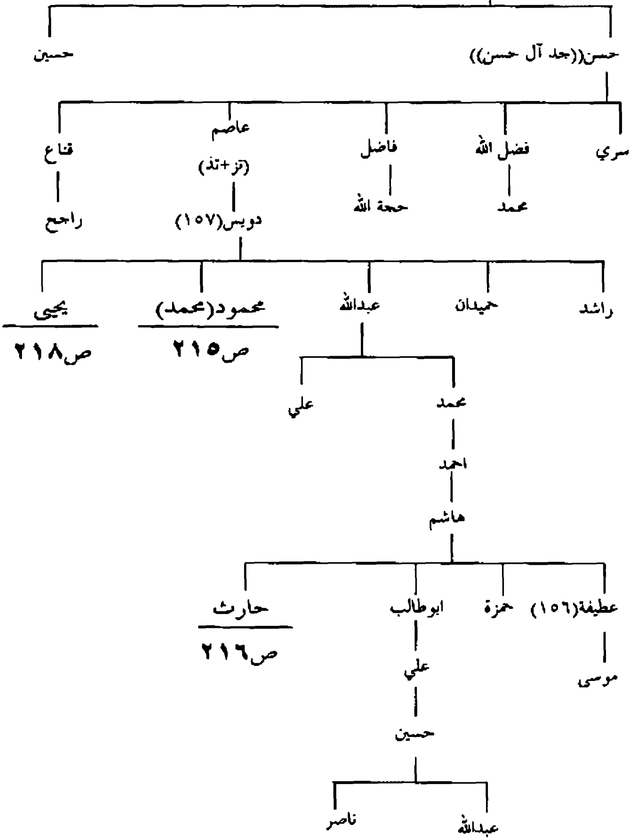

يتبع ص٢١٢:اعقاب محمد بن خليفة بن سلطان/آل نظر وآل خليفة

- شهوان (قب)
  - محمد
    - فاضل
      - محمد (قب)
        - فاضل — محمد — حسن — عبدالله — مصطفى — علي
          - خليفة — الحسن — مراد — احمد
            - الحسين
              - الطفعل — محمد — عبدالحميد — الحسين
              - موسى
                - رستم — عباس
                - النظر — حسن(١٥٢)
          - هرموش(١٥٥) — محمد — عبدالله — درباس — حمود
            - مشكور — عبيد — علي(١٥٣)
          - سري(١٥٤)
        - حسام الدين
        - سيف الدين
        - مهنا
    - قتيبة
  - خليفة((جد آل خليفة في الحلة))

يتبع ص٢١٣: اعقاب محمود بن دويس بن عاصم(١٥٨) /آل مشري/آل بدر

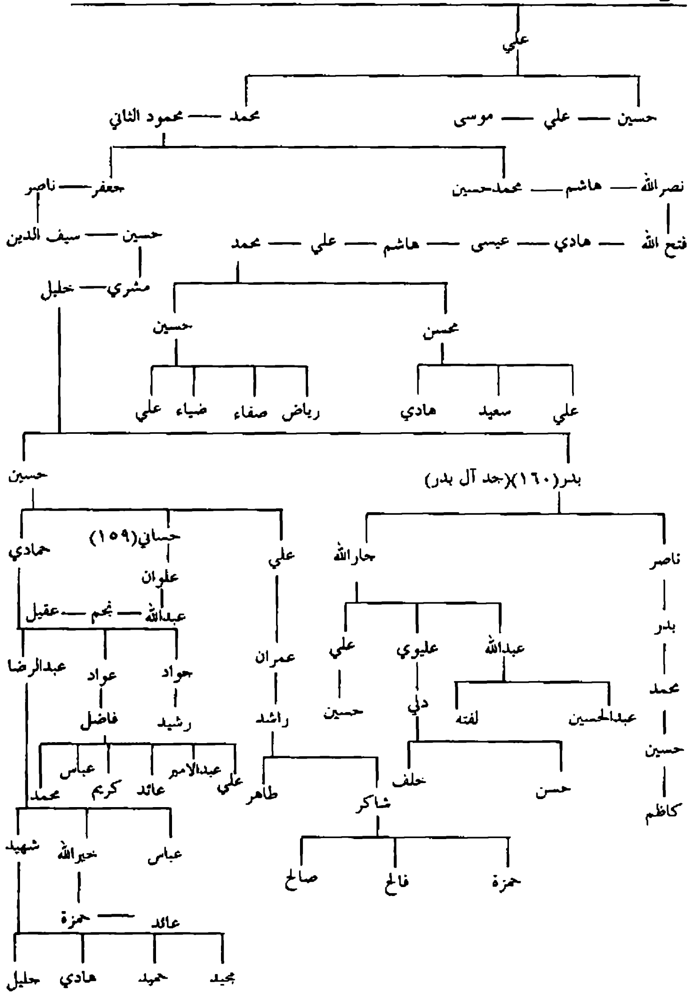

يتبع ص٢١٣: اعقاب حارث(١٦١) بن هاشم بن احمد/آل حارث

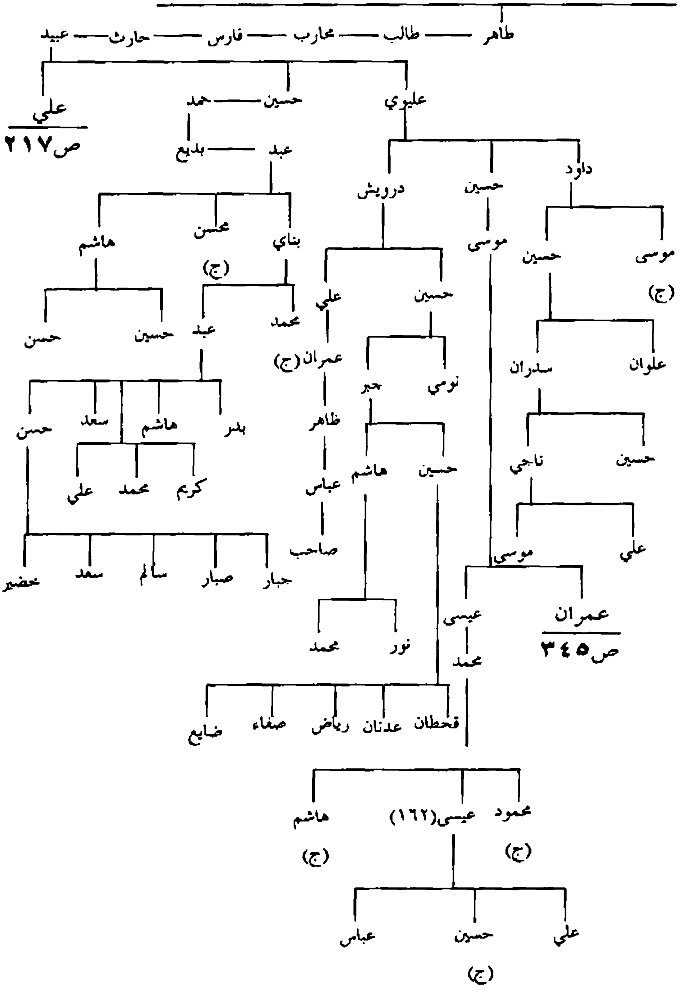

يتبع ص٢١٦: اعقاب علي بن عبيد بن حارث/آل حارث

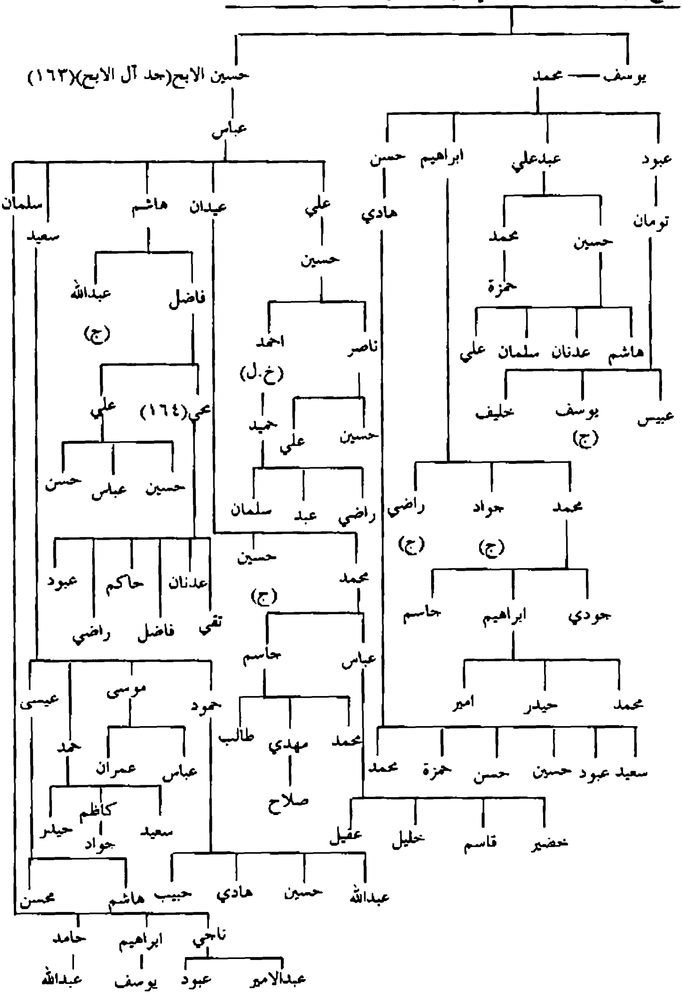

يتبع ص٢١٣: اعقاب يحيى(١٦٥) بن دويس بن عاصم/ آلبو يحيى، آل فضل

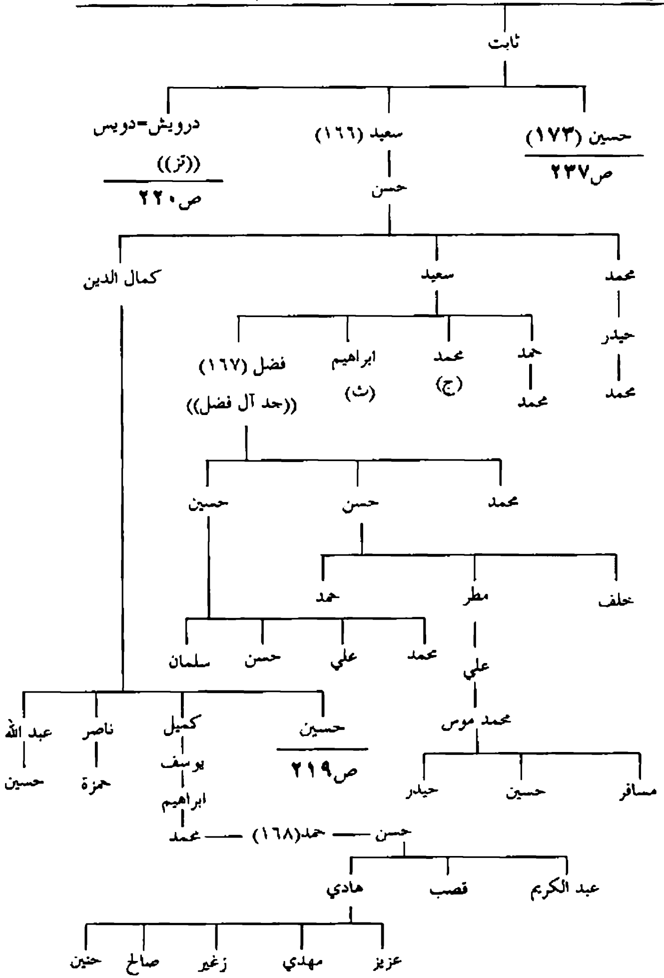

يتبع ص٢١٨ : اعقاب حسين بن كمال الدين بن حسن/آل المقرم

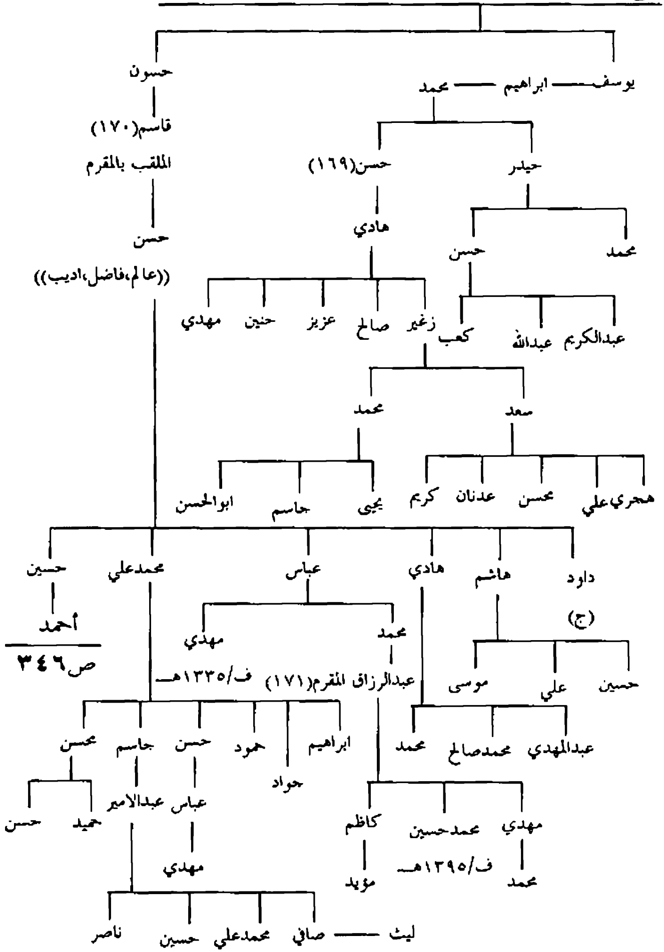

يتبع ص٢١٨ :اعقاب درويش=دويس بن ثابت بن يحيى

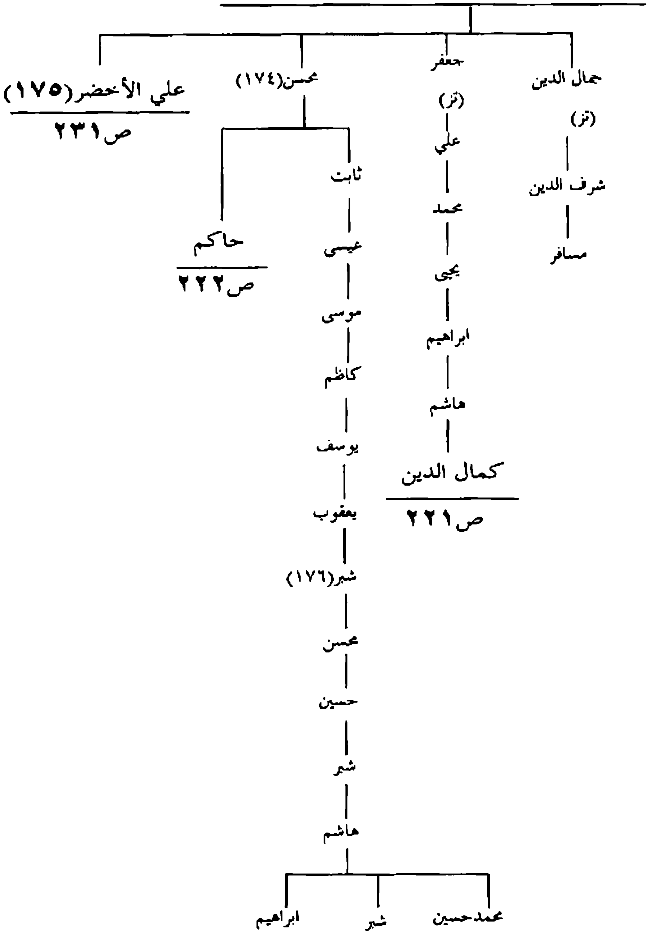

يتبع ص٢٢٠: اعقاب كمال الدين بن هاشم /آل عطيفة/آل زيارة

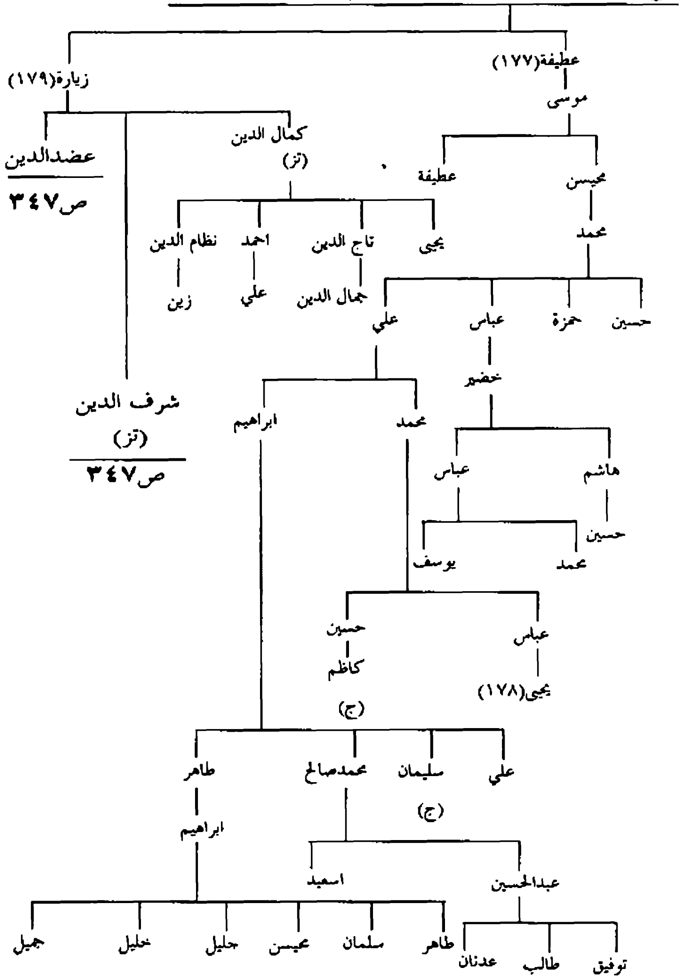

يتبع ص٢٢٠: اعقاب حاكم(١٨٠) بن محسن /آل شبر

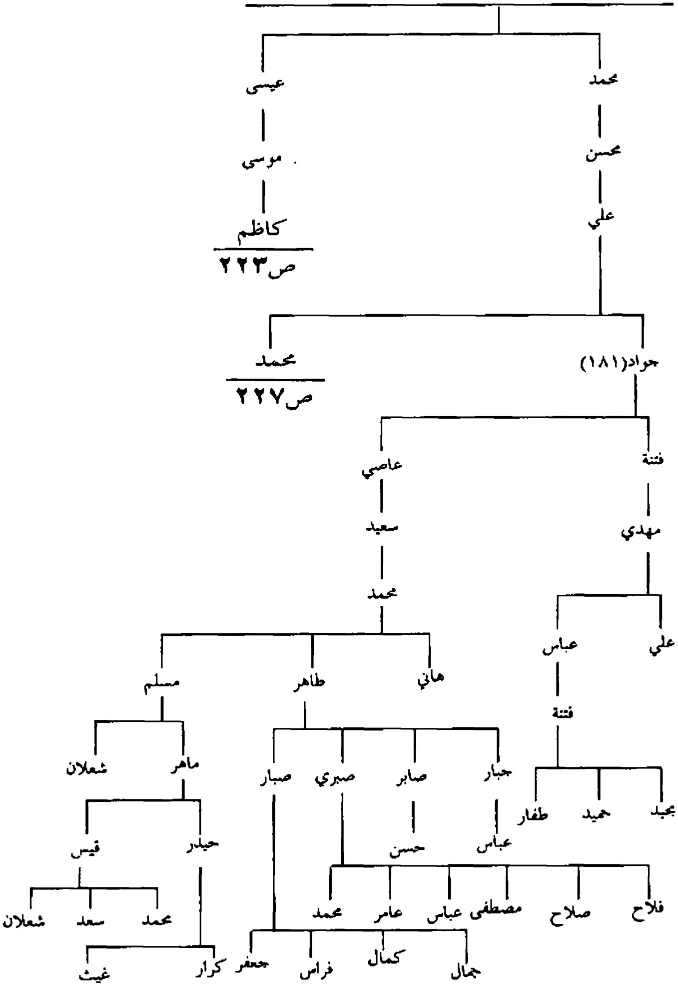

يتبع ص٢٢٢ :اعقاب كاظم بن موسى بن عيسى

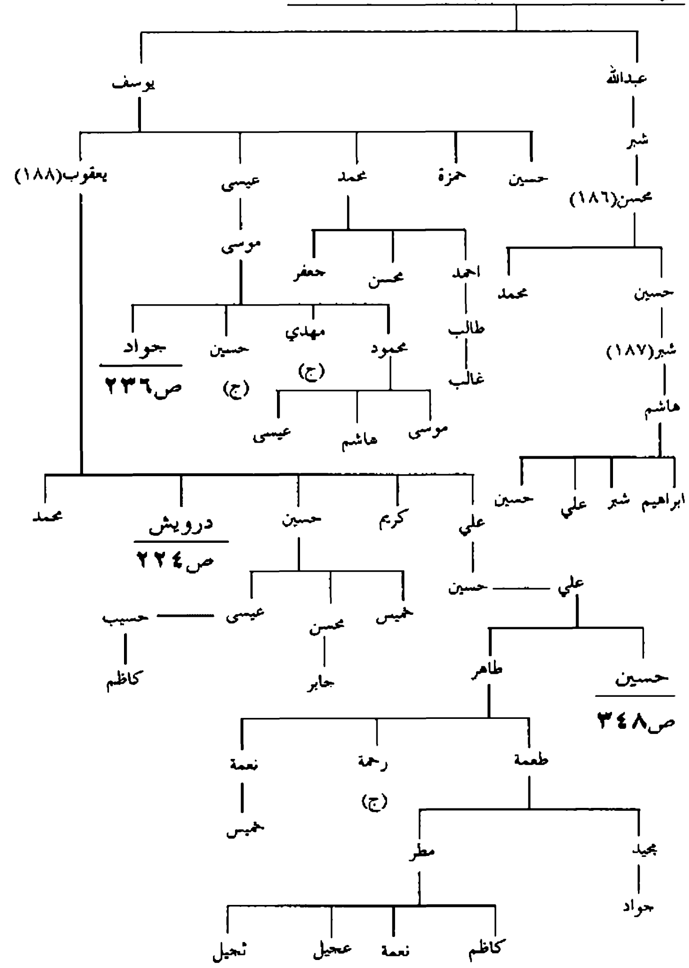

يتبع ص٢٢٣ :اعقاب درويش(١٨٩) بن يعقوب بن يوسف

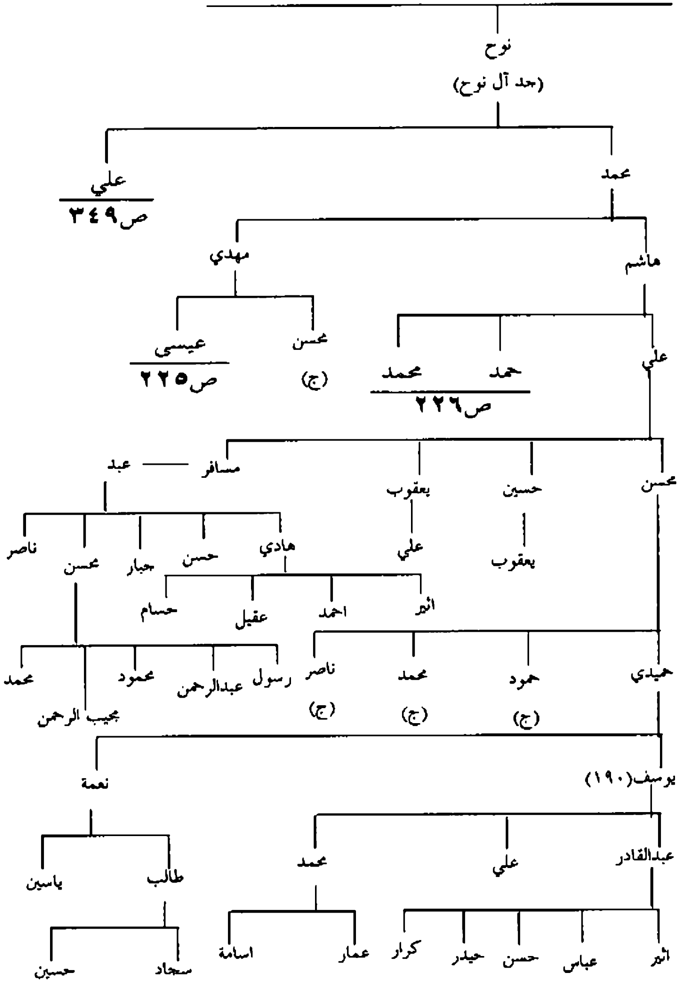

يتبع ص٢٢٤:اعقاب عيسى(١٩١) بن مهدي بن محمد /آل نوح من آل يعقوب

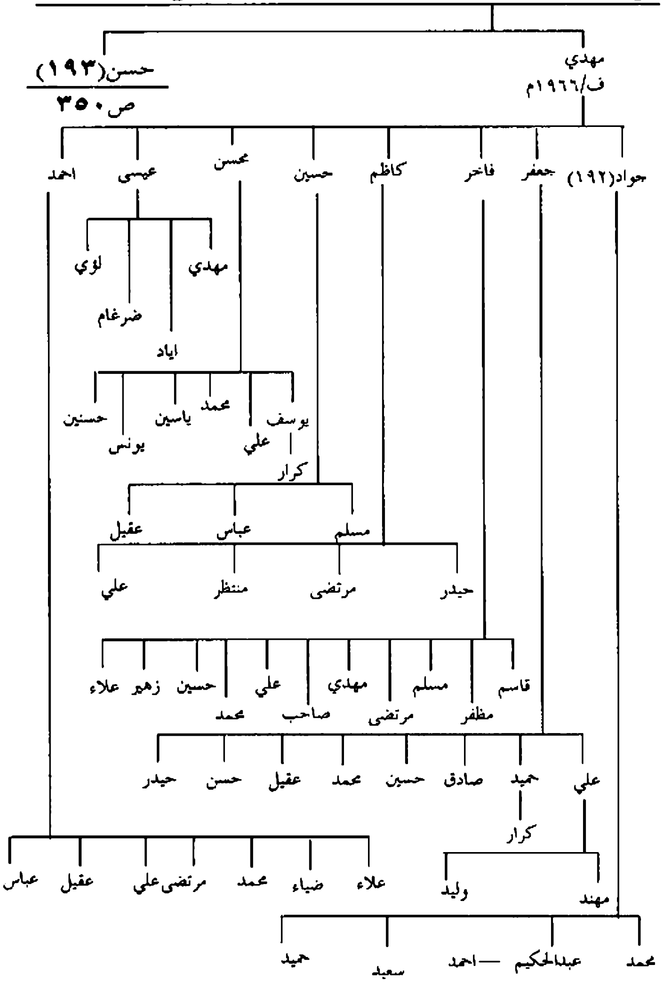

يتبع ص٢٢٤:اعقاب حمد بن هاشم بن محمد واعقاب اخيه محمد بن هاشم/آل نوح من آل يعقوب

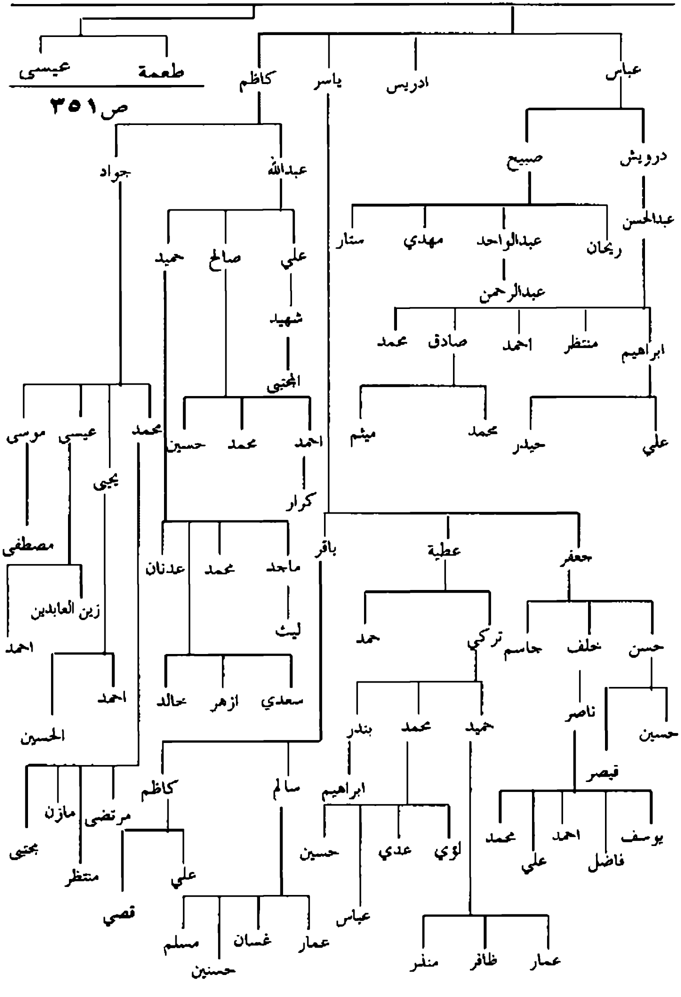

يتبع ص٢٢٢:اعقاب محمد بن علي بن محسن/آل شبر

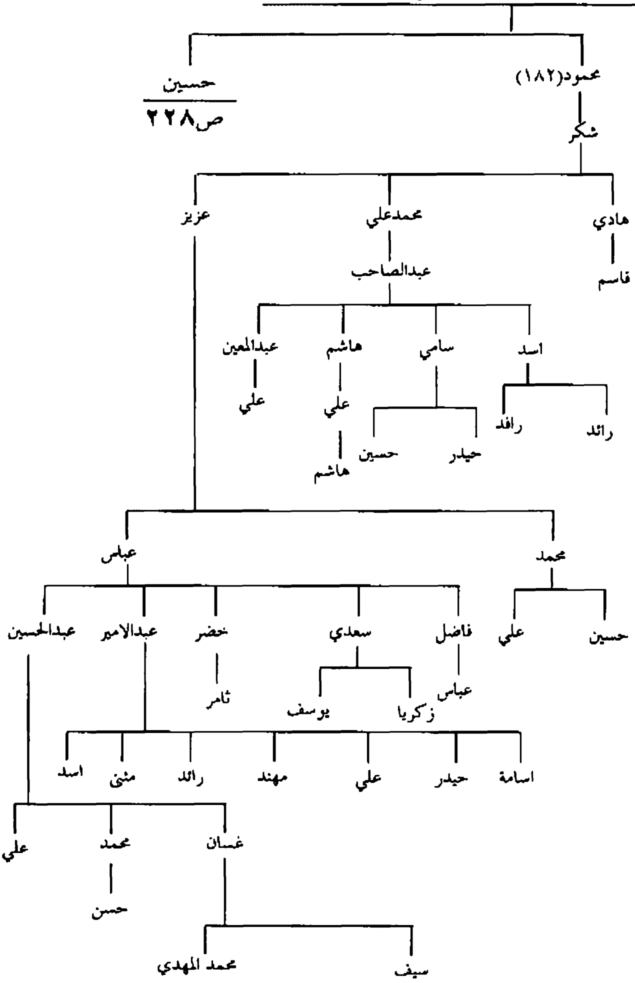

يتبع ص٢٢٧: اعقاب حسين بن محمد بن علي/آل شبر

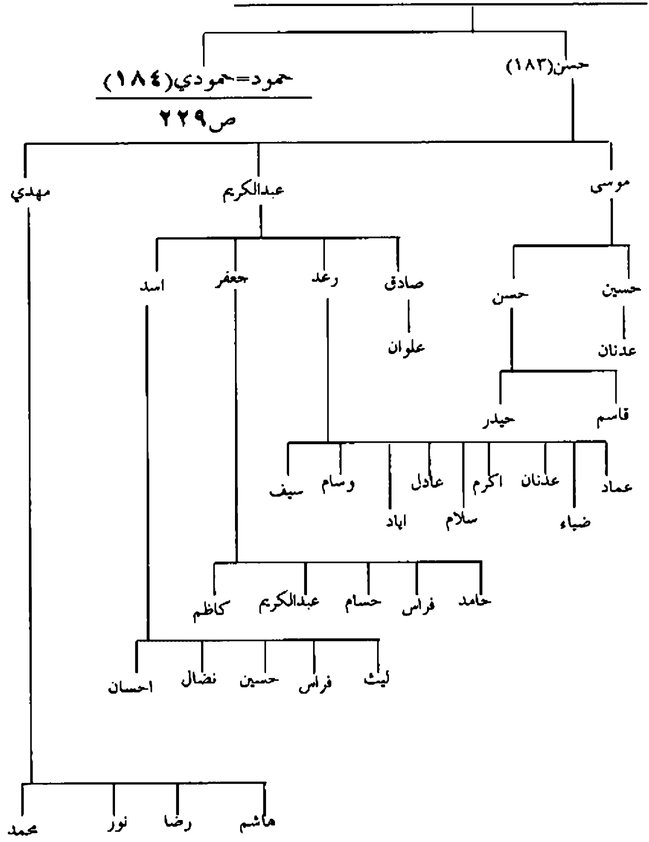

يتبع ص٢٢٨:اعقاب حمود بن حسين بن محمد/آل شبر

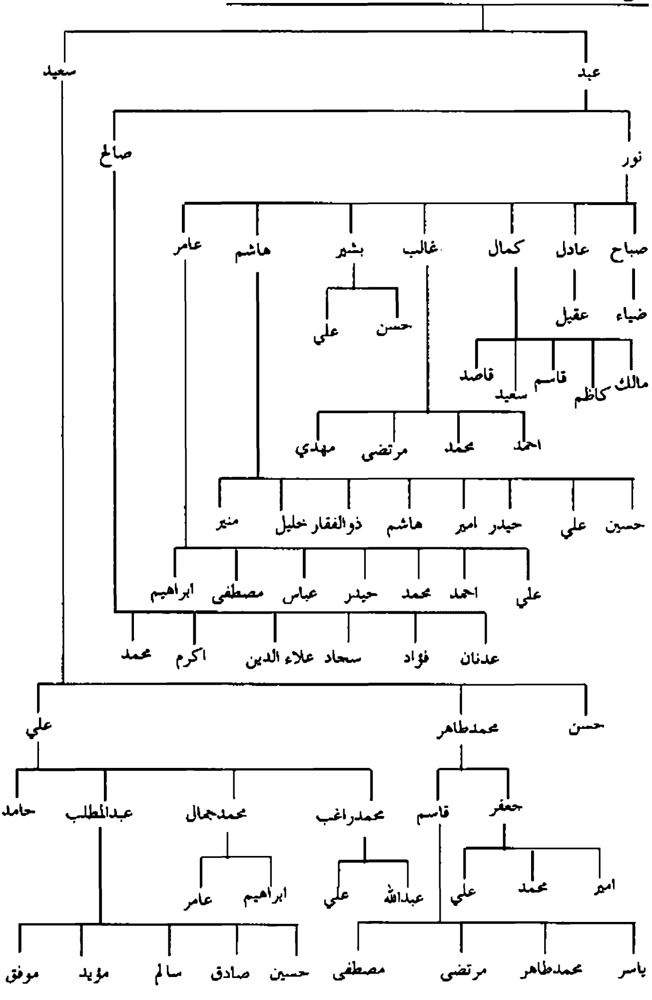

يتبع ص٢٢٤ :اعقاب علي بن ناصر بن علي/آل نوح

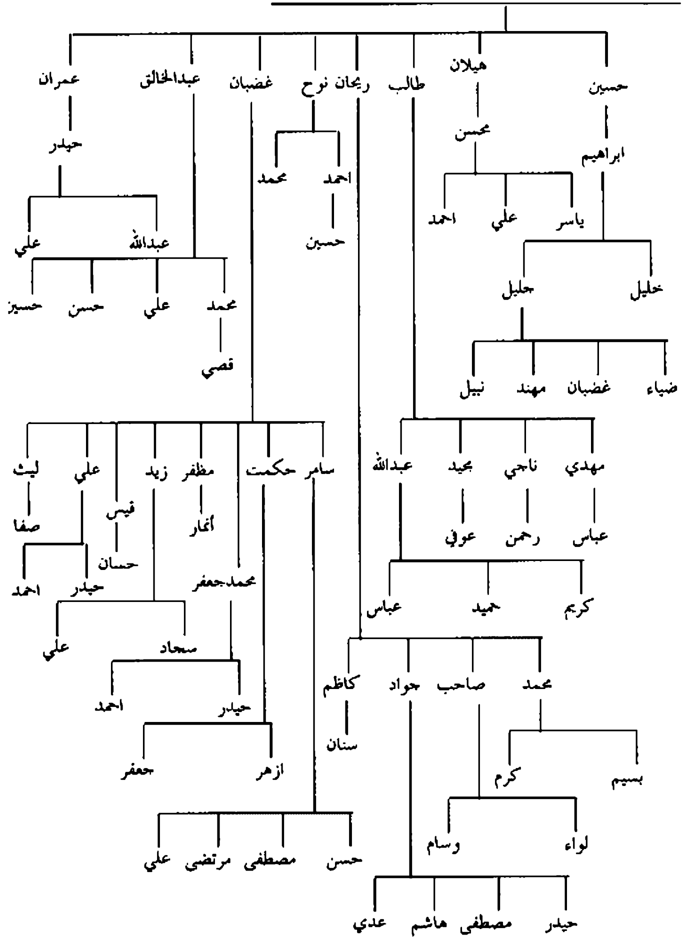

يتبع ص٢٢٠ :اعقاب علي الاخضر بن دويس الثاني/ال عوسج

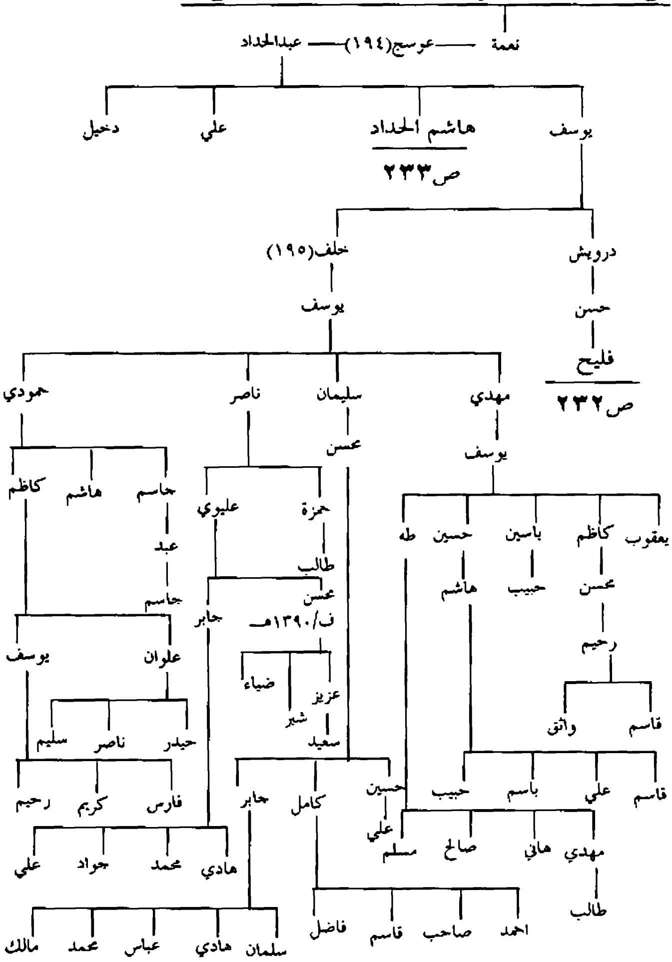

يتبع ص٢٣١:اعقاب فليح بن حسن/آل صريع

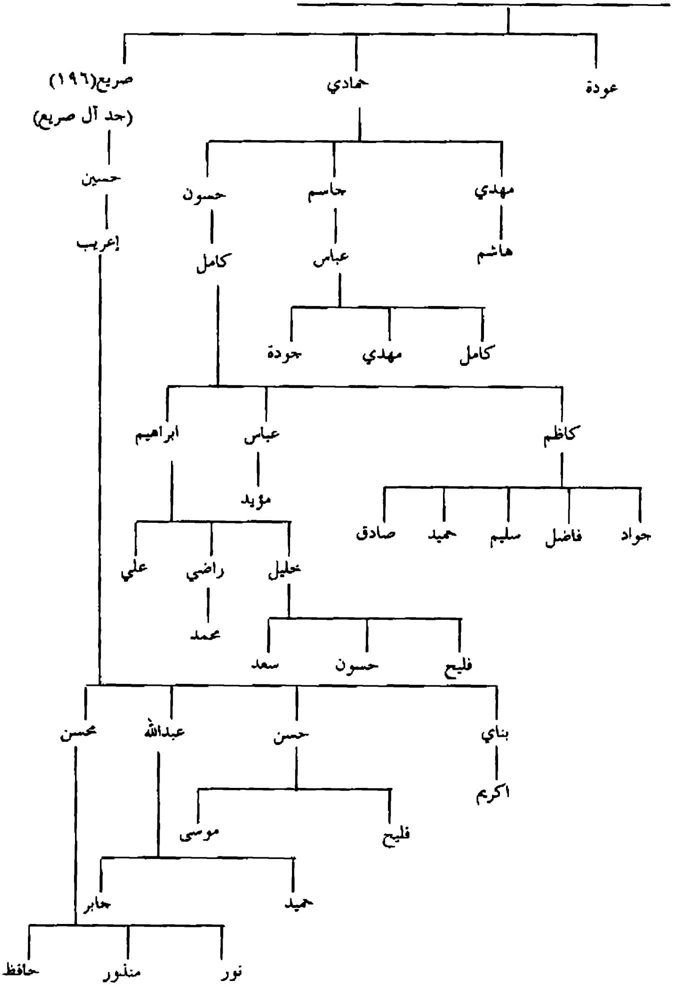

يتبع ص٢٣١ :اعقاب هاشم الحداد بن عبد (١٩٧) /ال حسن

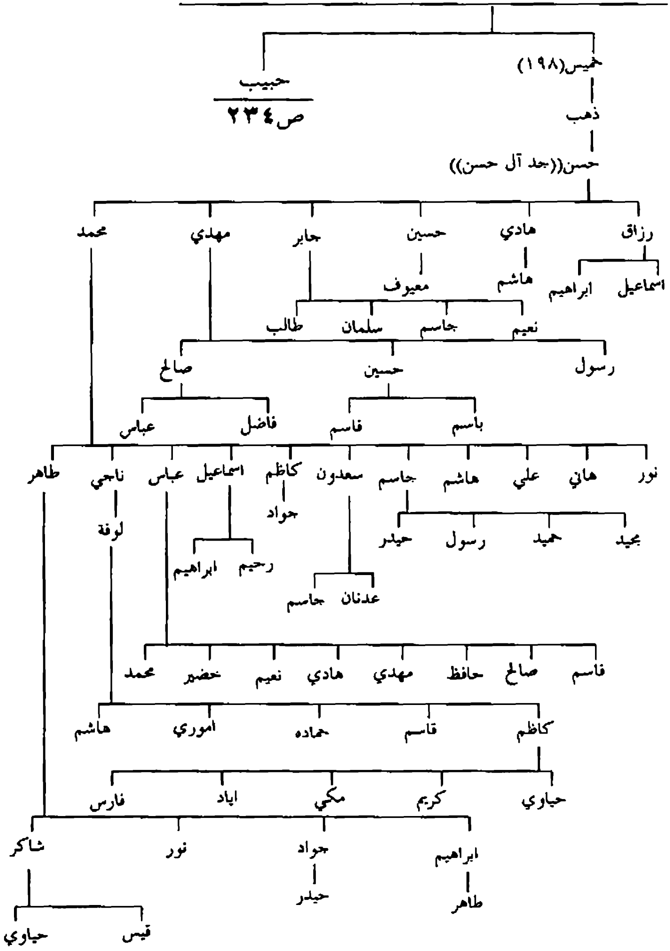

يتبع ص٢٣٣: اعقاب حبيب بن هاشم الحداد/ آل زبيبة

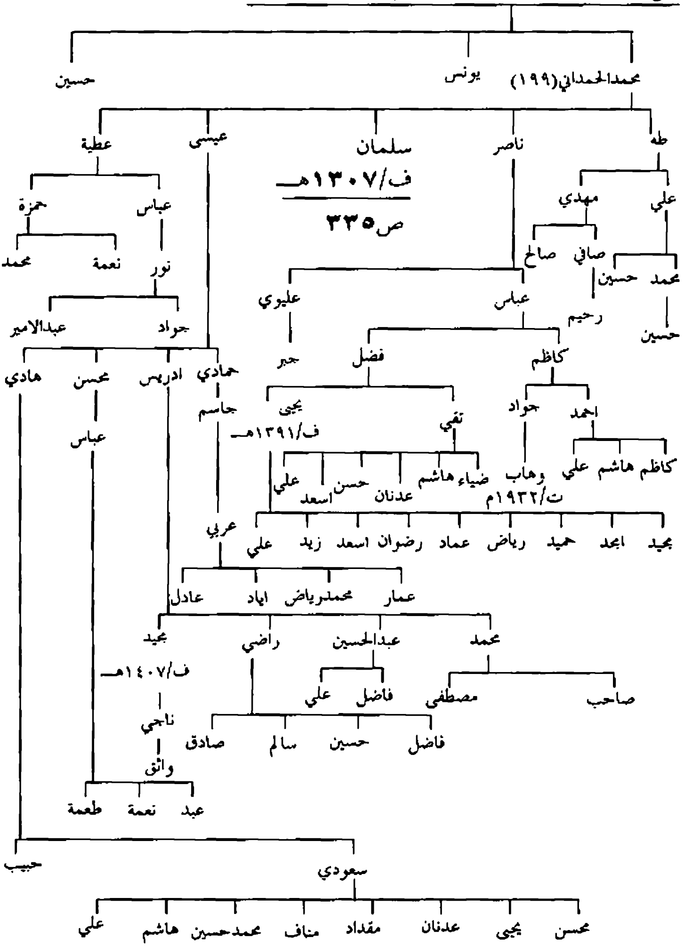

يتبع ص٢٣٤: اعقاب سلمان بن محمد /آل زبيبة

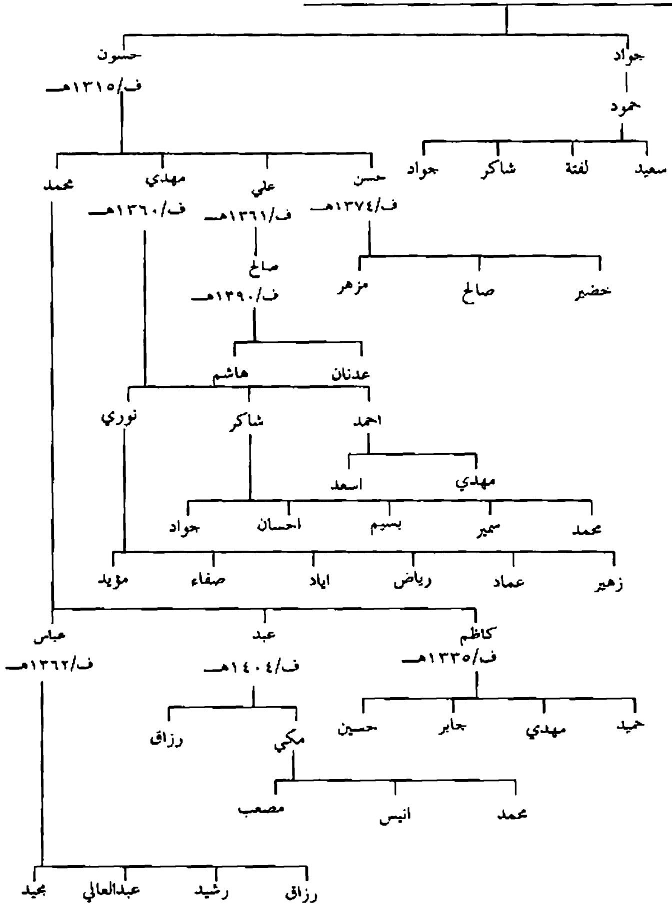

يتبع ص٢٢٣: اعقاب جواد بن موسى بن عيسى

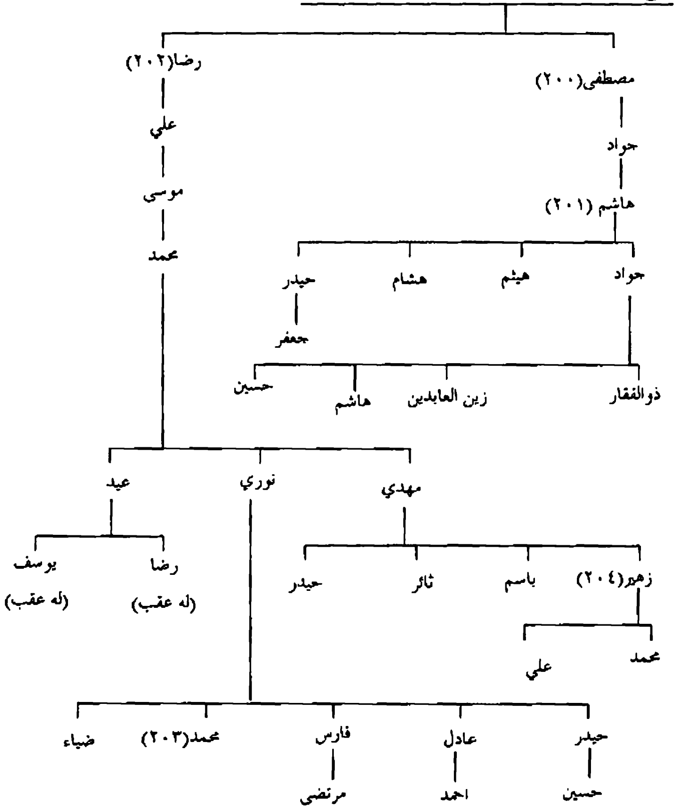

يتبع ص٢١٨ :اعقاب حسين بن ثابت بن يحيى/آل الشرع بالشامية

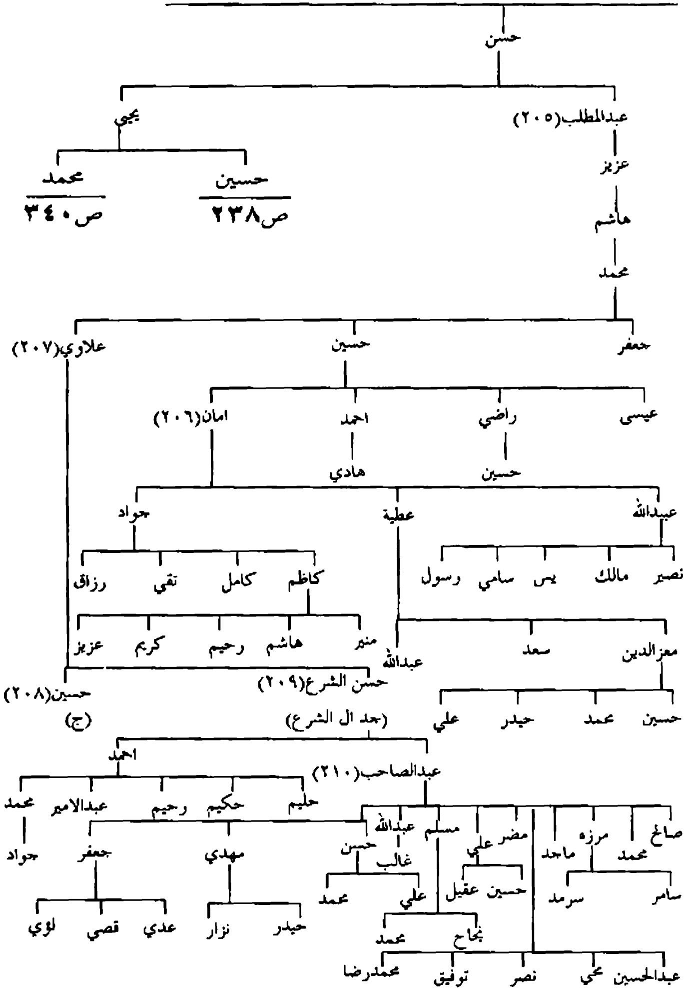

يتبع ص٢٣٧:اعقاب حسين بن يحيى /آل عكيلي /آل عيسى

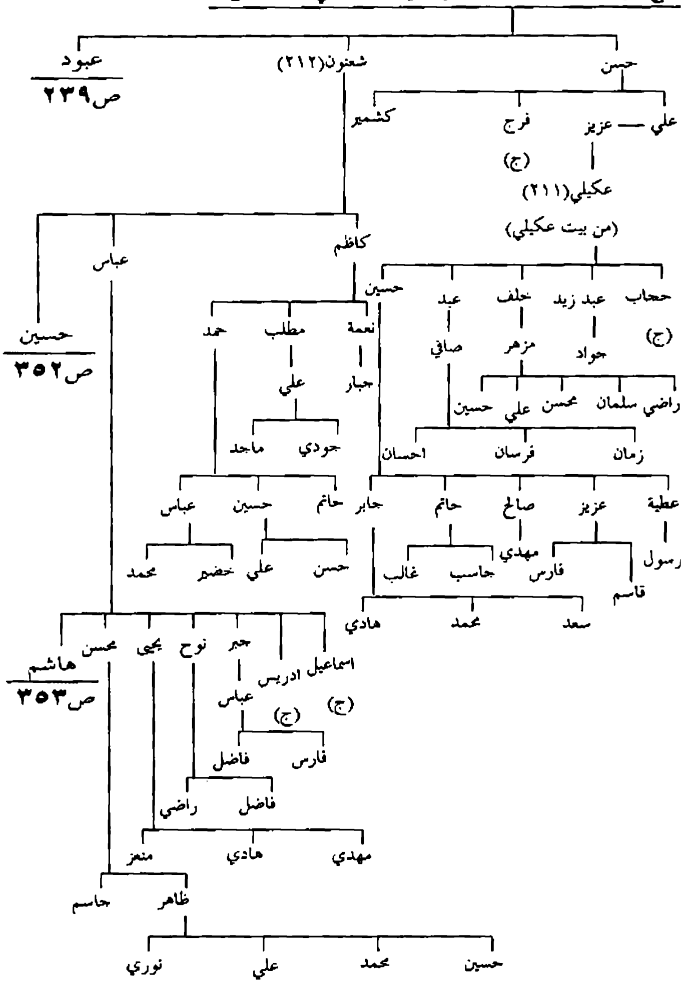

يتبع ص٢٣٨ :اعقاب عبود بن حسين/آل معتوك في بابل

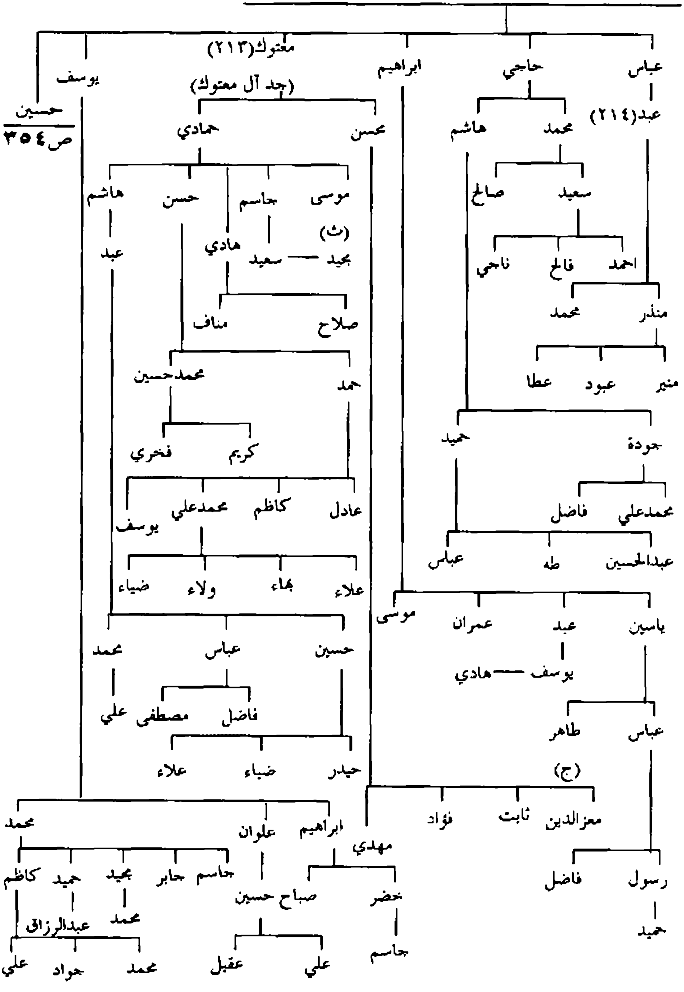

يتبع ص٢٣٧: اعقاب محمد بن يحيى بن حسن / آل الصباغ

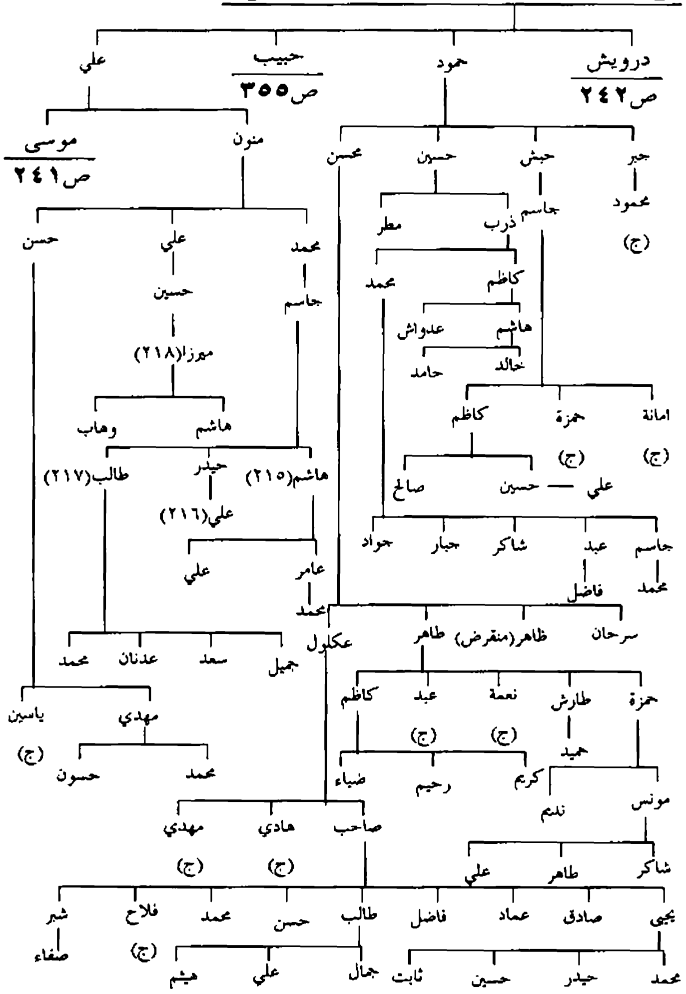

يتبع ص٢٤٠: اعقاب موسى بن علي بن محمد(٢٢١)/آل يحيى بالكوفة

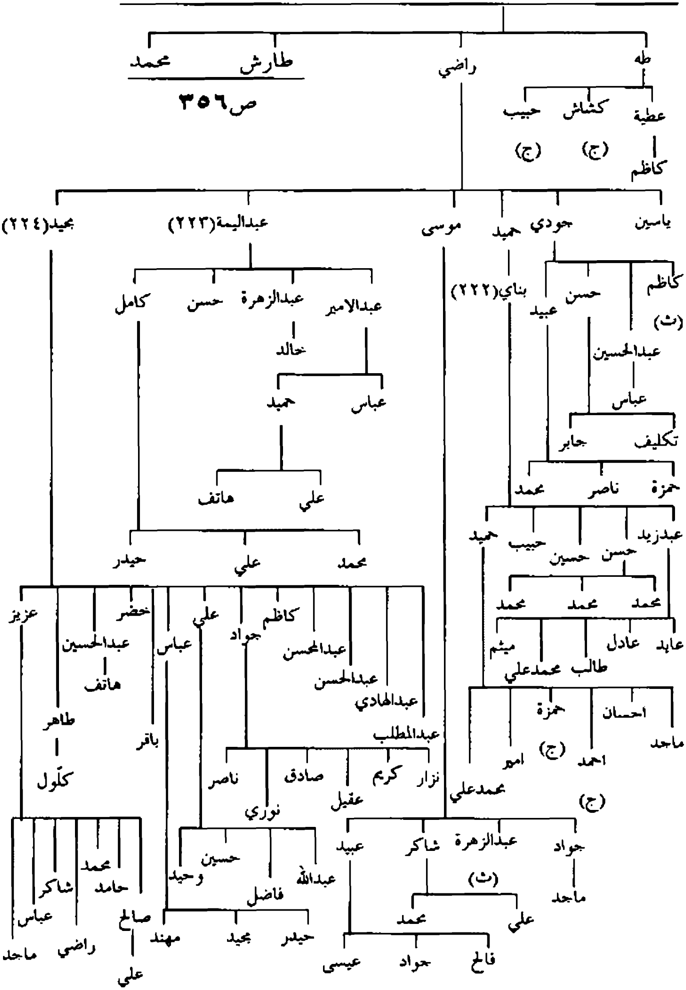

يتبع ص٢٤٠: اعقاب درويش بن محمد /آل يحيى في بابل

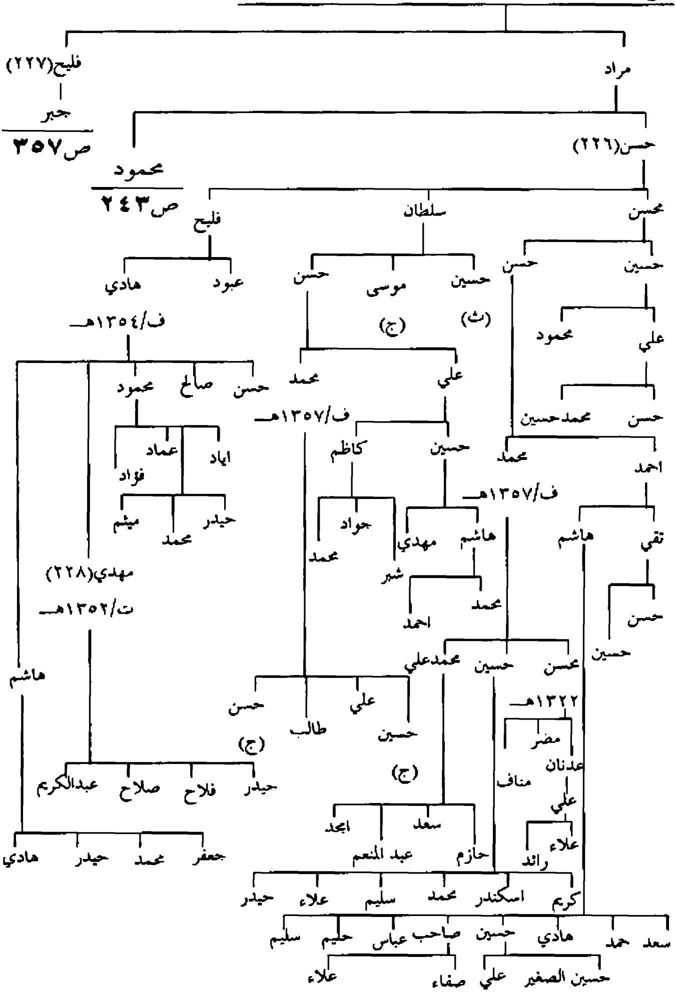

يتبع ص٢٤٢ :اعقاب محمود(٢٣٣) بن مراد بن درويش/آل الاعرج/آل حميد/آل حمد

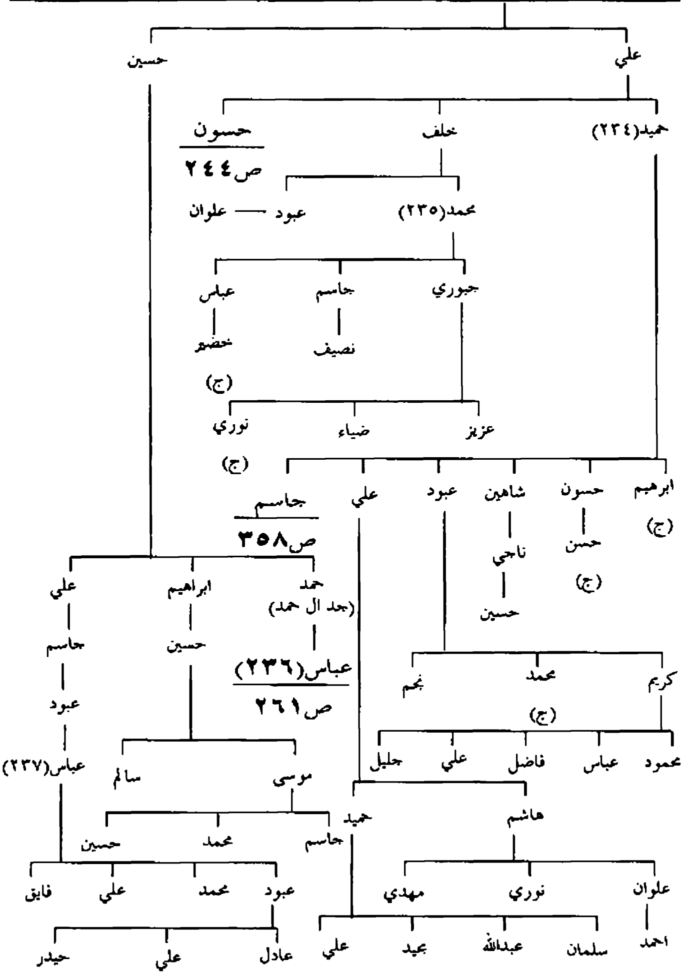

يتبع ص٢٤٣: اعقاب حسون بن علي بن محمود /ال الخطيب في النعمانية

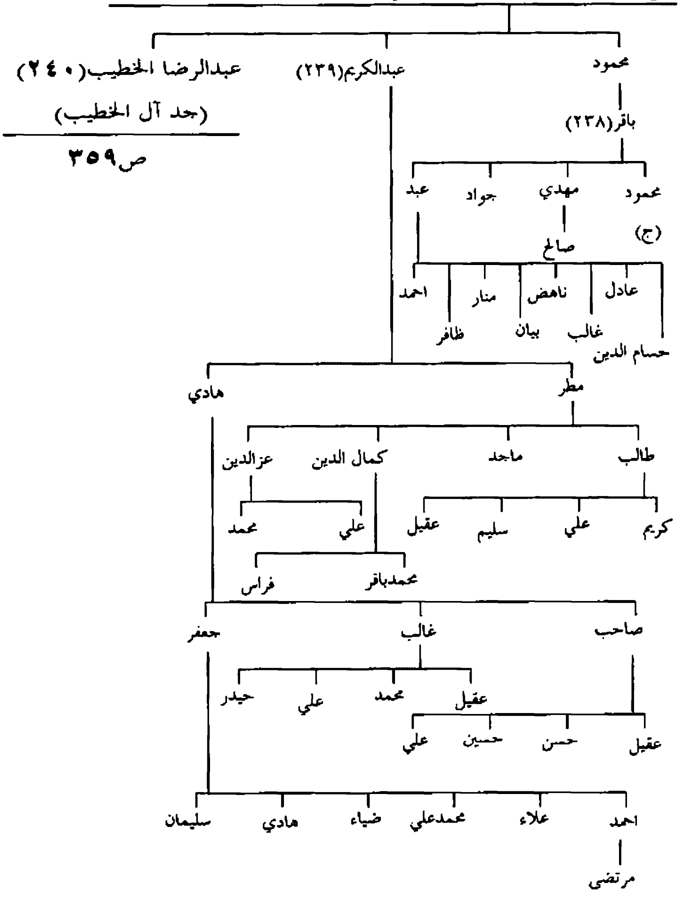

يتبع ص ٢١٠: اعقاب فاتك(٢٤٥) بن علي بن سالم بن علي

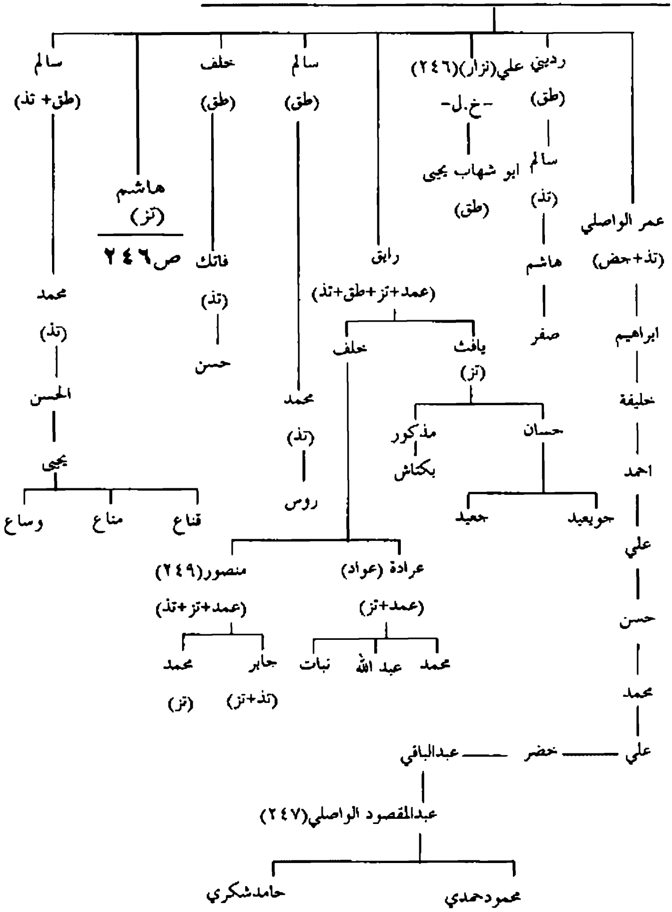

يتبع ص٢٤٥: اعقاب هاشم بن فاتك بن علي

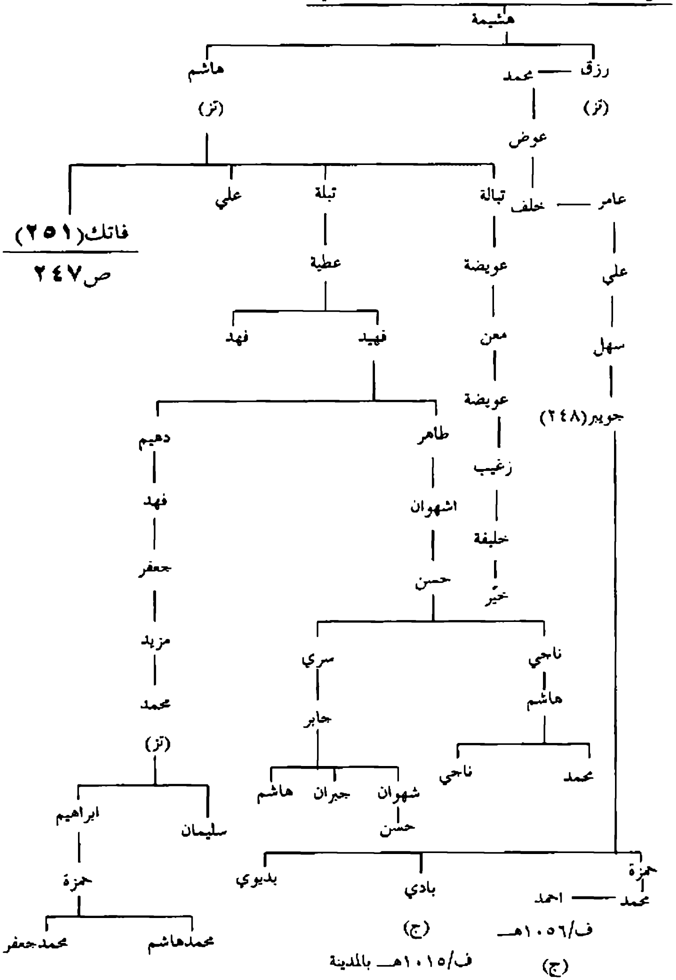

يتبع ص٢٤٦: اعقاب فاتك بن هاشم بن هشيمة

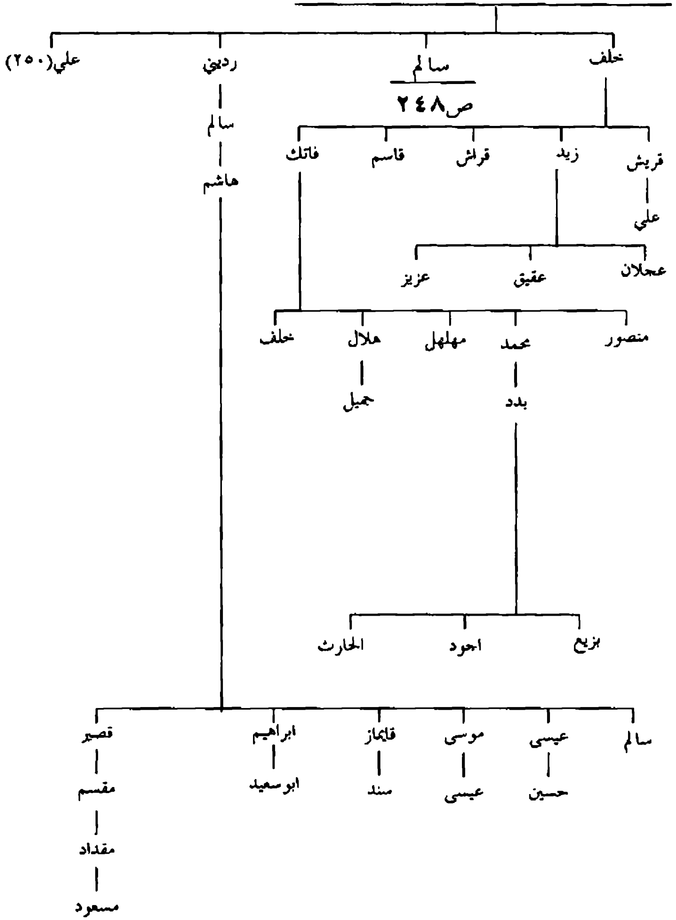

يتبع ص٢٤٧: اعقاب سالم بن فاتك بن هاشم

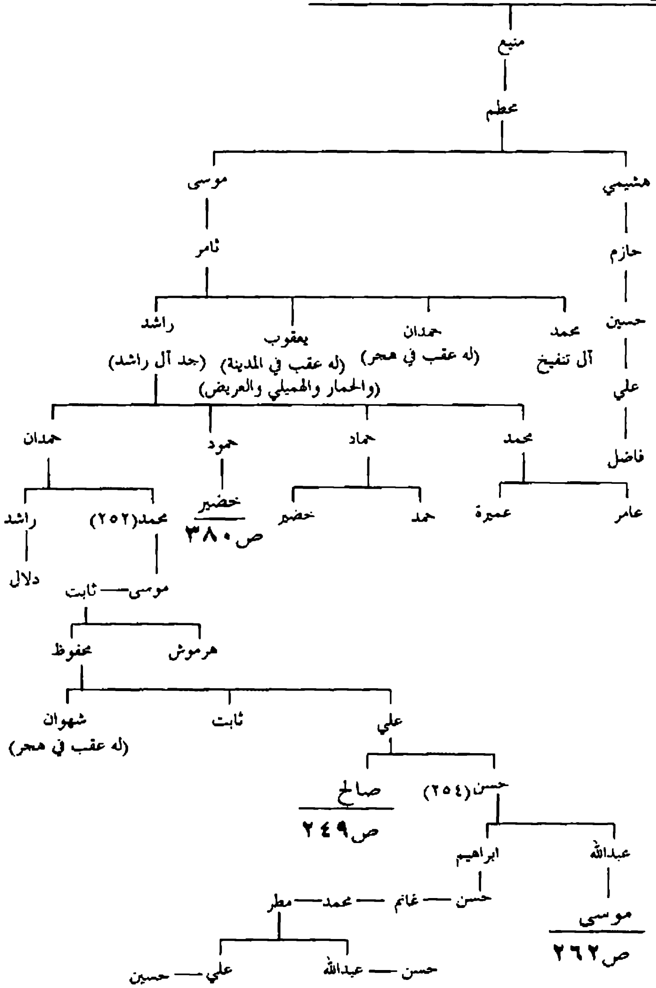

يتبع ص٢٤٨: اعقاب صالح بن علي بن محفوظ

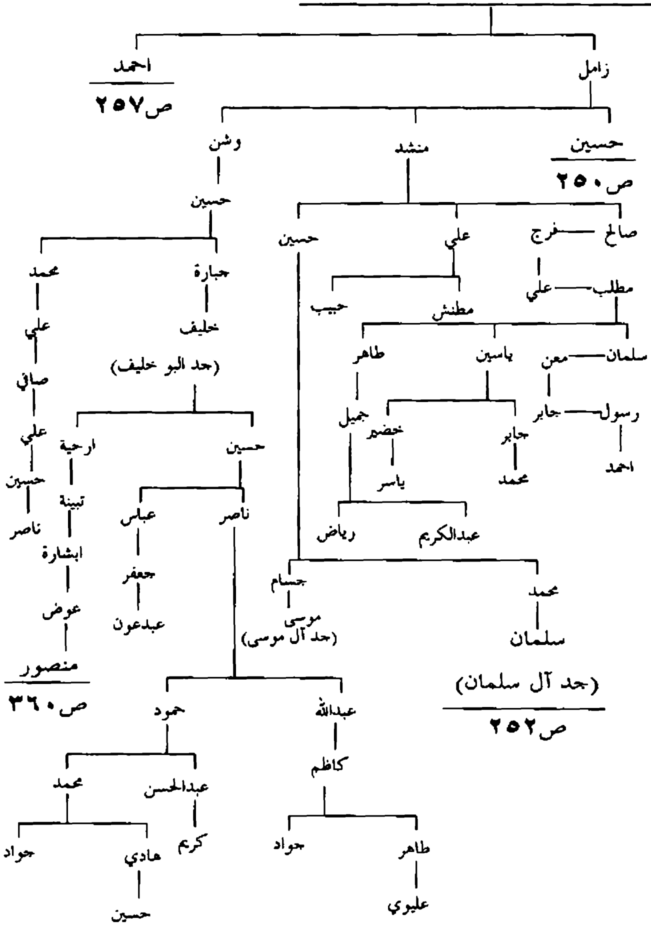

يتبع ص٢٤٩:اعقاب حسين بن زامل الزوامل /آل اسعيد/آل احنين

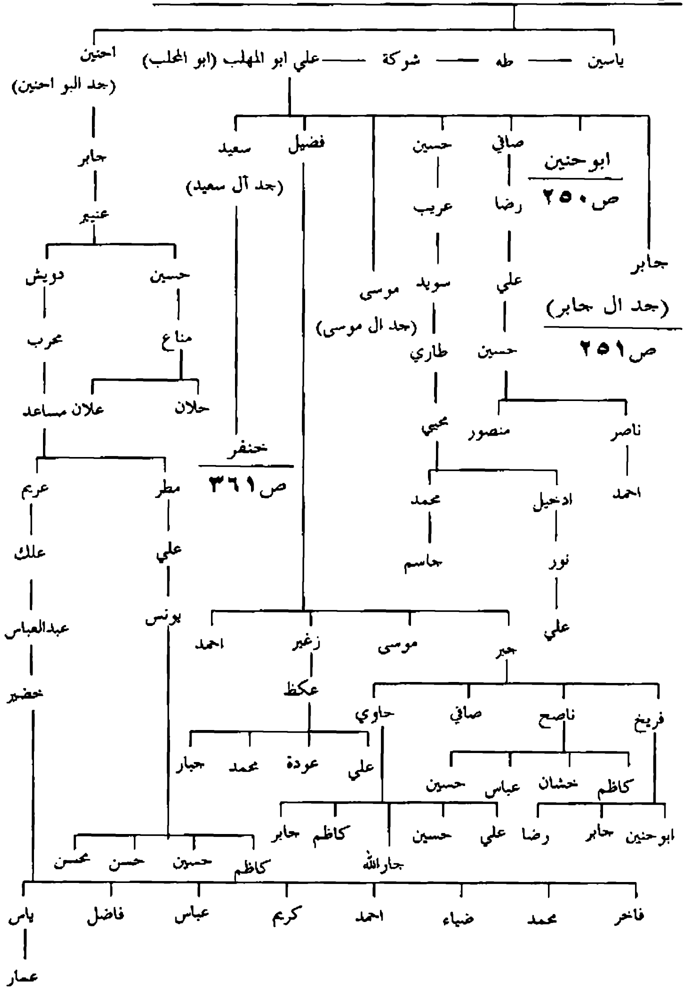

يتبع ص٢٥٠:اعقاب جابر بن علي/ال جابر من الزوامل

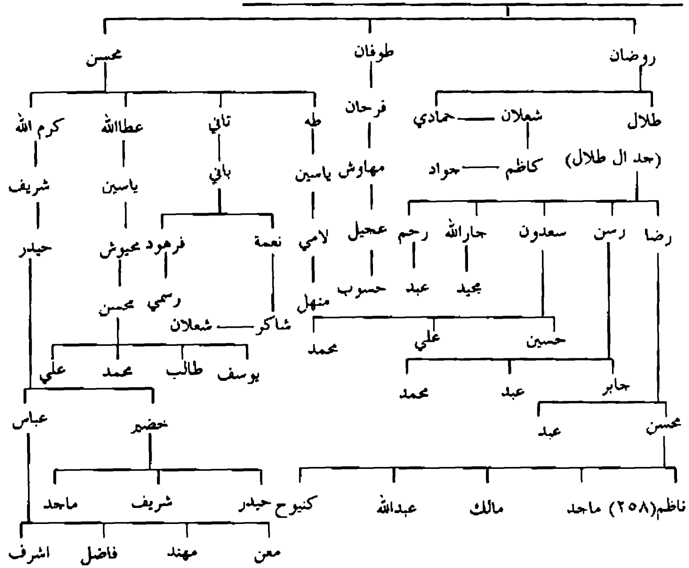

يتبع ص٢٤٩:اعقاب ابو حنين بن علي/البو احنين

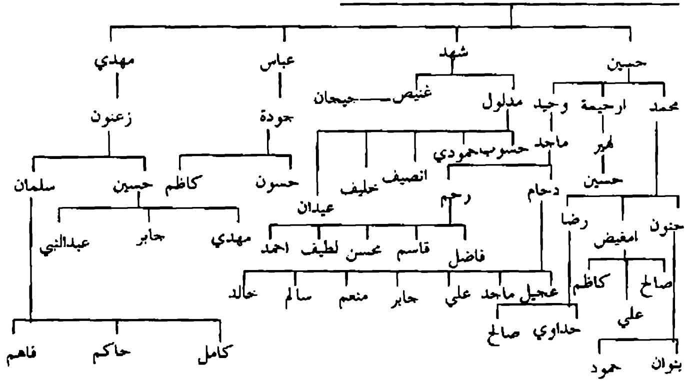

يتبع ص٢٤٩:اعقاب سلمان(٢٥٩) بن محمد بن حسين /ال سلمان الزوامل

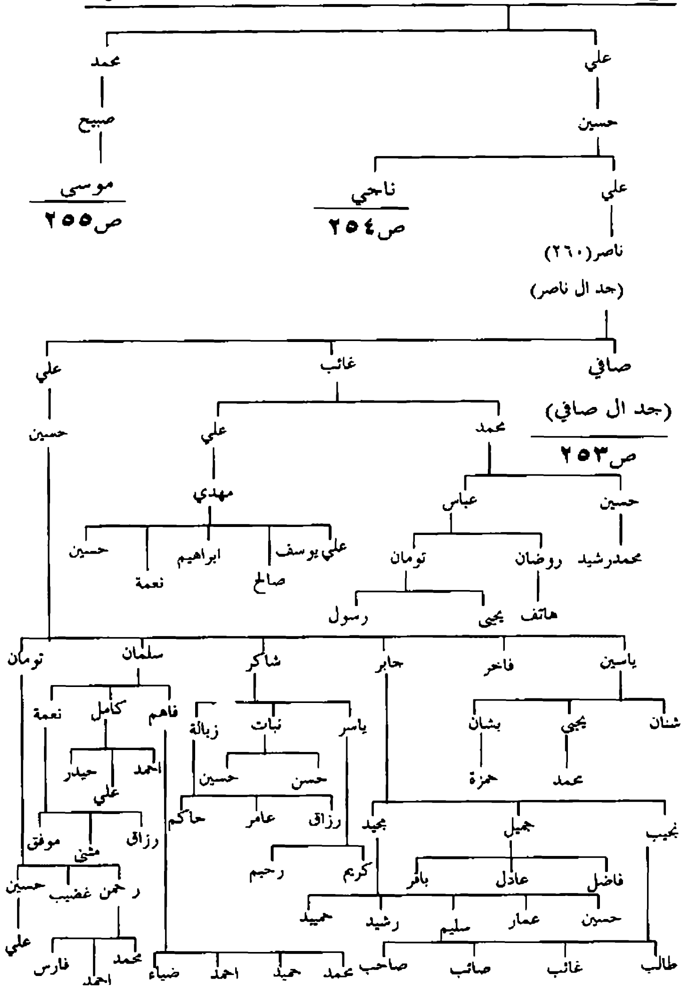

يتبع ص٢٥٢:اعقاب صافي (٢٦١) بن ناصر بن علي/ال صافي من الزوامل

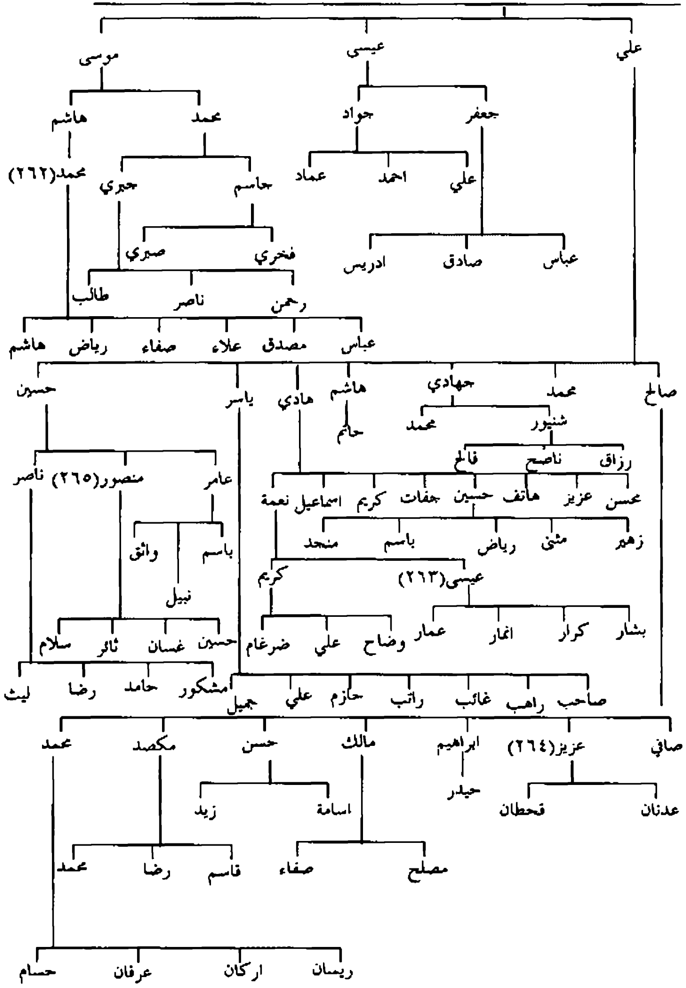

يتبع ص٢٥٢: اعقاب ناجي بن حسين بن علي /ال علي الزوامل

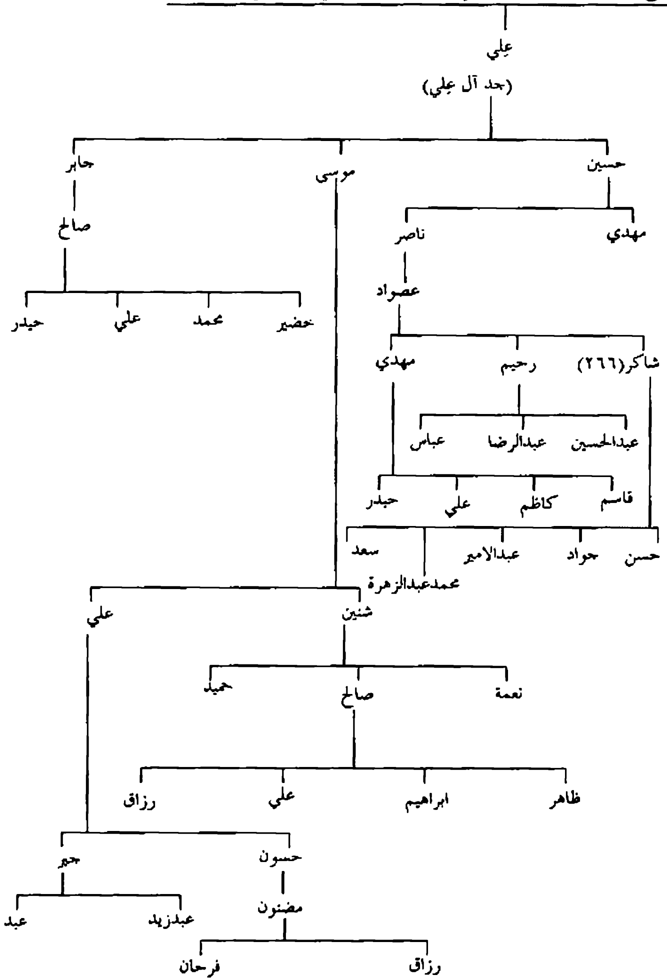

يتبع ص٢٥٢:اعقاب موسى بن صبيح بن محمد /آل حنون من الزوامل

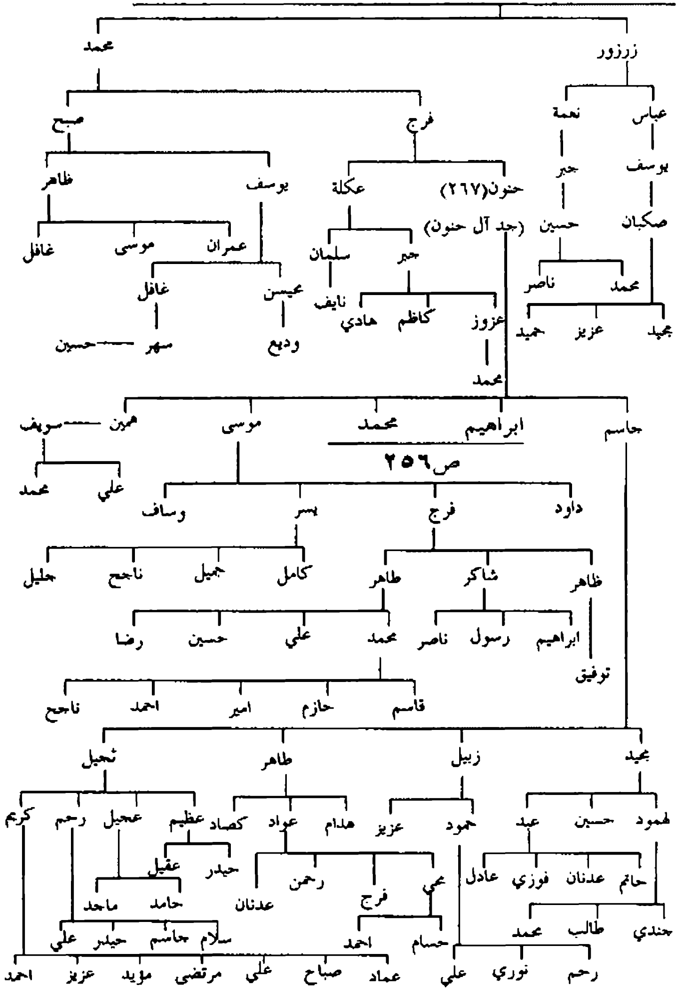

يتبع ص٢٥٥: اعقاب ابراهيم ومحمد إبنا حنون بن فرج /ال حنون الزوامل

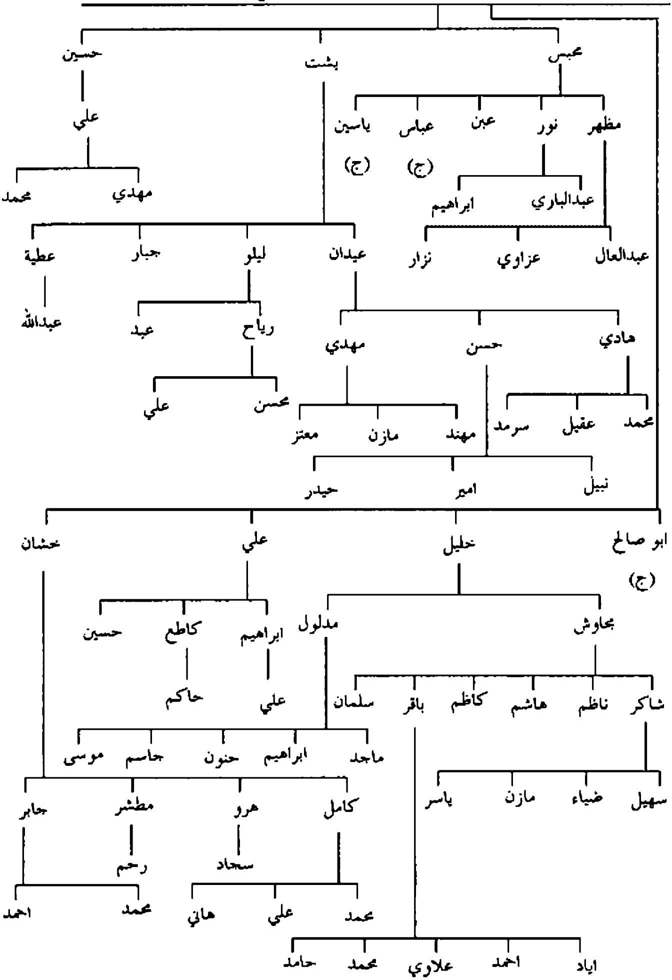

يتبع ص٢٤٩: اعقاب احمد بن صالح بن علي /آل الكيشوان الكاظمي

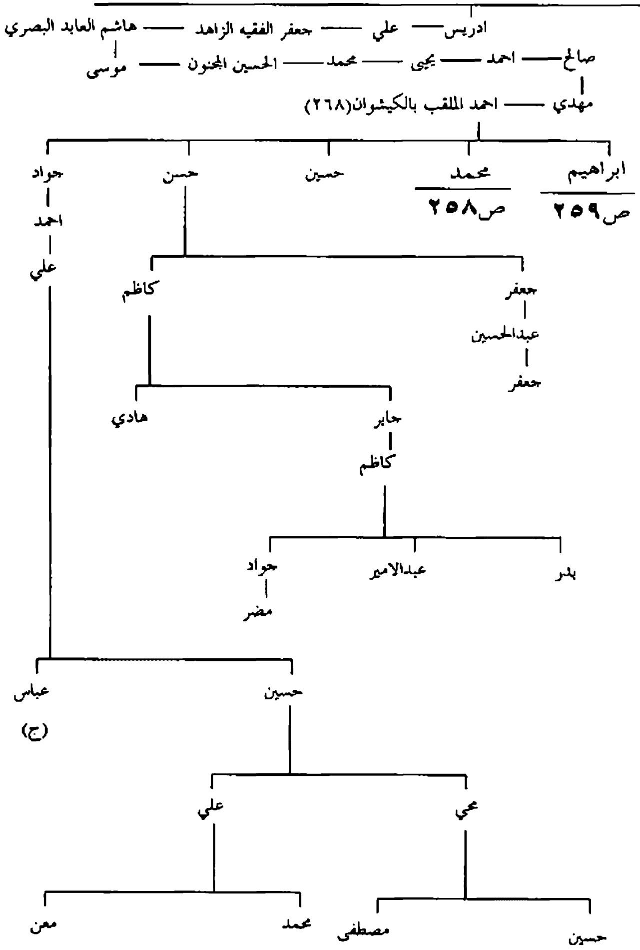

يتبع ص٢٥٧: اعقاب مهدي بن احمد بن مهدي/آل الكيشوان الكاظمي

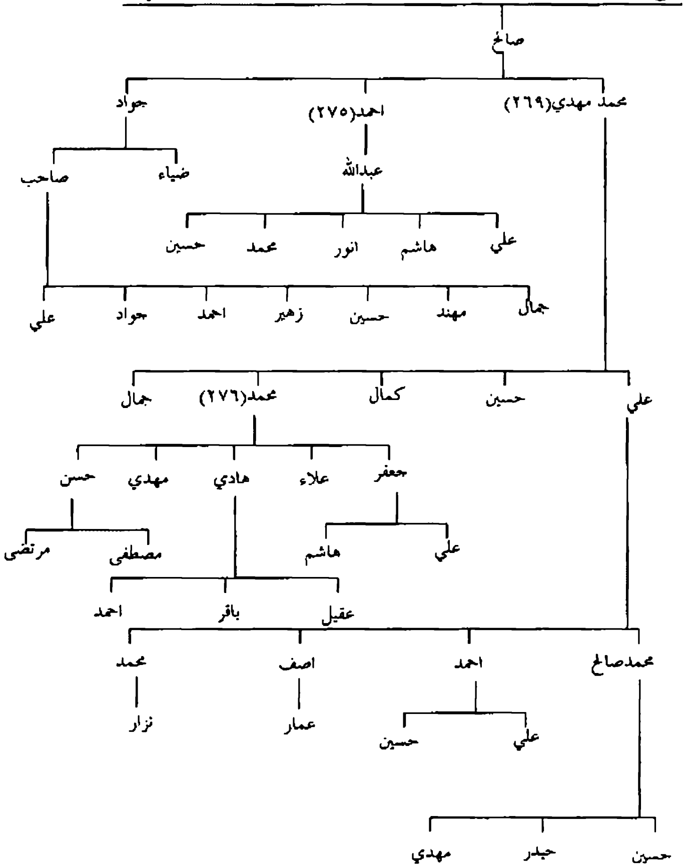

يتبع ص٢٥٧: اعقاب علي بن احمد بن مهدي /آل الكيشوان الكاظمي

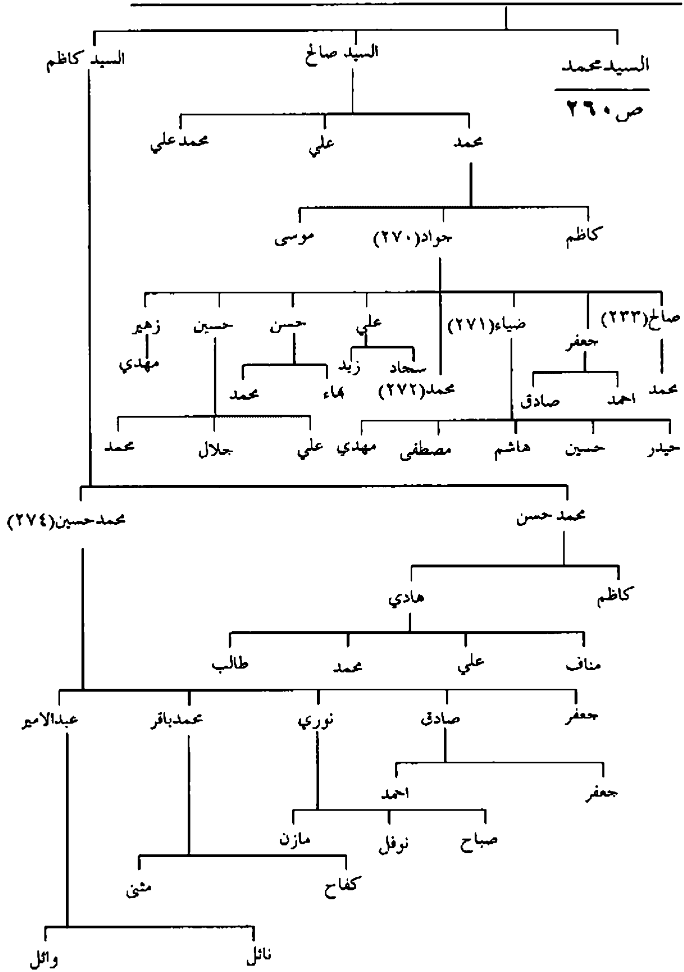

يتبع ص٢٥٩ :اعقاب محمد بن علي بن احمد/آل الكيشوان الكاظمي

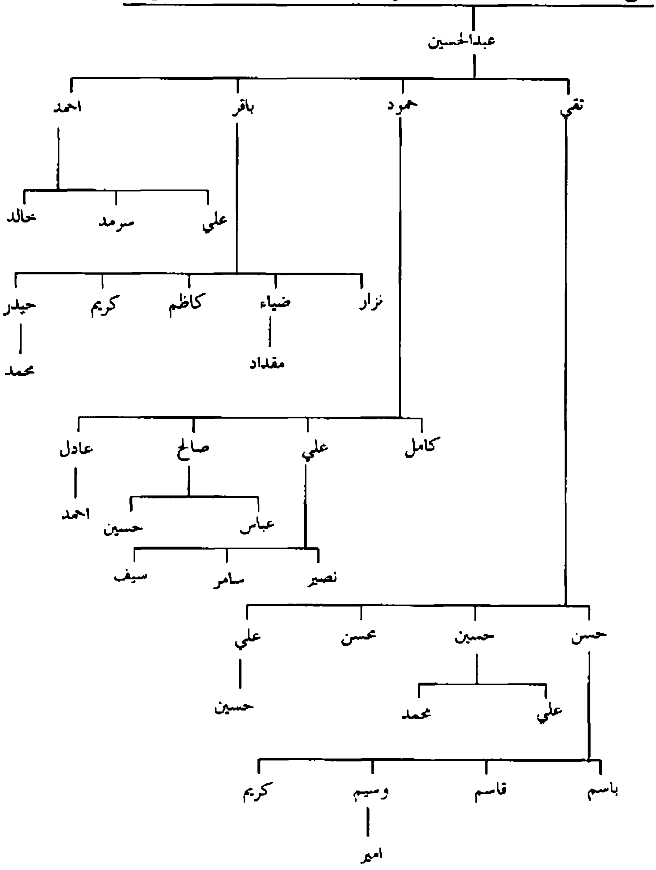

يتبع ص٢٤٣:اعقاب عباس بن حمد بن حسين /آل مودة في الكاظمية

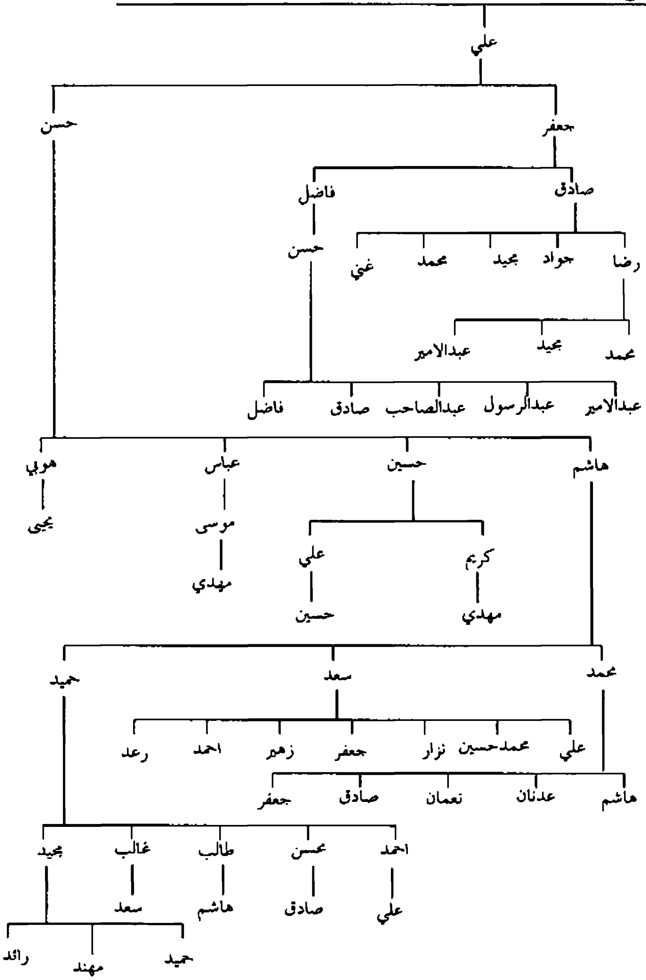

يتبع ص٢٤٨: اعقاب موسى بن عبدالله بن حسن

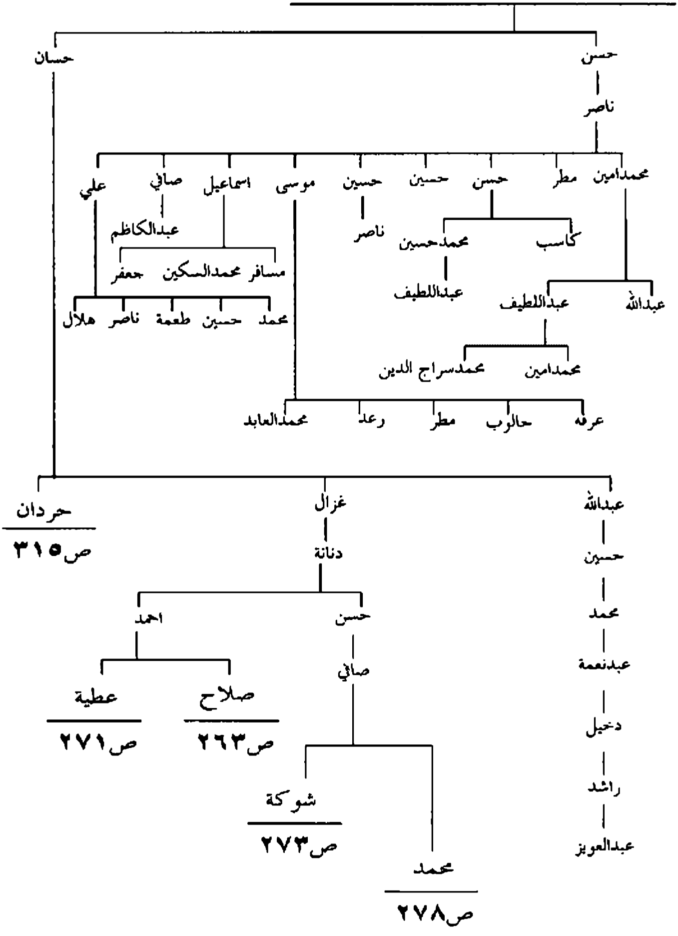

يتبع ص٢٦٢: اعقاب صلاح بن احمد بن دنانة

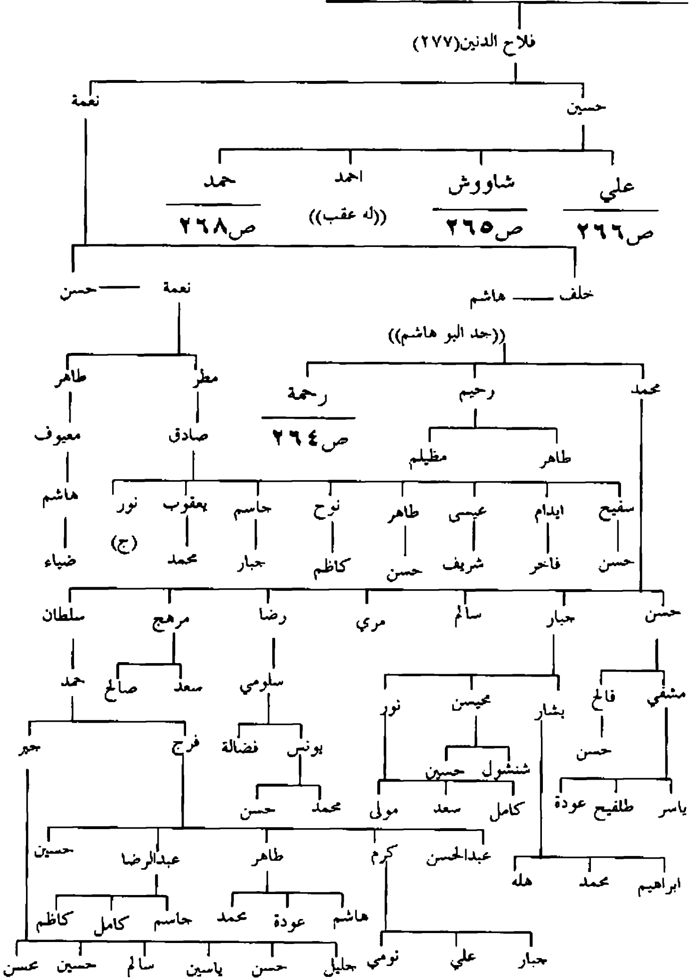

يتبع ص٢٦٣: اعقاب رحمة بن هاشم بن خلف /البو هاشم من الدنين

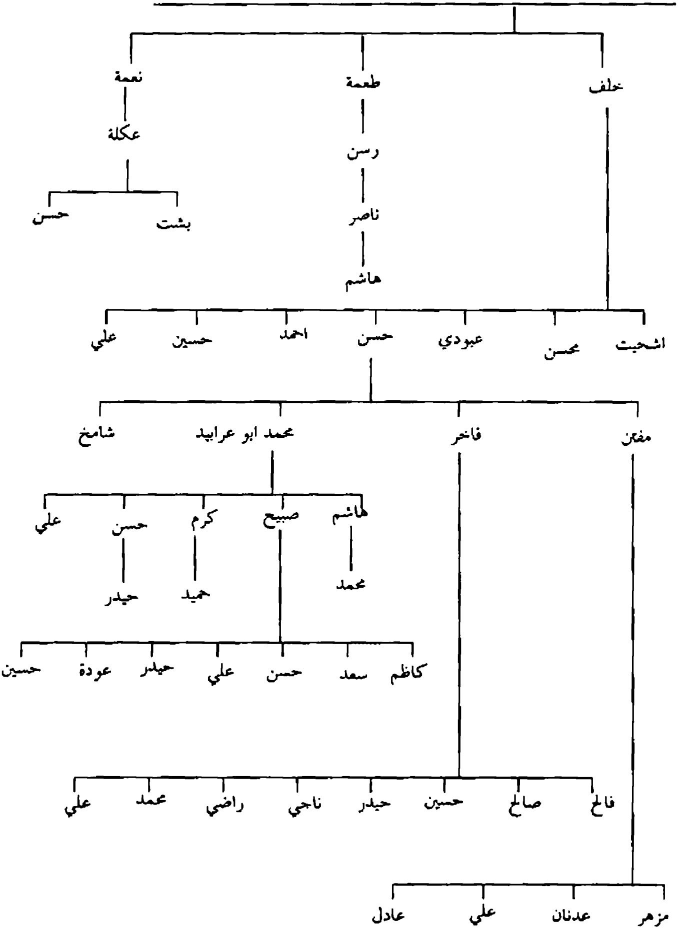

يتبع ص٢٦٣: اعقاب شاووش بن حسين بن فلاح /البو الدنين

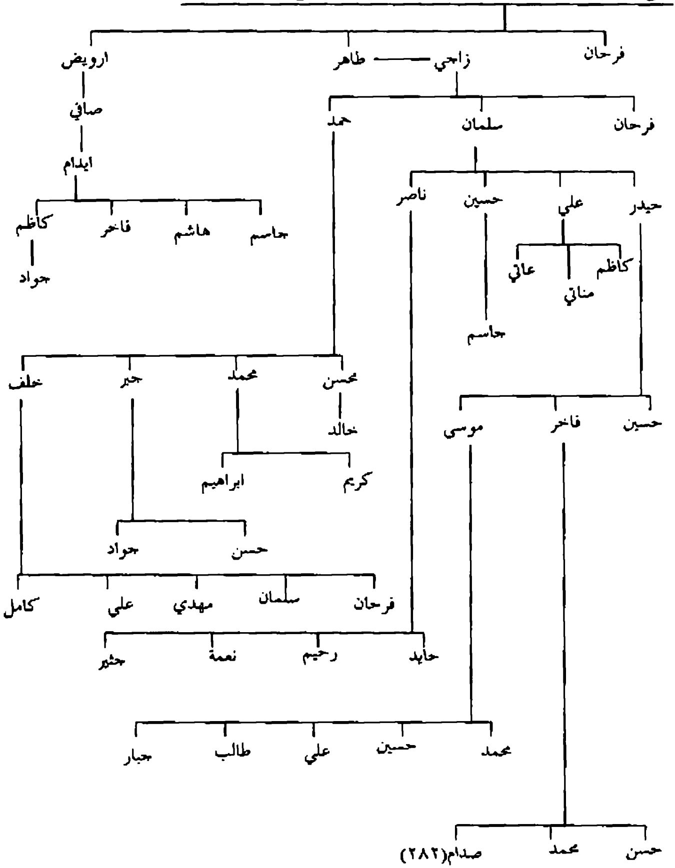

يتبع ص٢٦٣: اعقاب علي بن حسين بن فلاح بن صلاح/ البو الدنين

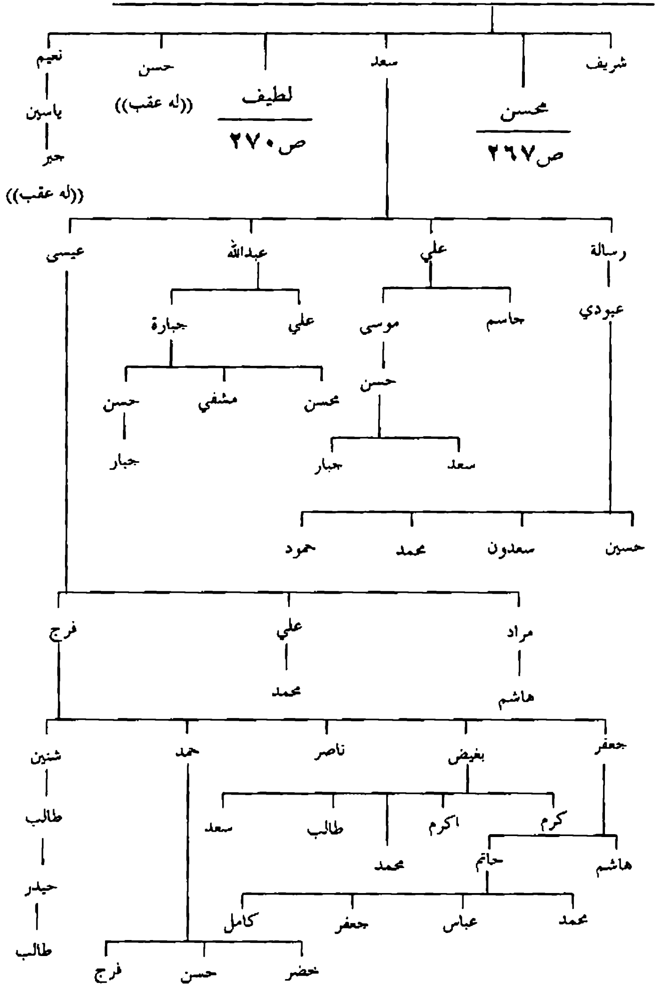

يتبع ص٢٦٦: اعقاب محسن بن علي بن حسين/ البو دنين

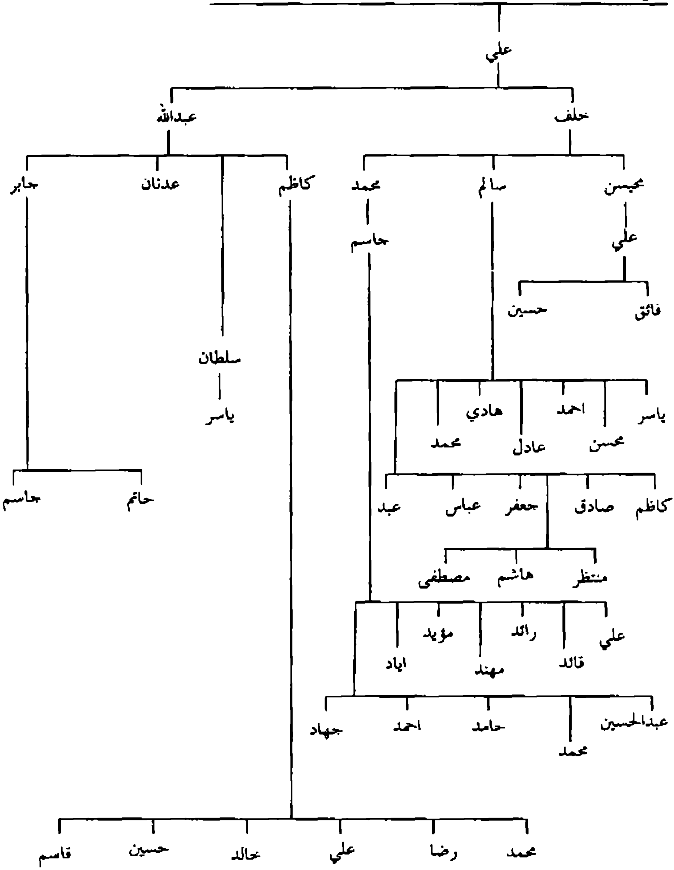

يتبع ص٢٦٣: اعقاب حمد بن حسين بن فلاح / البو الدنين

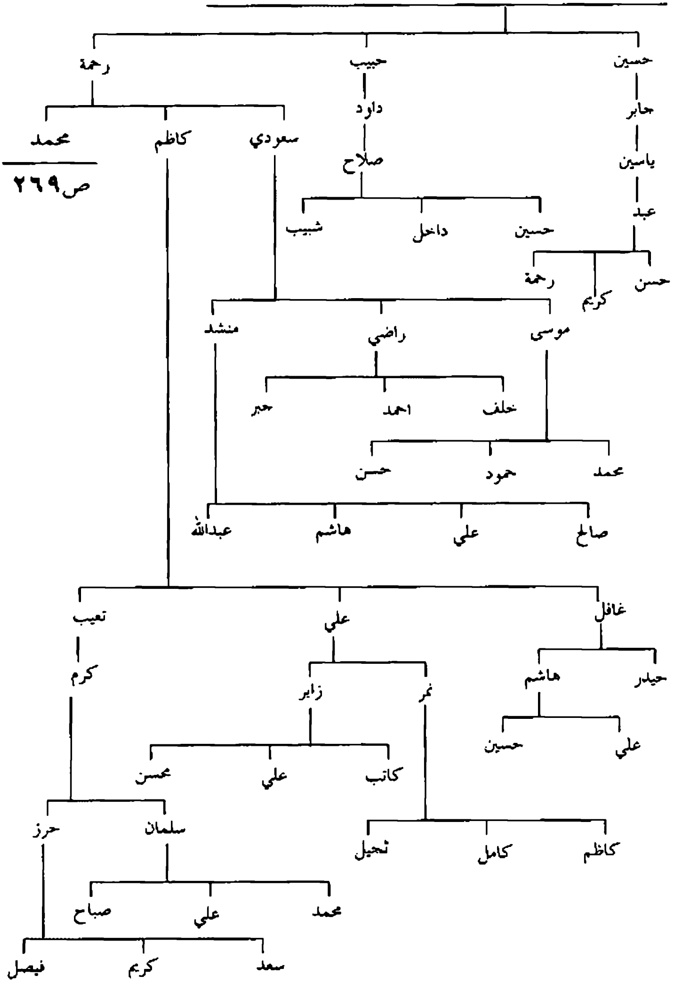

يتبع ص٢٦٨: اعقاب محمد بن رحمة بن حمد/ البو دنين

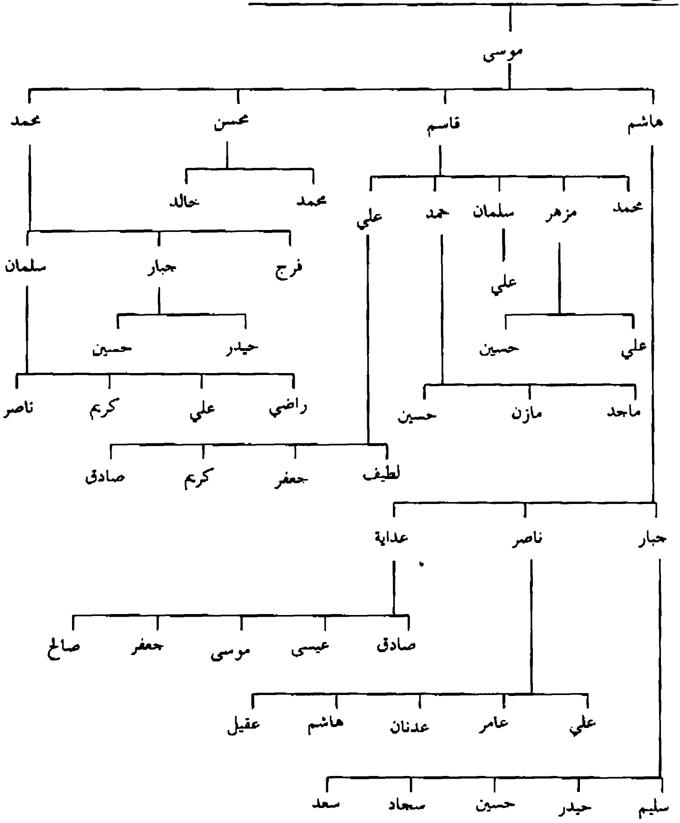

يتبع ص٢٦٦: اعقاب لطيف(٢٧٩) بن علي بن حسين / البو الدنين

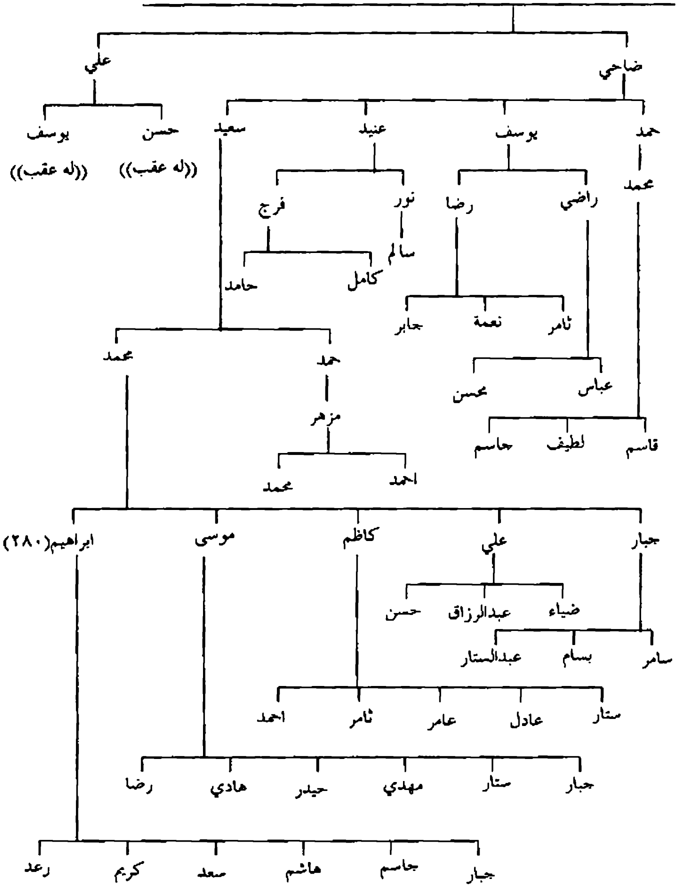

يتبع ص٢٦٢:اعقاب عطية(٢٨٣) بن احمد /آل عطية آل طعان ،آل قدرة في النجف والكوت وغيرهما

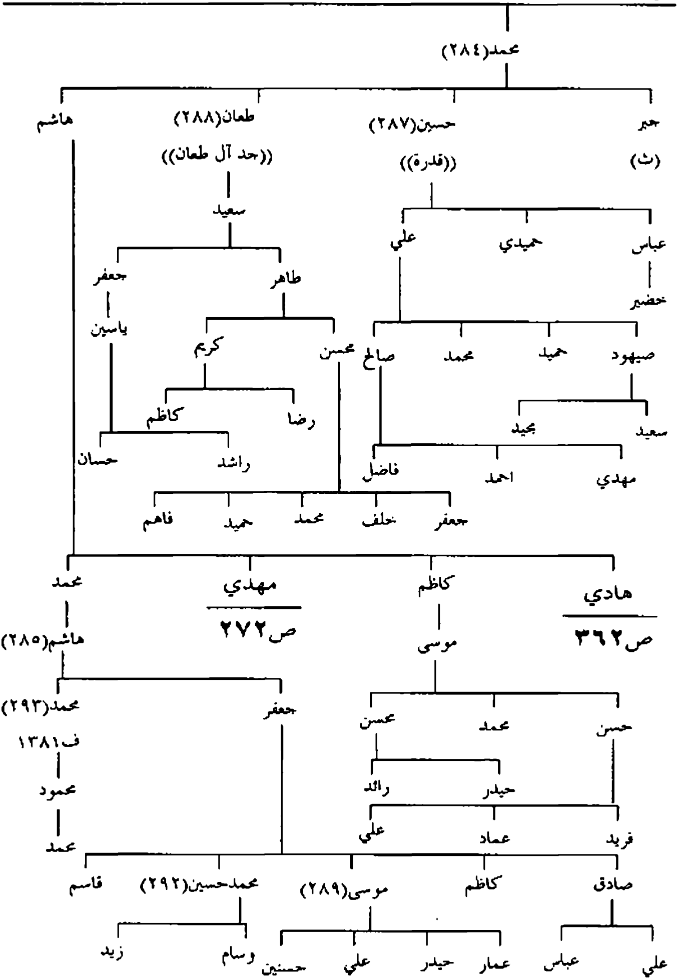

يتبع ص٢٧١: اعقاب مهدي بن هاشم /آل عطية في النجف والكوت وغيرهما

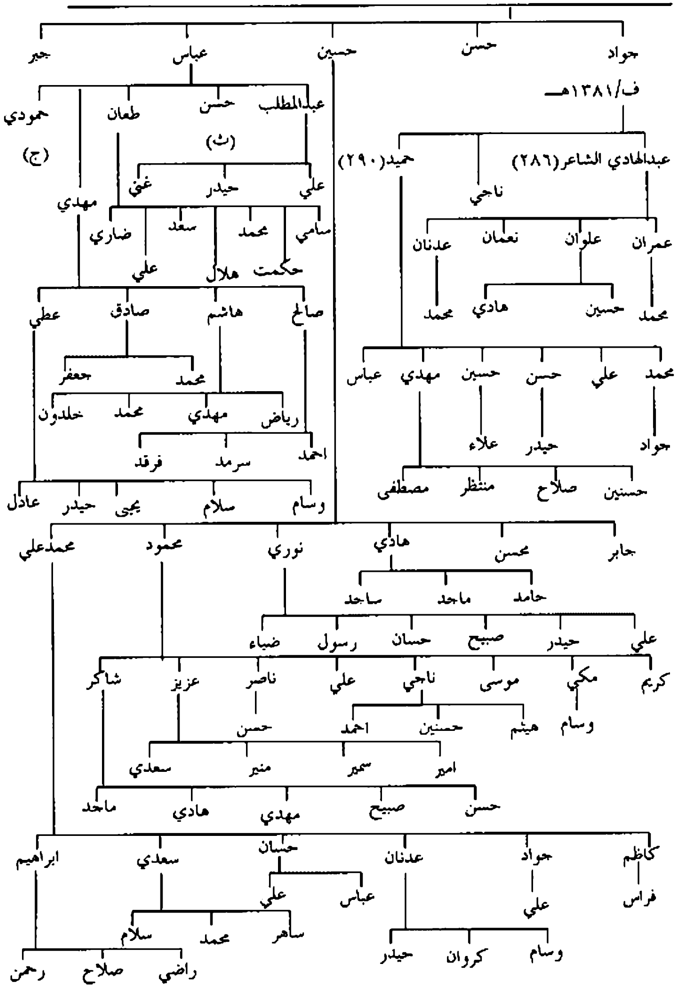

يتبع ص٢٦٢: اعقاب شوكة بن صافي بن حسن /آل شوكة /آل ضرس

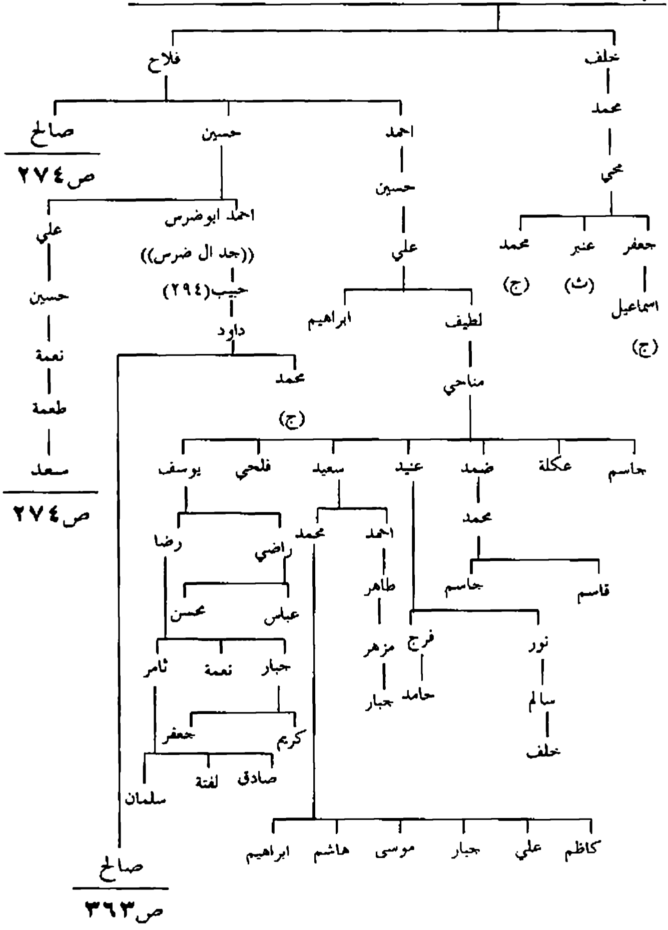

يتبع ص٢٧٣: اعقاب سعد بن طعمة بن نعمة /آل شوكة

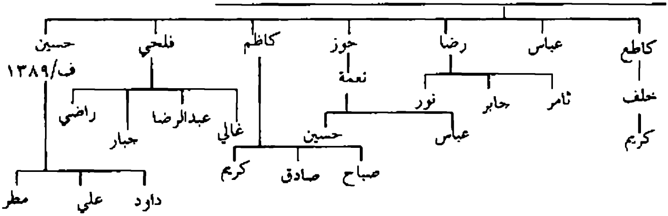

يتبع ص٢٧٣: اعقاب صالح بن فلاح بن شوكة/آل صافي في سوق الشيوخ

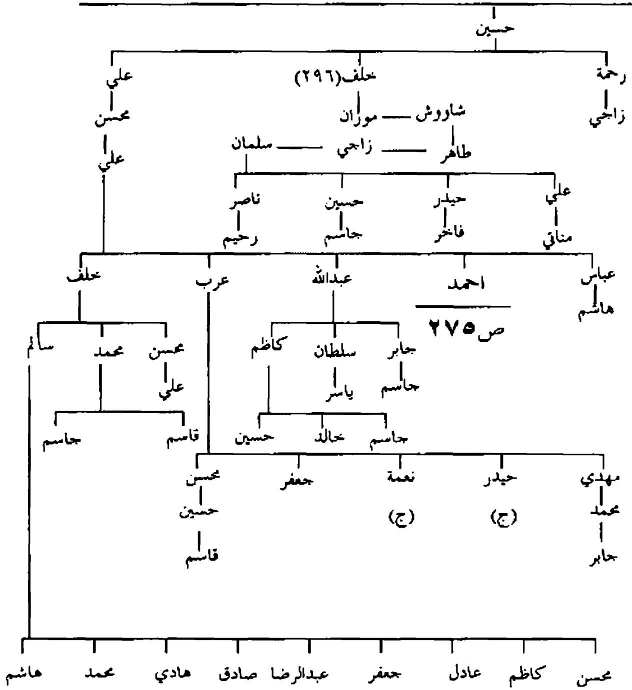

يتبع ص٢٧٤: اعقاب احمد(٢٩٧)بن علي بن محسن/الصوافي

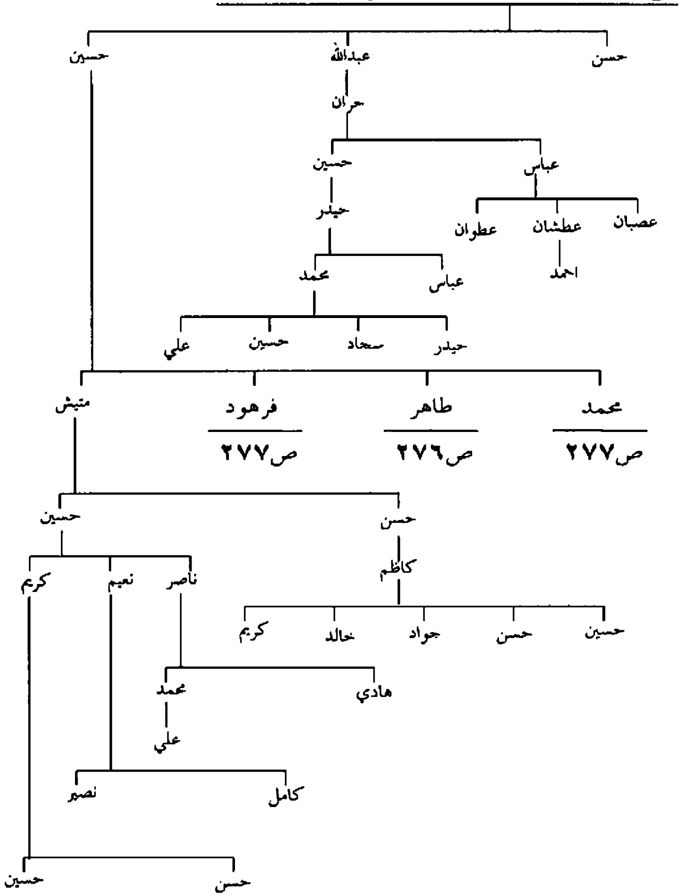

يتبع ص٤٧٥: اعقاب طاهر بن حسين بن احمد/ الصوافي

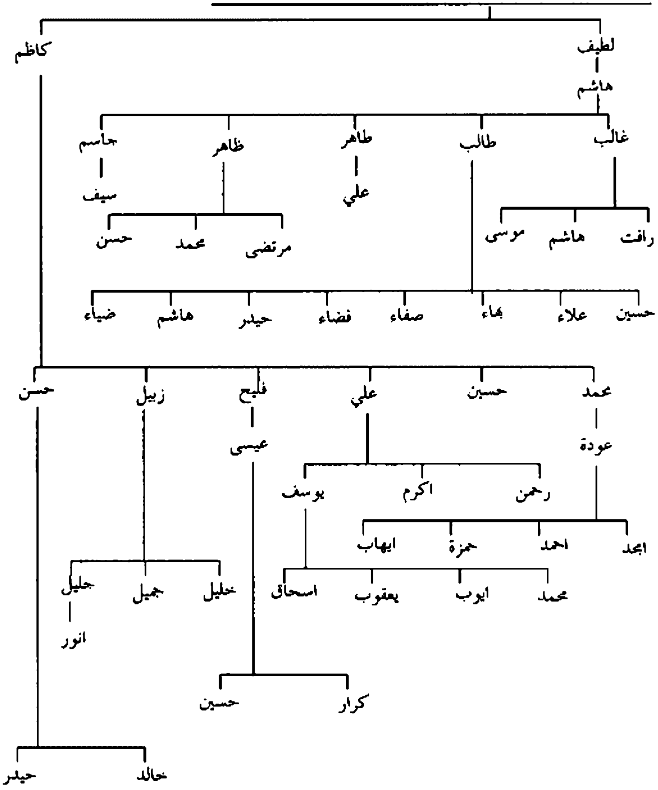

يتبع ص٢٧٥: اعقاب محمد وفرهود ابناء حسين بن احمد/الصوافي

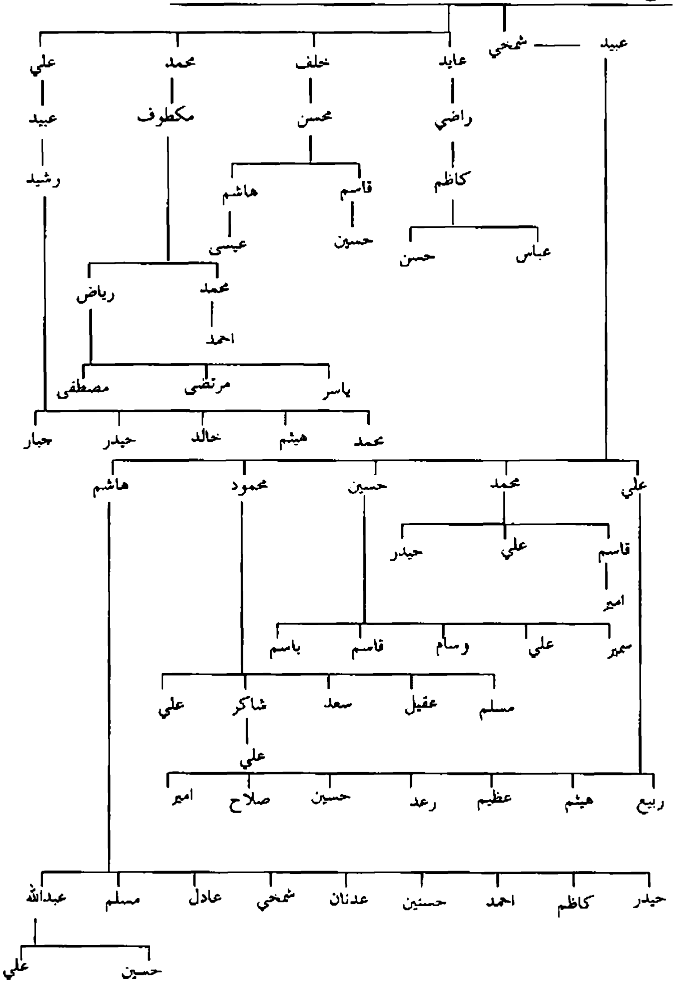

يتبع ص٢٦٢: اعقاب محمد بن صافي بن حسن /الصوافي في الشطرة وذي قار

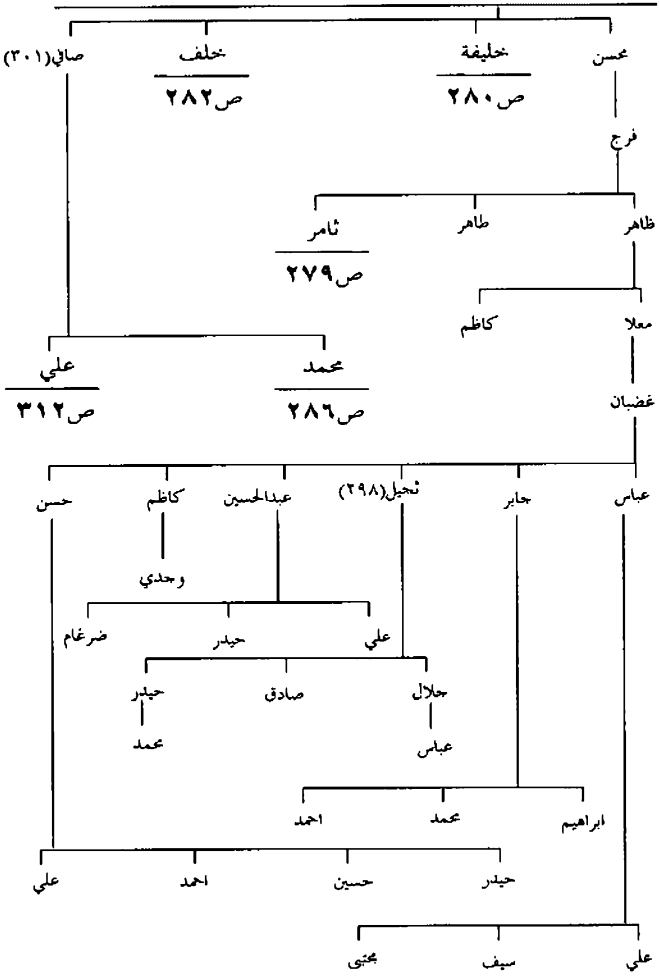

يتبع ص٢٧٨: اعقاب ثامر بن فرج بن محسن/الصوافي آل فرج في الشطرة وذي قار

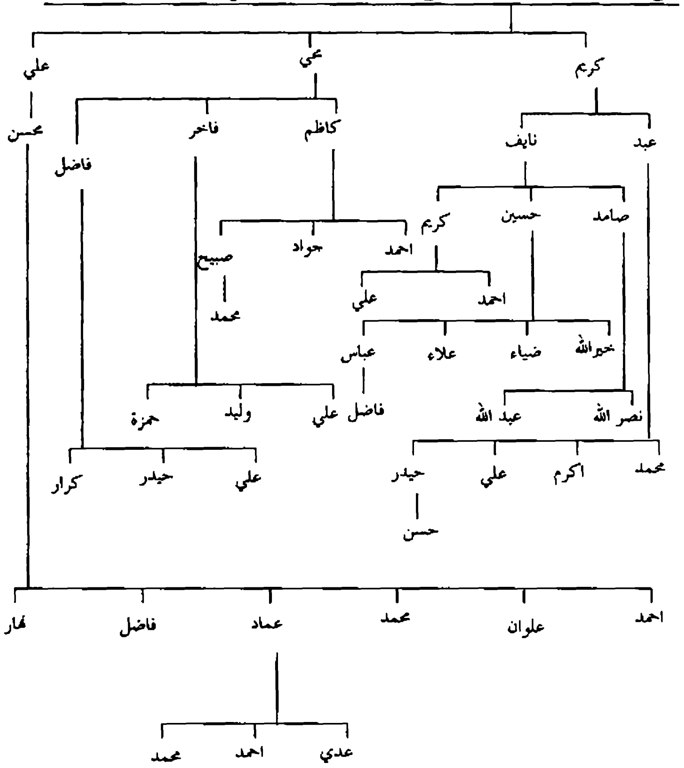

يتبع ص٢٧٨: اعقاب خليفة(٢٩٩) بن محمد بن صافي /الصوافي آل خليفة

- جبير
  - محمد
    - عليوي
      - هادي
        - رحيم
          - علي
          - حيدر
          - عباس
          - مسلم
      - عوض
        - كامل
          - احمد
          - محمد
        - جاسم
          - محسن
          - يوسف
          - حسن
      - عودة
        - نعمة
          - حسين
        - جمعة
          - مرتضى
          - مصطفى
        - حاكم
        - ناهي
          - مهند
          - علي
          - احمد
          - حمزة
        - ابراهيم
        - رياض
    - عبدان
      - سوادي
        - جبار
      - حسين
        - فالح
        - صالح
          - حسين
          - احمد
          - علي
          - عادل
        - ناصر
          - حيدر
          - عبدالهادي
          - عبدالمهدي
        - علي
        - حسن
          - احمد
          - محمود
          - انور
        - كاظم
        - محمد
        - عباس
      - عبدالله
        - حميد
          - طه
    - علي
      - جابر
      - عزيز
        - غازي
          - حازي
        - حسين
        - كريم
        - مهدي
          - محمد
  - **عكاب** ص٢٨١

يتبع ص٢٨٠: اعقاب عكاب بن جبير /الصوافي آل خليفة في الزبير والمثنى

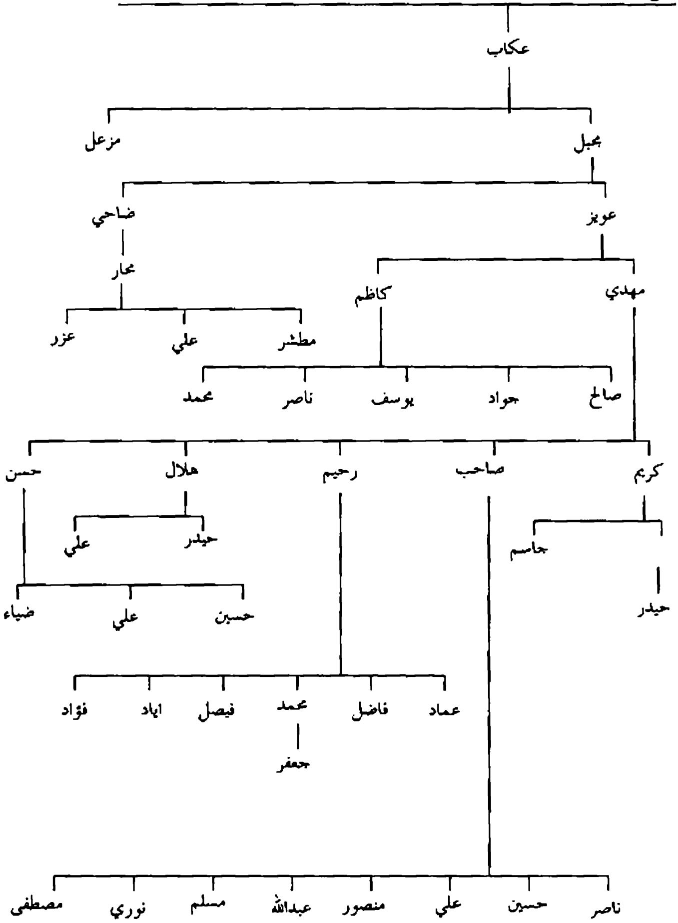

يتبع ص٢٧٨: اعقاب خلف بن محمد بن صافي/الصوافي آل خلف في الشطرة وضواحيها

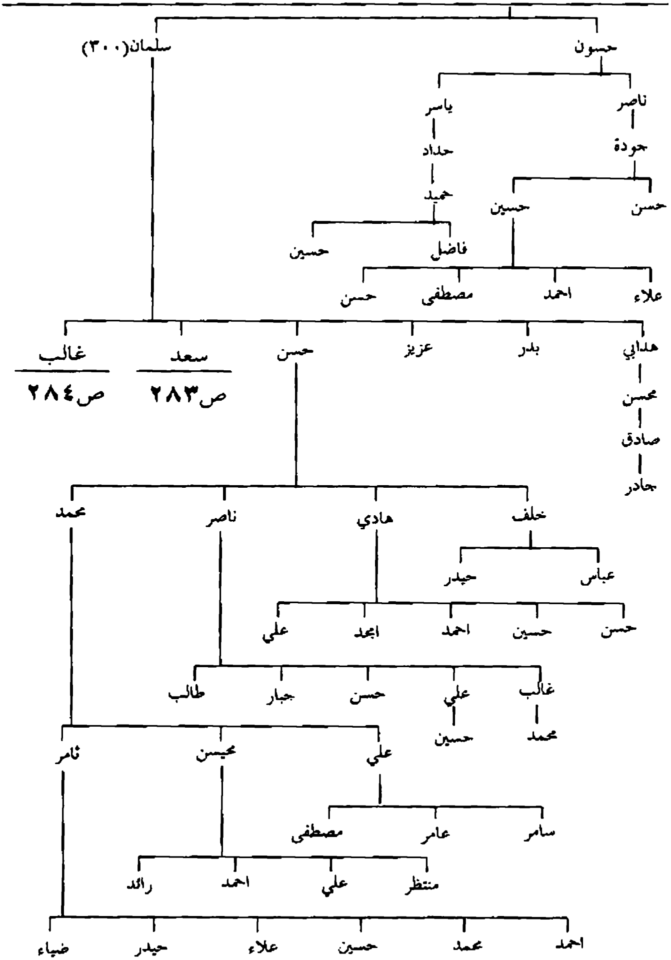

يتبع ص٢٨٢: اعقاب سعد بن سلمان بن خلف /الصوافي آل سلمان في الشطرة

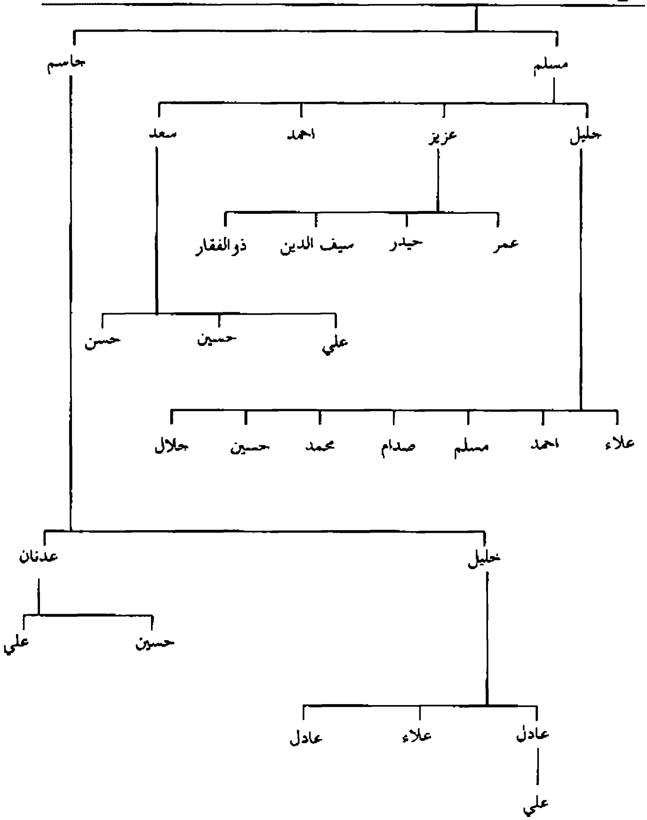

يتبع ص٢٨٢: اعقاب غالب بن سلمان بن خلف/الصوافي آل سلمان في الشطرة

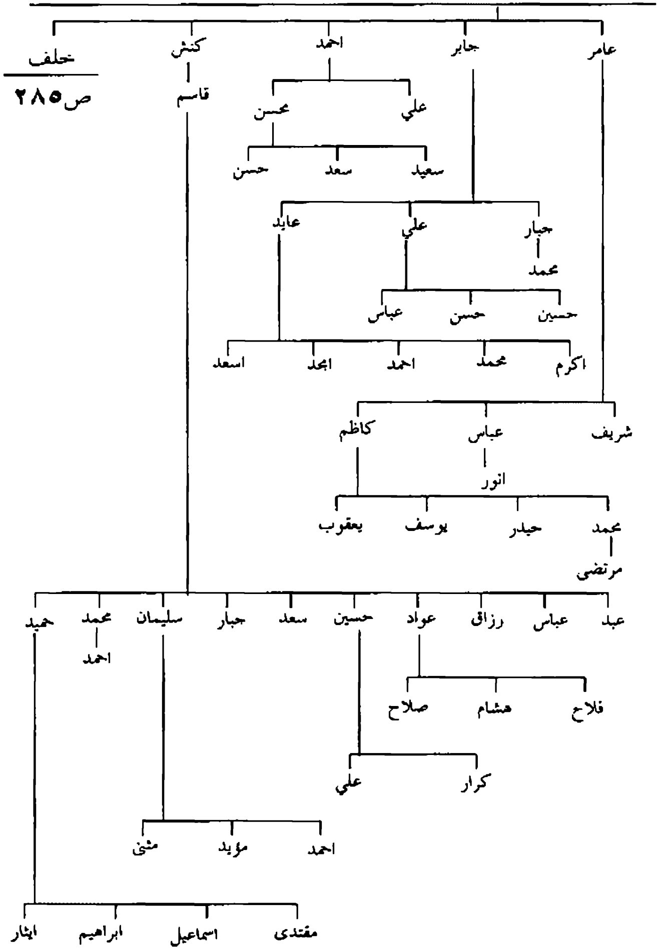

يتبع ص٢٨٤: اعقاب خلف بن غالب بن سلمان /الصوافي آل سلمان في الشطرة

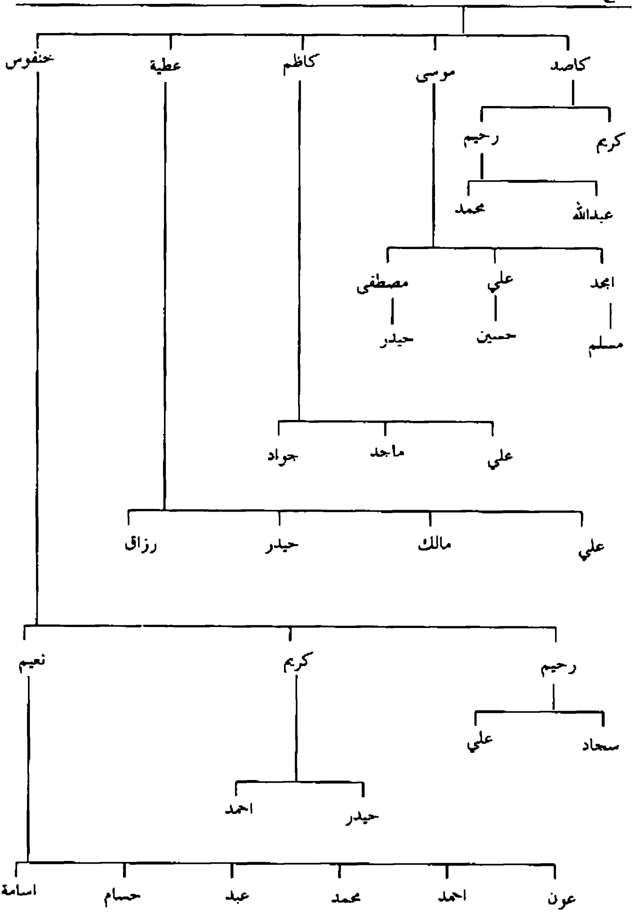

يتبع ص٢٧٨ :اعقاب محمد بن صافي بن محمد /الصوافي في ذي قار وضواحيها

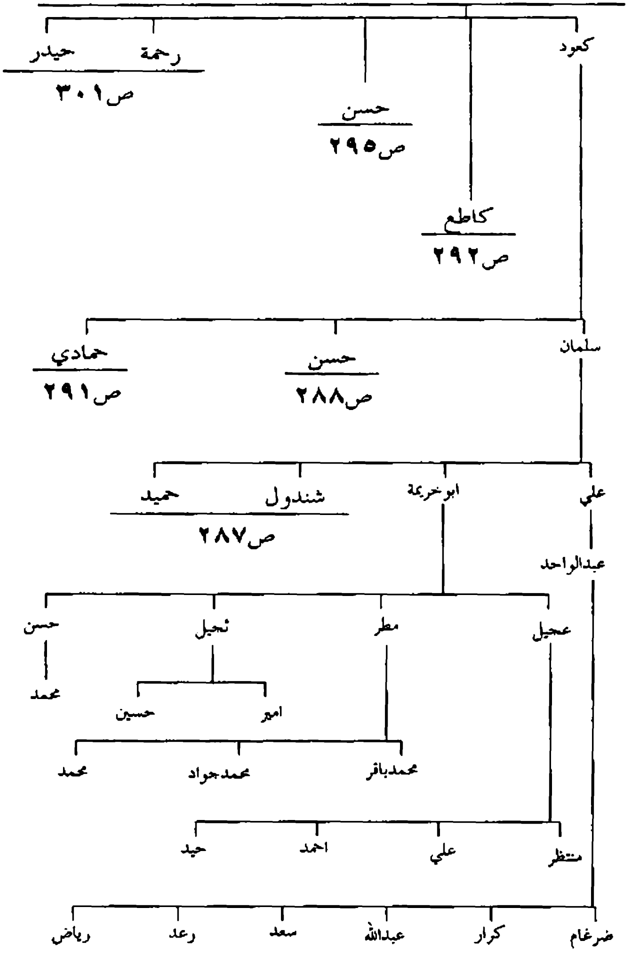

يتبع ص٢٨٦:اعقاب شندول وحميد ابنا سلمان بن كعود/الصوافي آل كعود

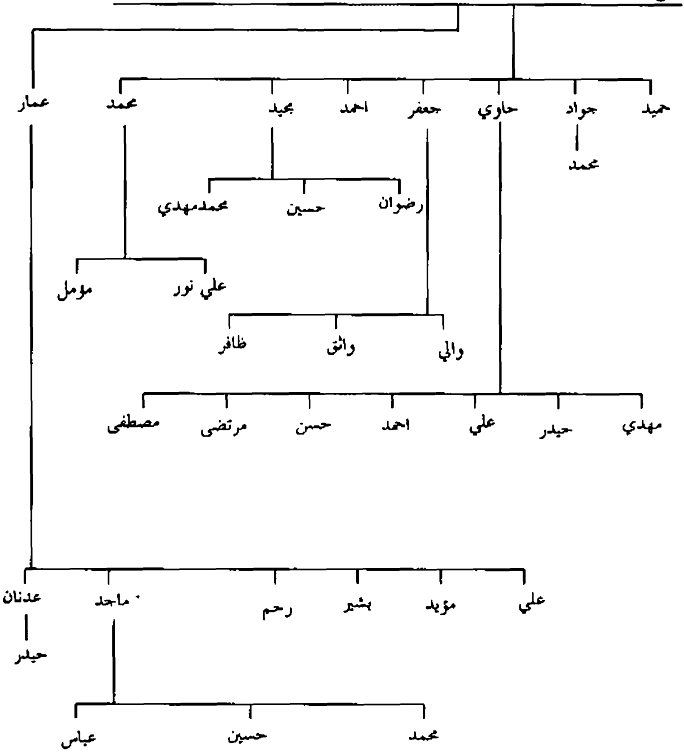

يتبع ص٢٨٦: اعقاب حسن بن كعود بن محمد /الصوافي آل كعود

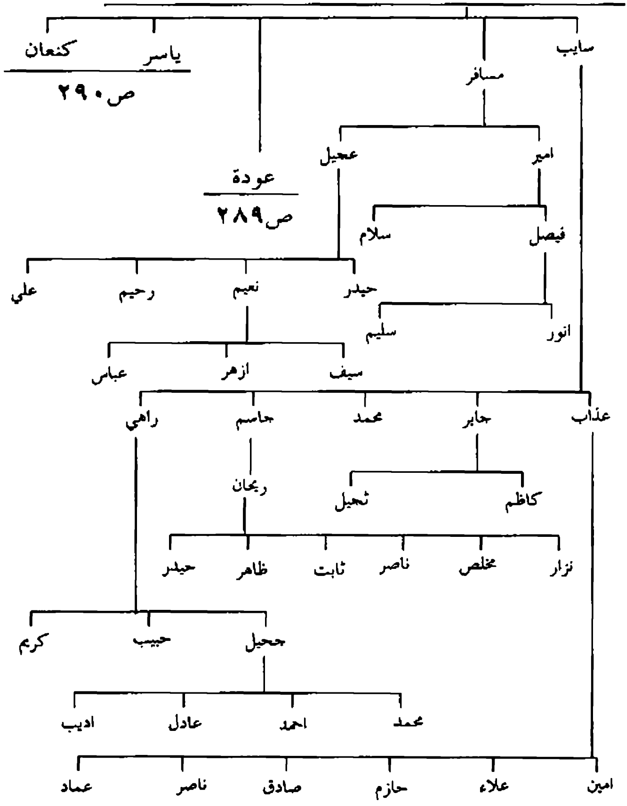

يتبع ص٢٨٨:اعقاب عودة بن حسن بن كعود/الصوافي آل كعود

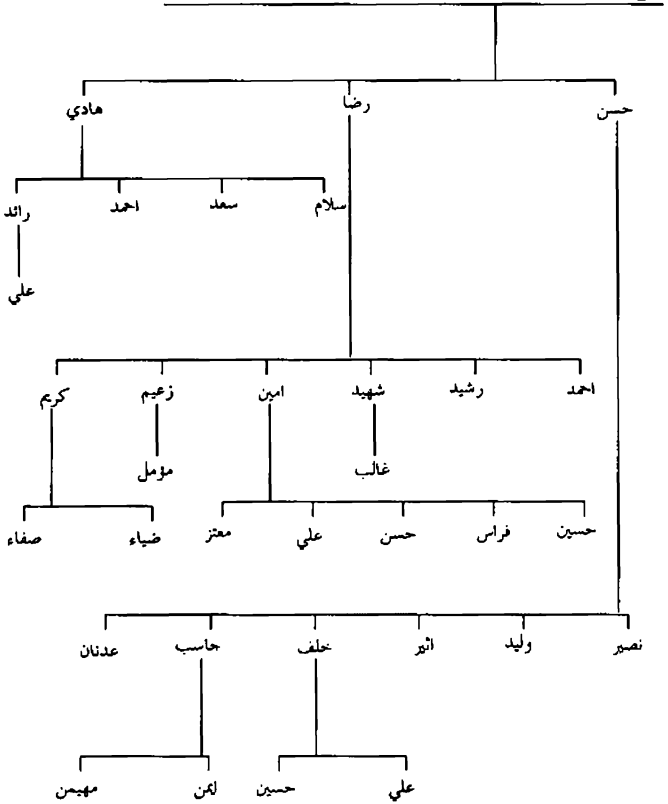

يتبع ص٢٨٨: اعقاب ياسر(٣٠٢) وكنعان ابنا حسن بن كعود/الصوافي

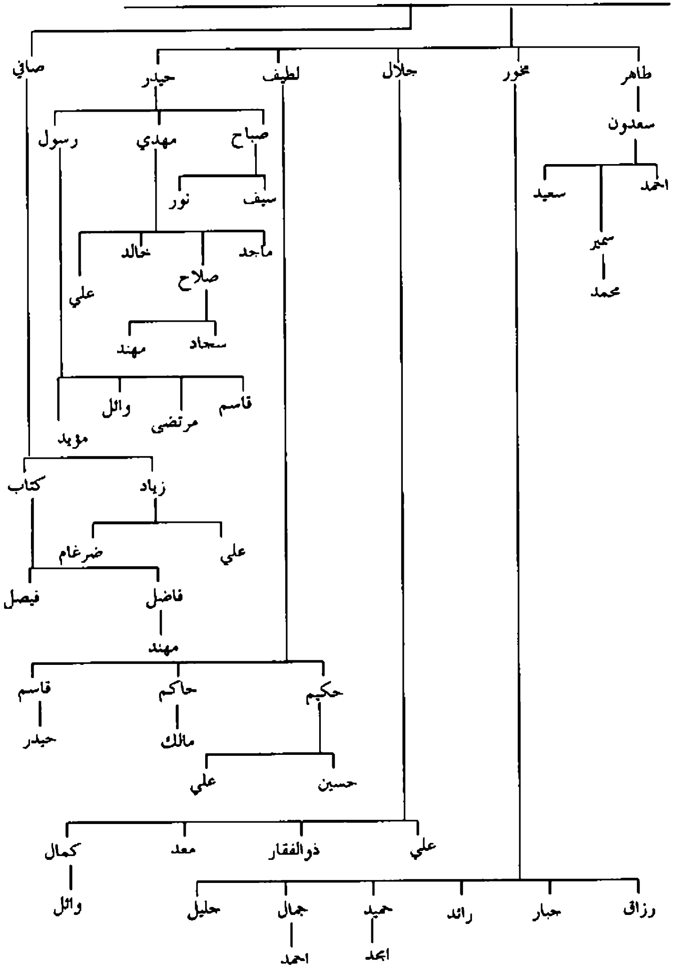

يتبع ص٢٨٦:اعقاب حمادي بن كعود بن محمد/الصوافي آل كعود

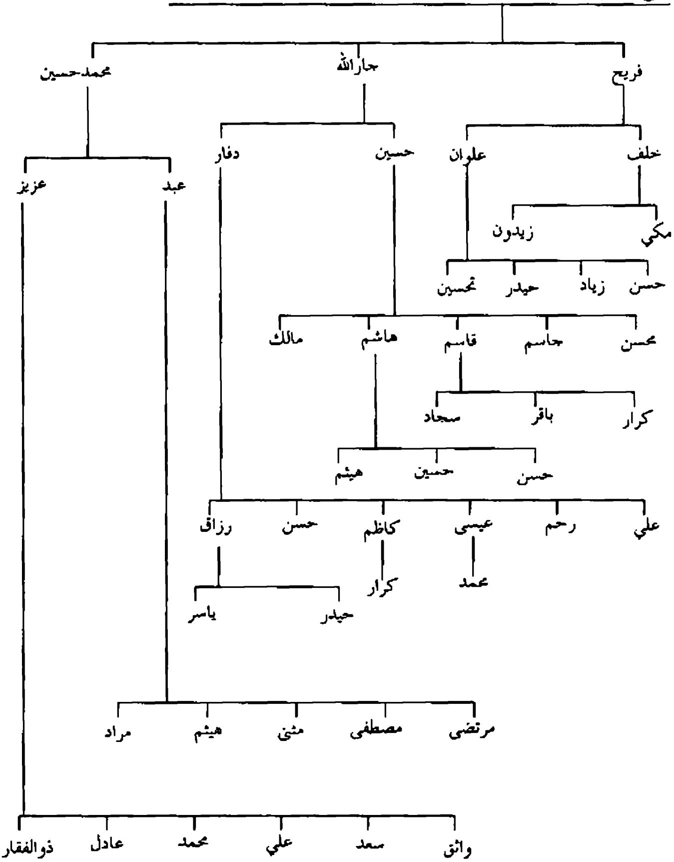

يتبع ص٢٨٦: اعقاب كاطع بن محمد بن صافي/الصوافي آل كاطع

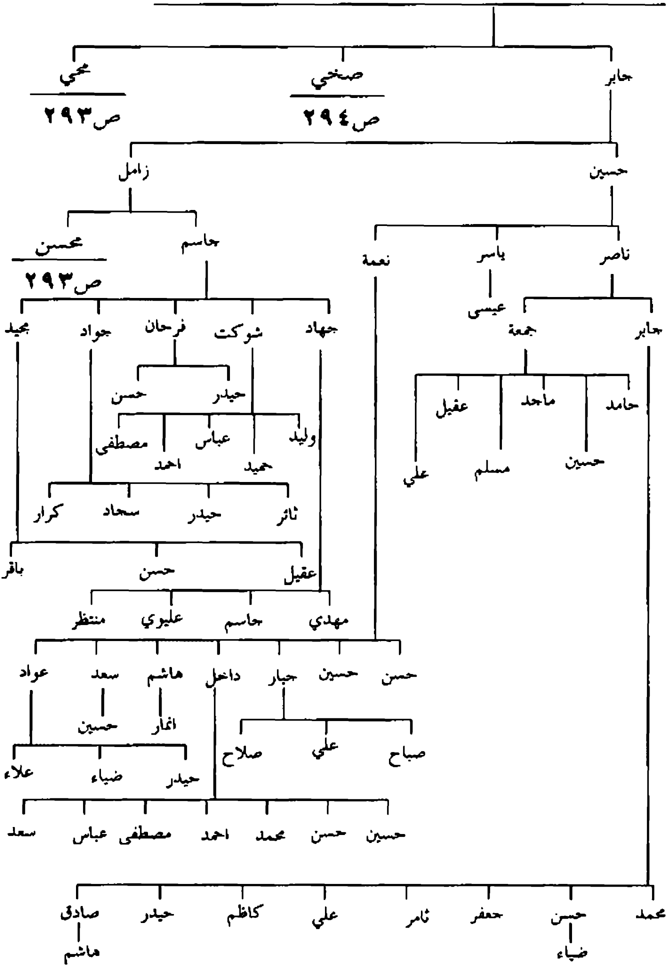

يتبع ص٢٩٢: اعقاب محسن بن زامل واعقاب محي بن كاطع /الصوافي آل كاطع

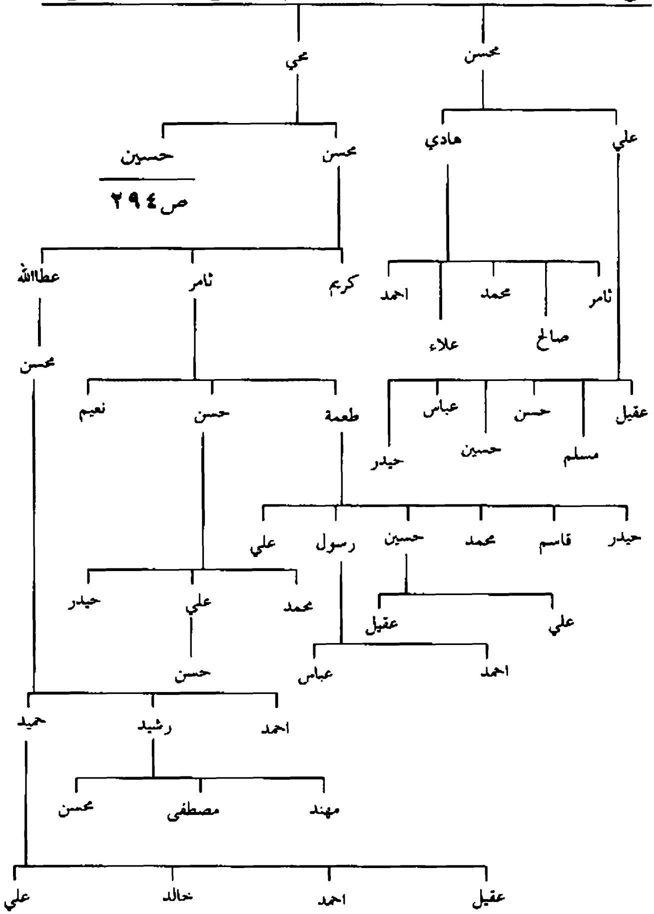

يتبع ص٢٩٣: اعقاب حسين بن محي ويتبع ص٩٢: اعقاب صخي بن كاطع/الصوافي آل كاطع

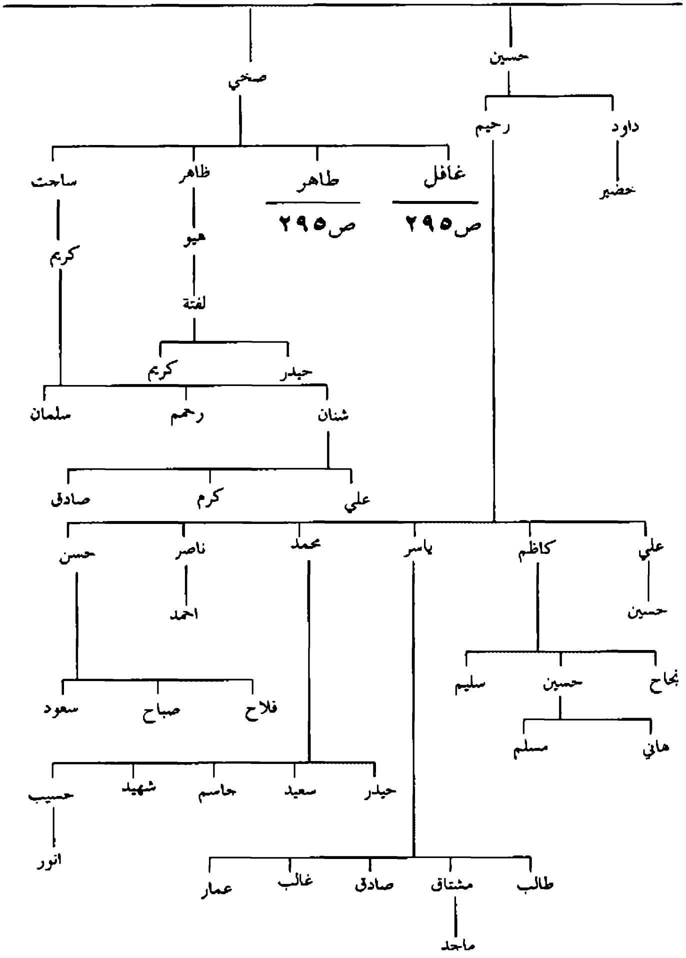

يتبع ص٢٩٤: اعقاب طاهر وغافل ابنا صخي بن كاطع /الصوافي آل كاطع

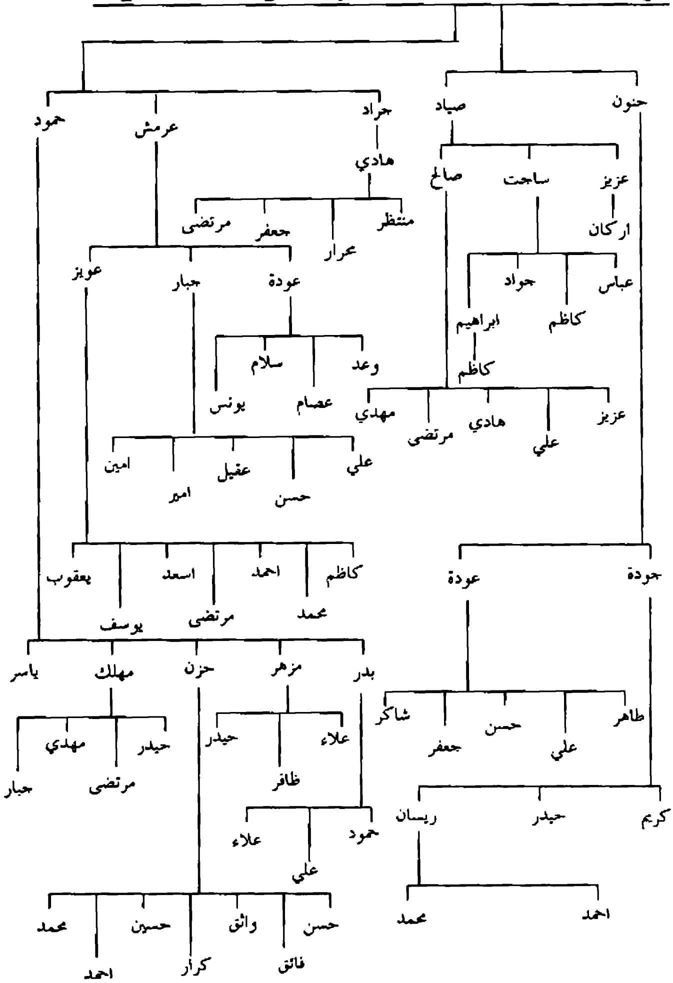

يتبع ص٢٨٦: اعقاب حسن بن محمد بن صافي/الصوافي آل حسن

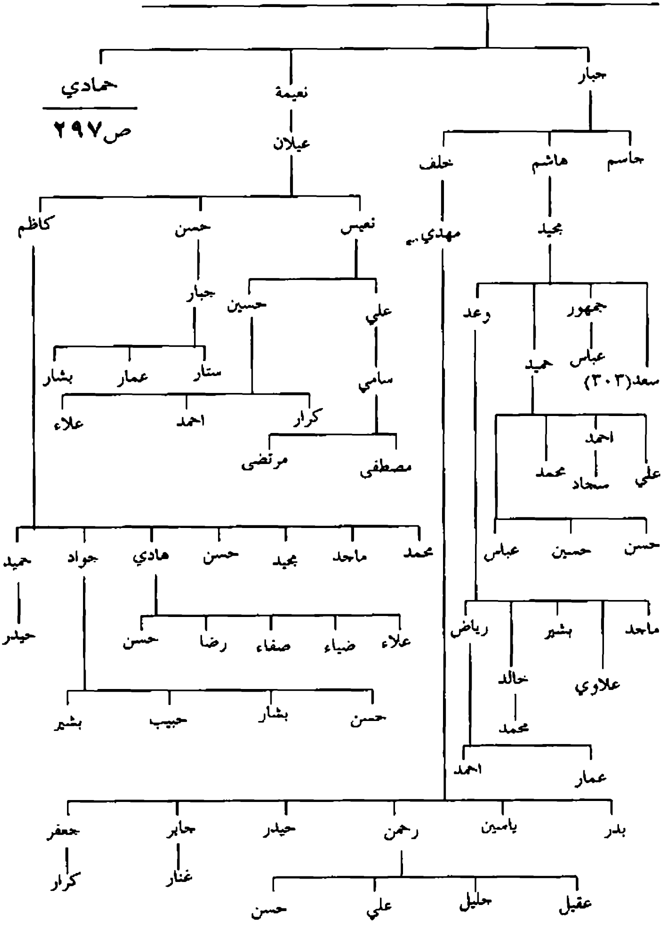

يتبع ص٢٩٦: اعقاب حمادي بن حسن بن محمد /الصوافي آل حسن

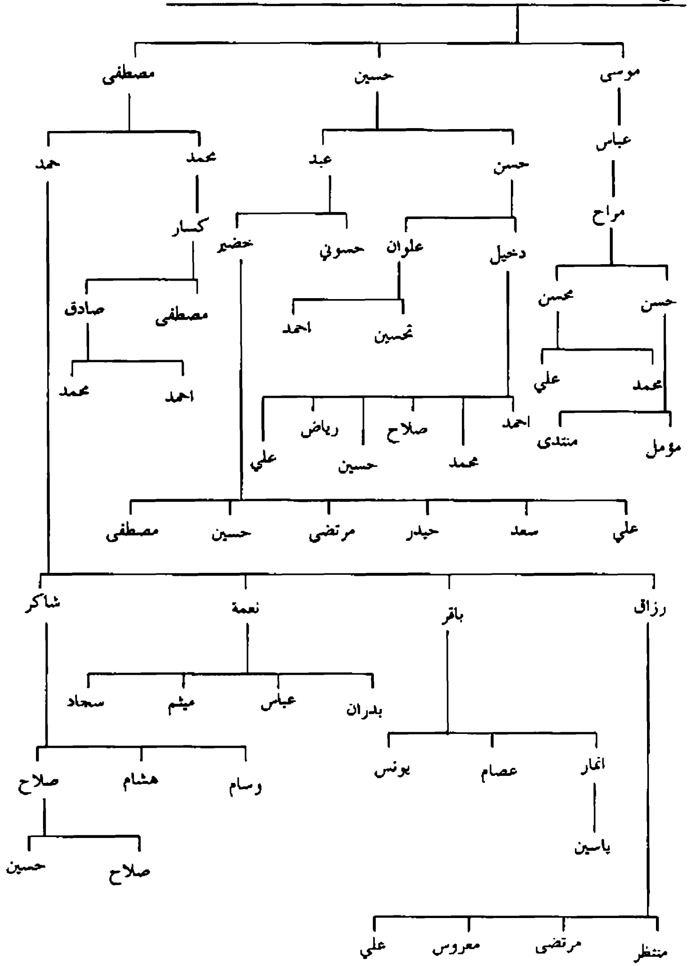

يتبع ص١٠٣ : اعقاب جبير بن علي بن حسين/الصوافي آل حسين

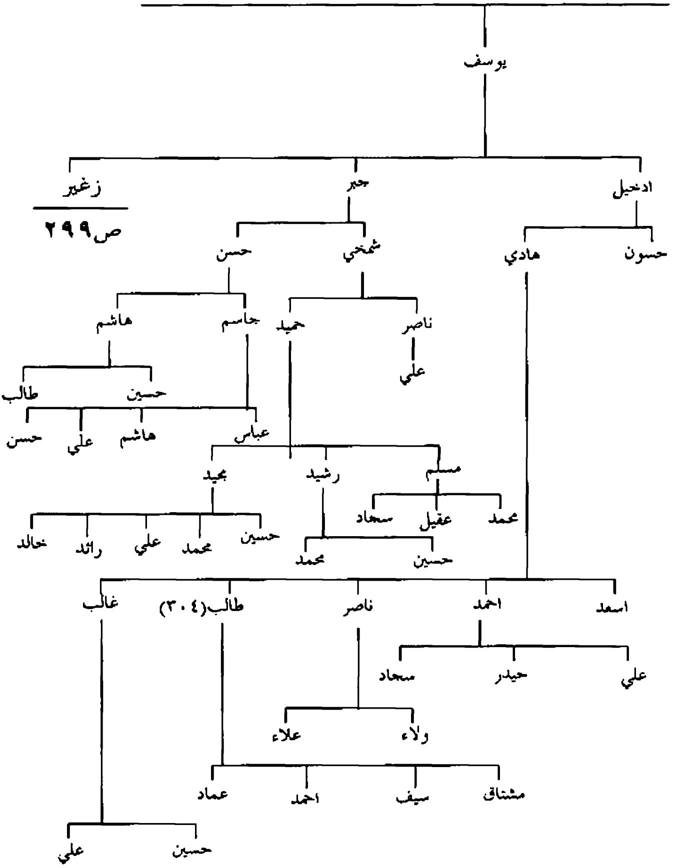

يتبع ص٢٩٨: اعقاب زغير بن يوسف بن جبير /الصوافي آل حسين

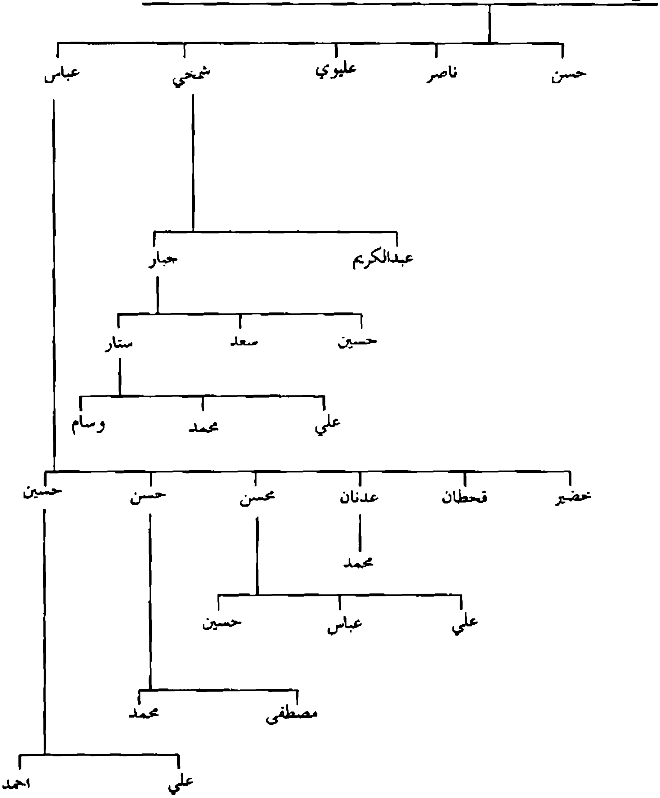

يتبع ص١٠٣: اعقاب نايم بن علي بن حسين /الصوافي آل حسين

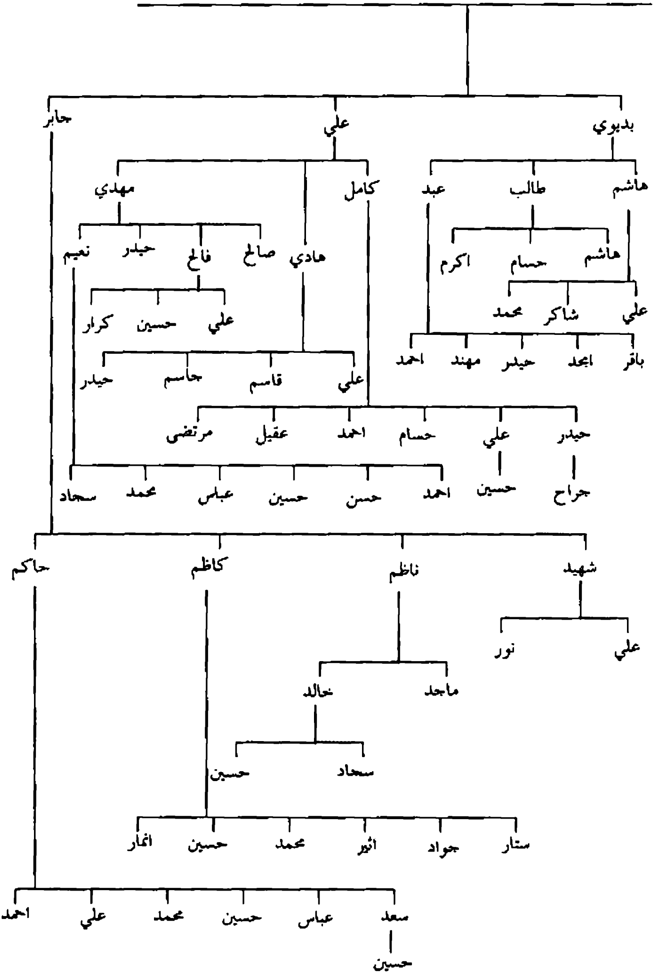

يتبع ص٢٨٦: اعقاب رحمة وحيدر ابنا محمد بن صافي /الصوافي آل رحمة

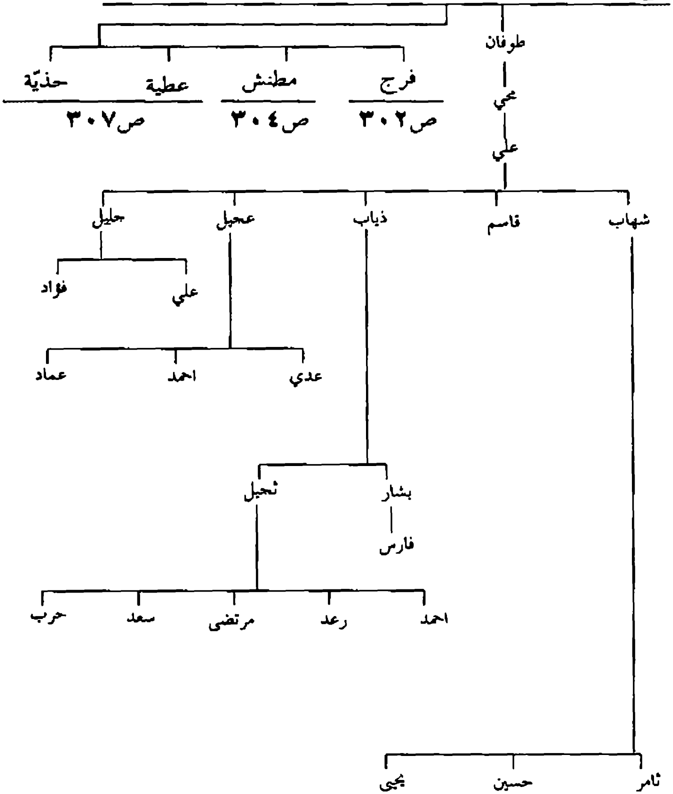

يتبع ص٣٠١: اعقاب فرج بن حيدر بن محمد/الصوافي آل يوسف

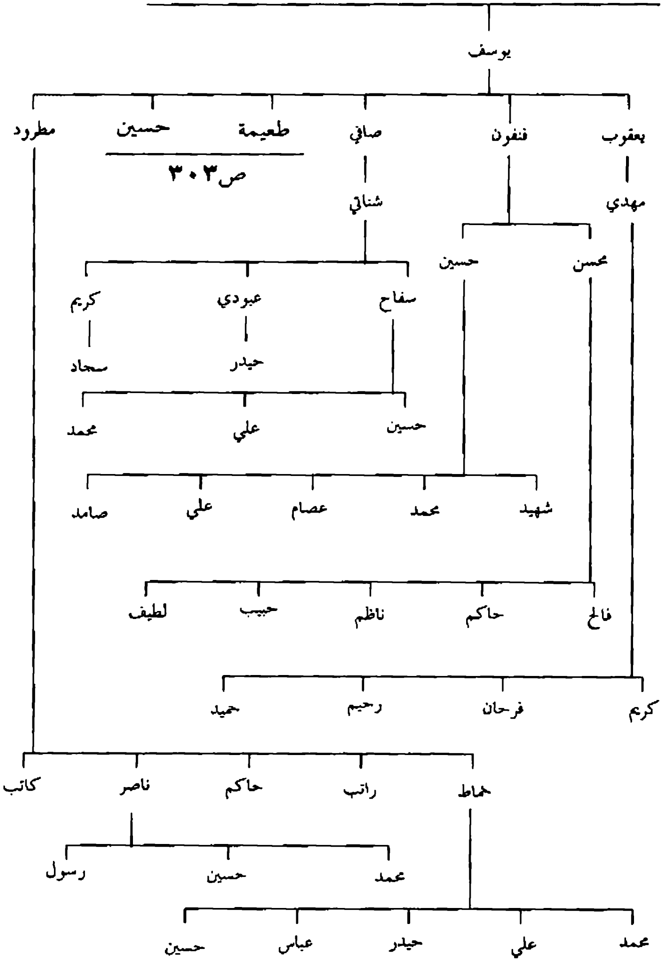

يتبع ص٣٠٢: اعقاب طعيمة وحسين ابنا يوسف بن فرج /الصوافي آل يوسف

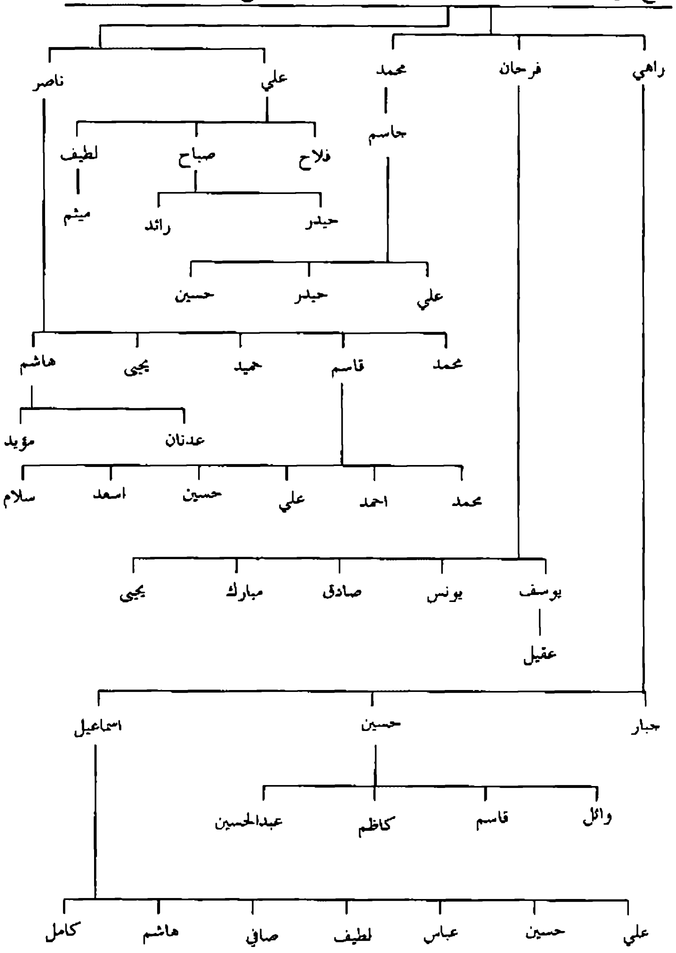

يتبع ص٣٠١: اعقاب مطنش بن حيدر بن محمد/ الصوافي آل وجر

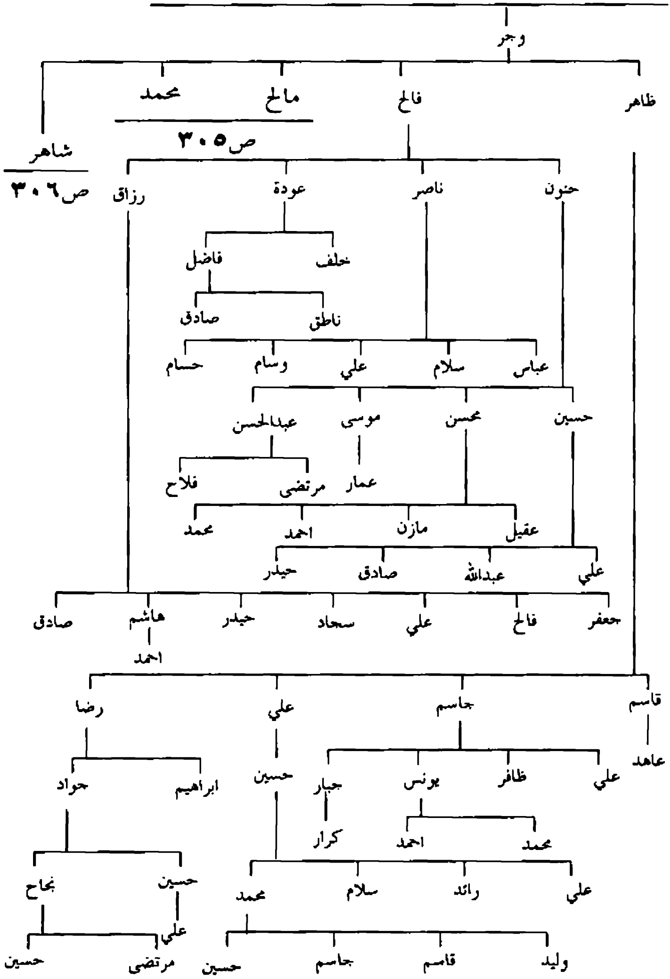

يتبع ص٣٠٤: اعقاب مالح ومحمد ابنا وجر بن مطنش /الصوافي آل وجر

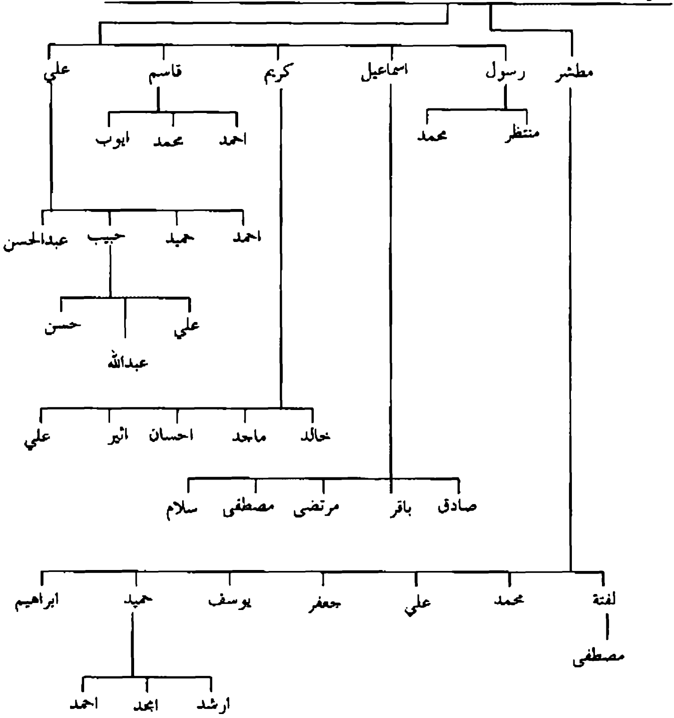

يتبع ص٣٠٤: اعقاب شاهر بن وجر بن مطنش / الصوافي آل وجر

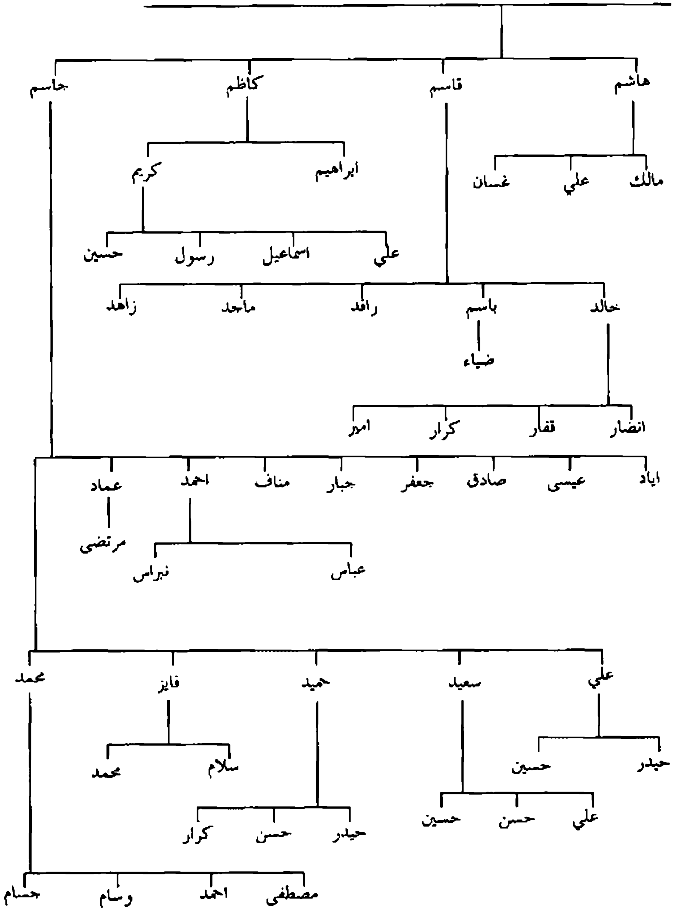

يتبع ص٣٠١: اعقاب عطية وحذّية ابنا حيدر بن محمد/الصوافي آل عطية ، آل حذّية

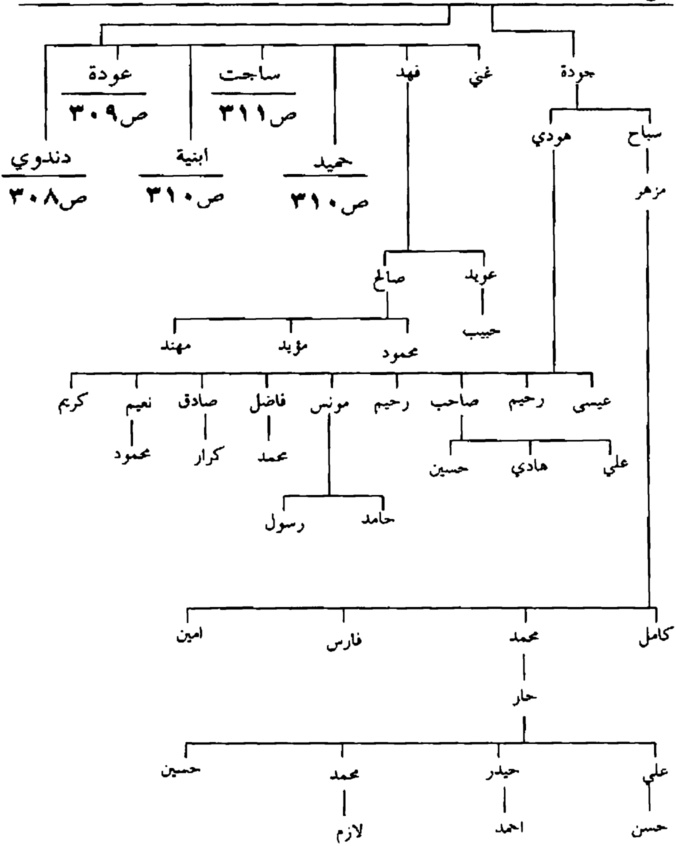

يتبع ص٣٠٤: اعقاب دندوي بن حذية بن حيدر / الصوافي آل حذيّة

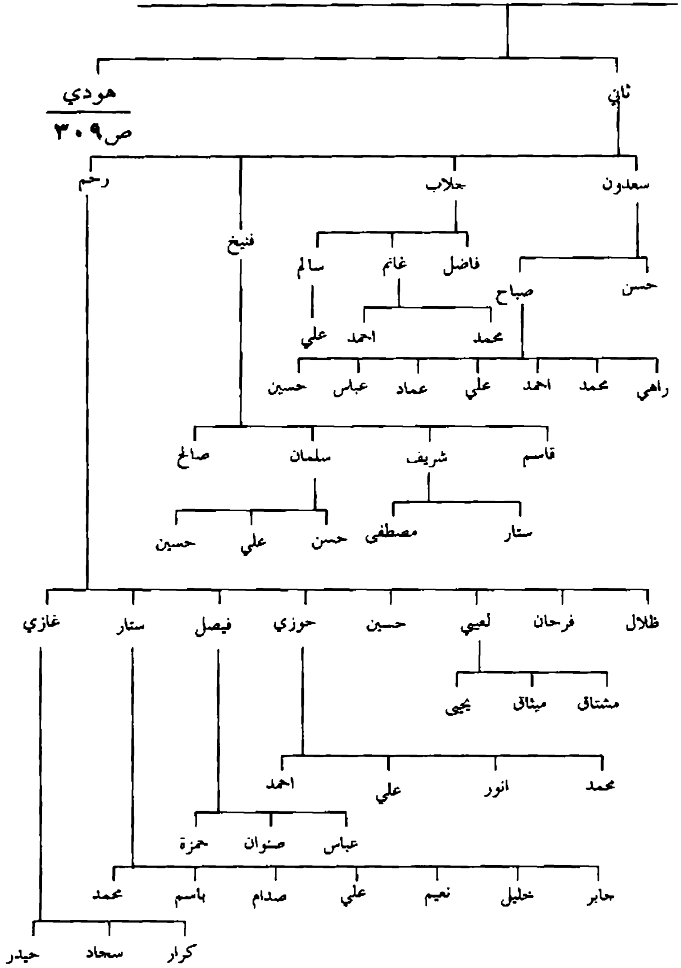

يتبع ص٣٠٨: اعقاب هودي بن دندوي ويتبع ص٣٠٧: اعقاب عودة بن حذيّة /الصوافي آل حذيّة

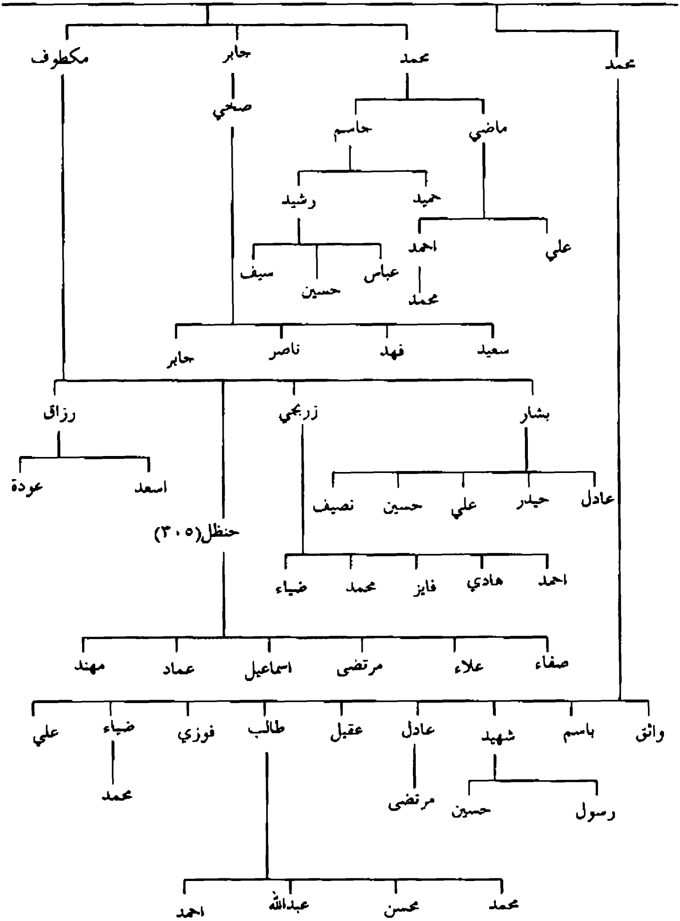

يتبع ص٣٠٧: اعقاب أبنية وحميد إبنا حذية بن حيدر / الصوافي آل حذيّة

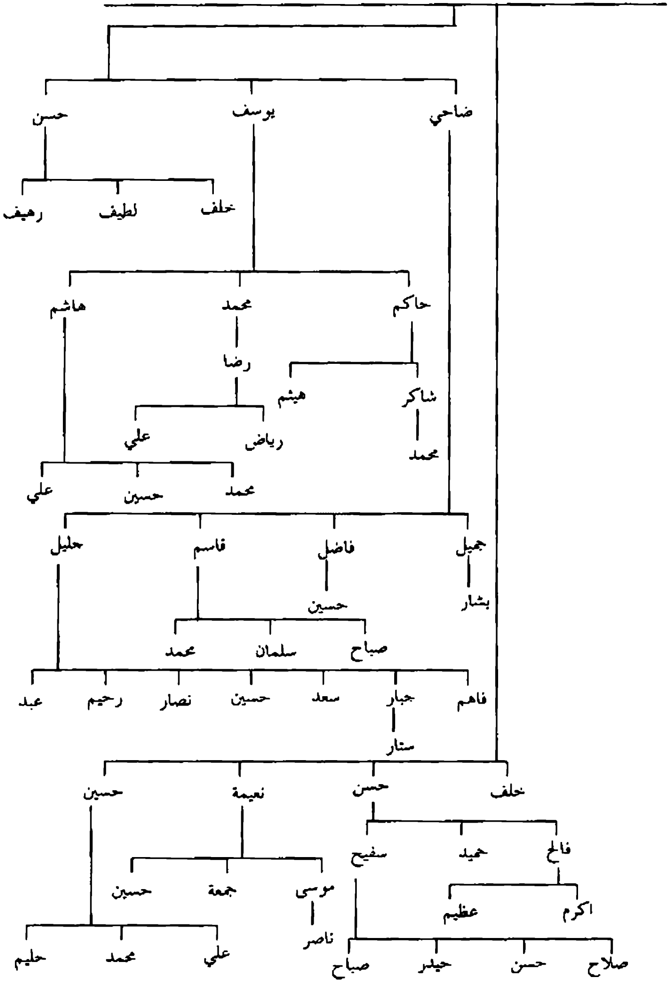

يتبع ص٣٠٧: اعقاب ساجت بن حذيّة /الصوافي آل حذيّة

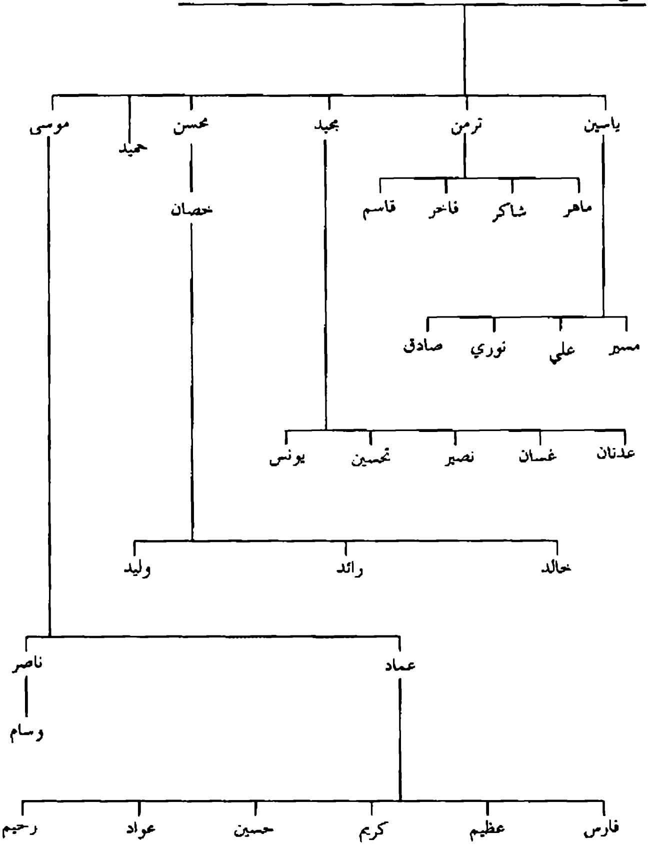

يتبع ص٢٧٨: اعقاب علي بن صافي بن محمد/ الصوافي

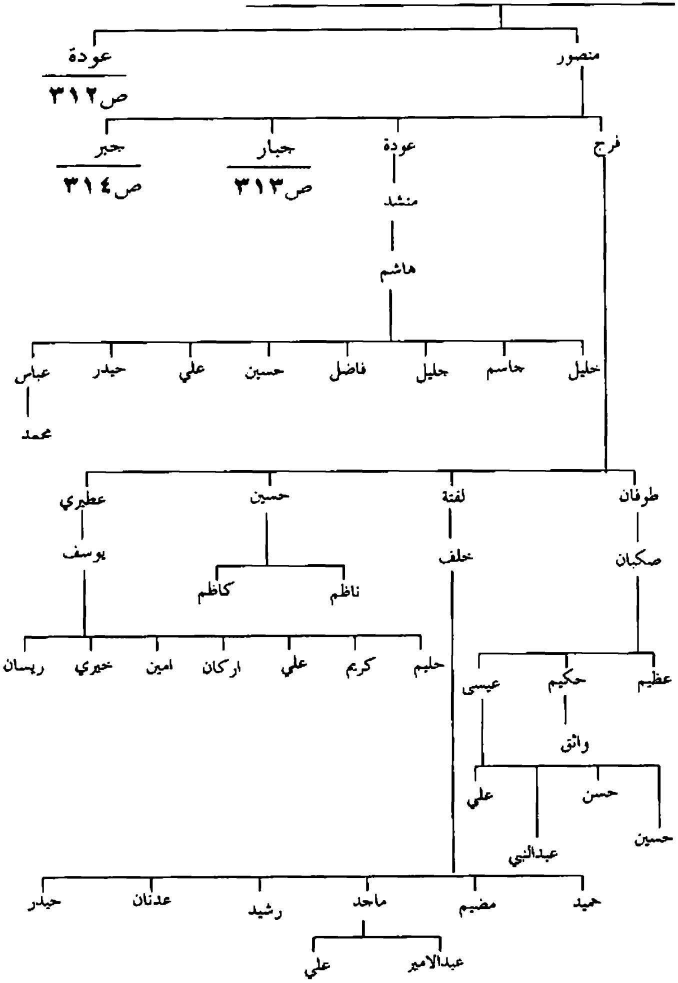

يتبع ص٣١٢: اعقاب جبار بن منصور واعقاب عودة بن علي /الصوافي

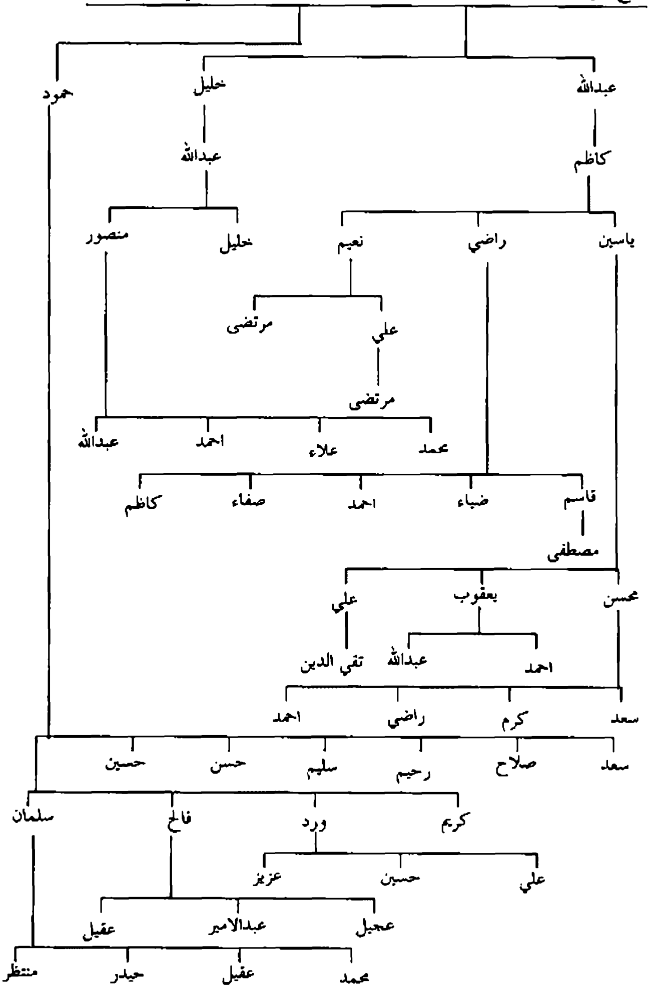

يتبع ص٣١٢: اعقاب جبر بن منصور بن علي

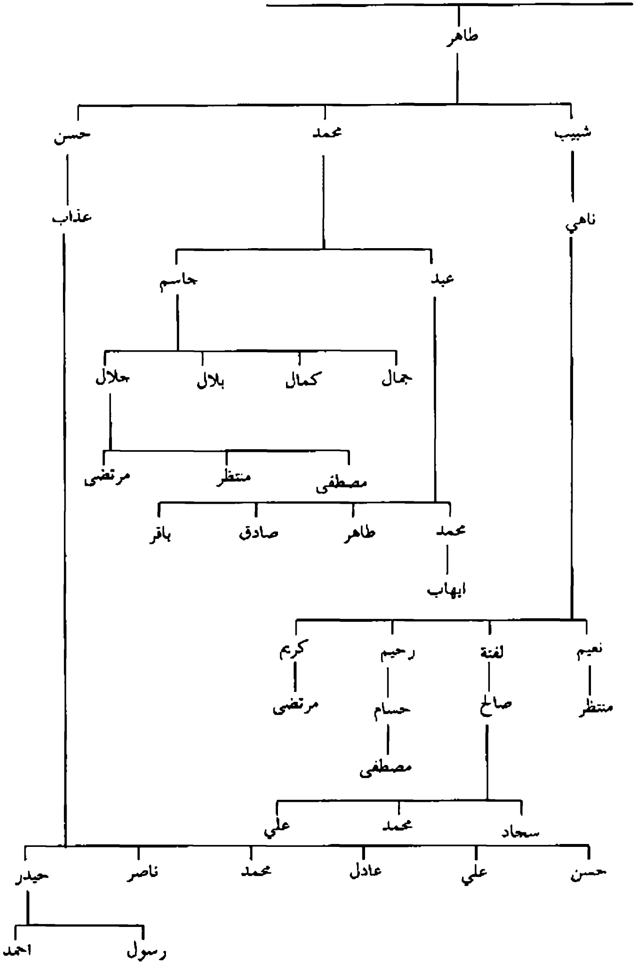

يتبع ص٢٦٢: اعقاب حردان بن حسان بن موسى

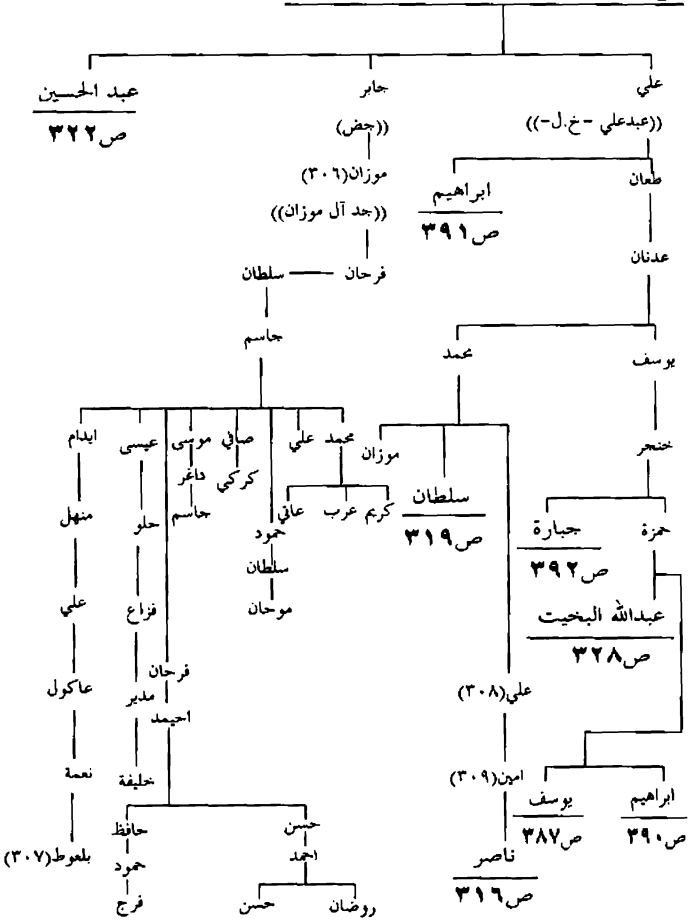

يتبع ص٣١٥: اعقاب ناصر بن امين بن محمد /آل امين

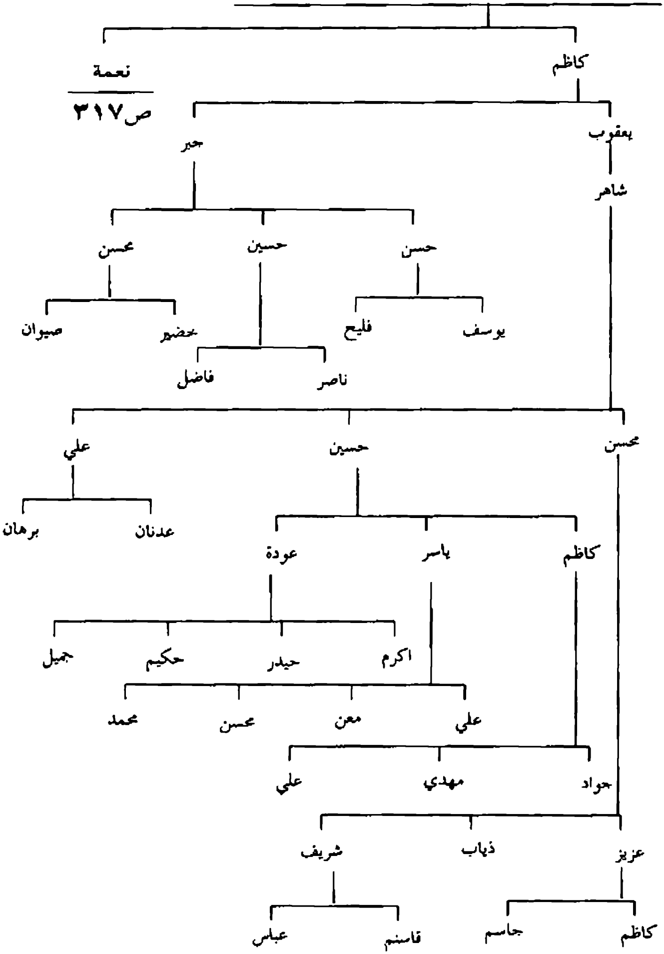

يتبع ص٣١٦: اعقاب نعمة بن ناصر بن امين/آل امين

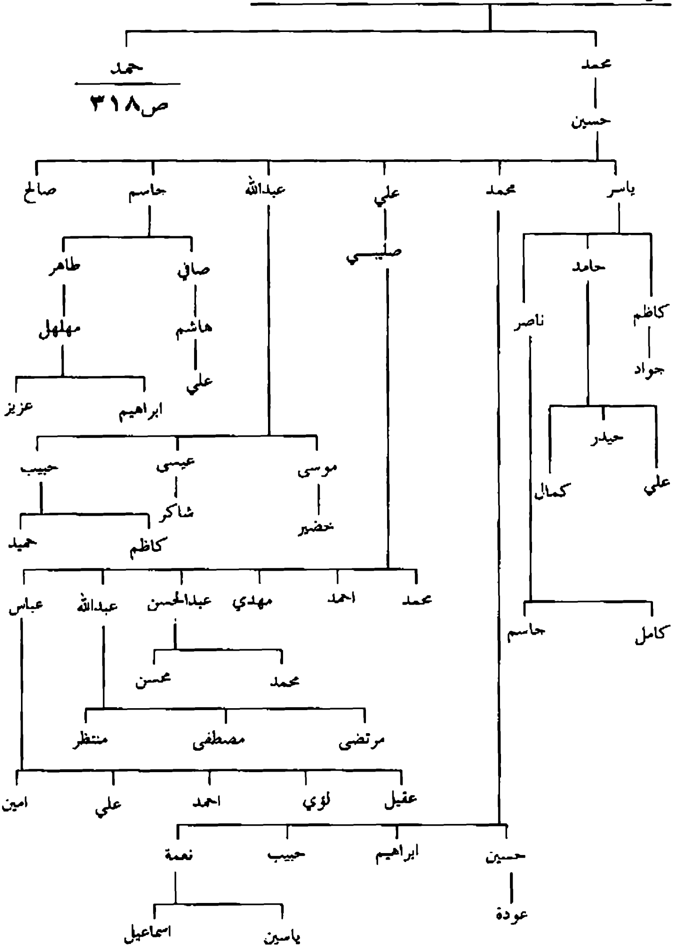

يتبع ص٣١٧: اعقاب حمد بن نعمة بن ناصر /آل امين

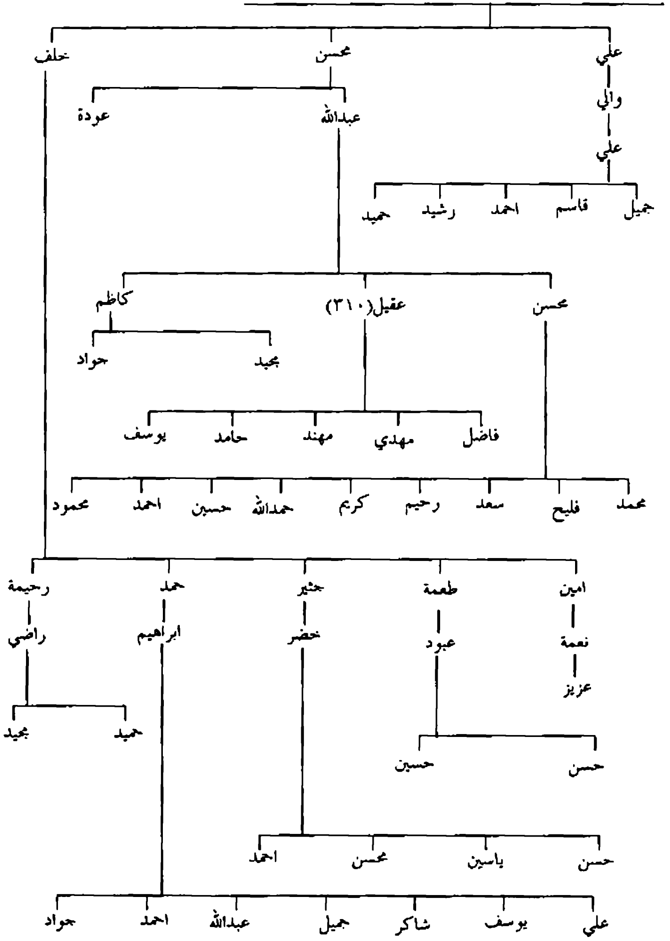

يتبع ص٣١٥: اعقاب سلطان بن محمد بن عدنان /آل الشرع

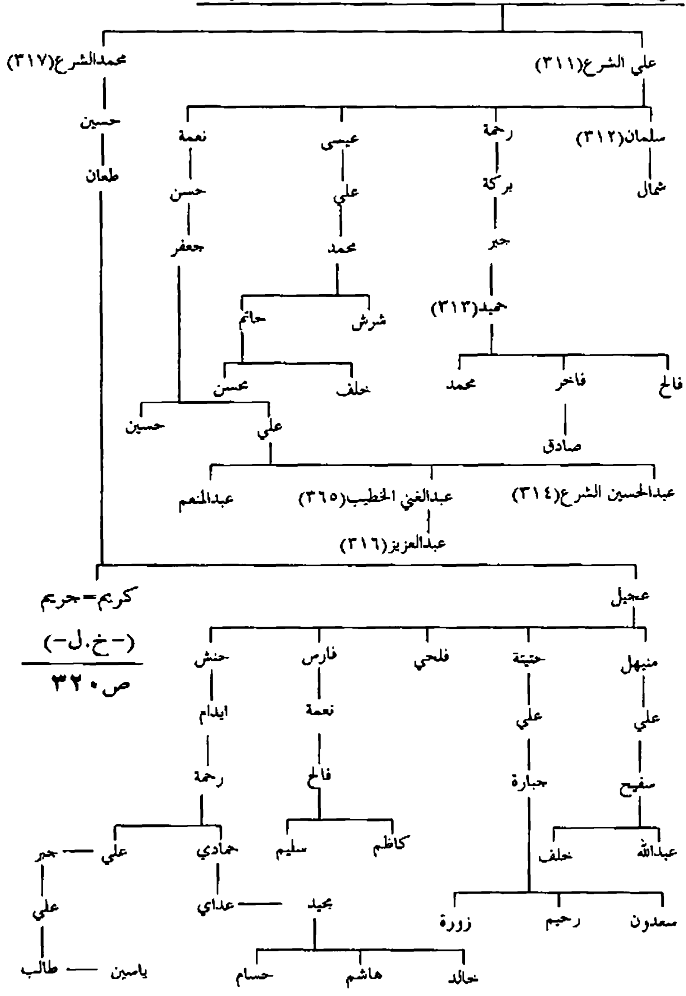

يتبع ص٣١٩: اعقاب كريم =جريم ((خ. ل)) بن طعان/آل الشرع

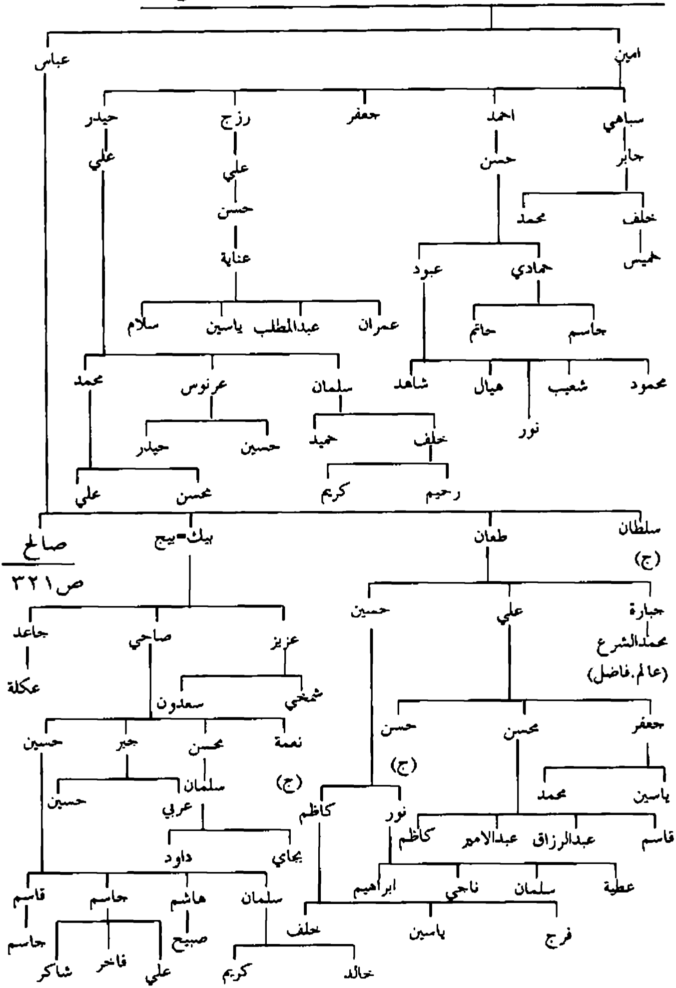

يتبع ص ٣٢٠: اعقاب صالح بن عباس بن كريم /آل الشرع

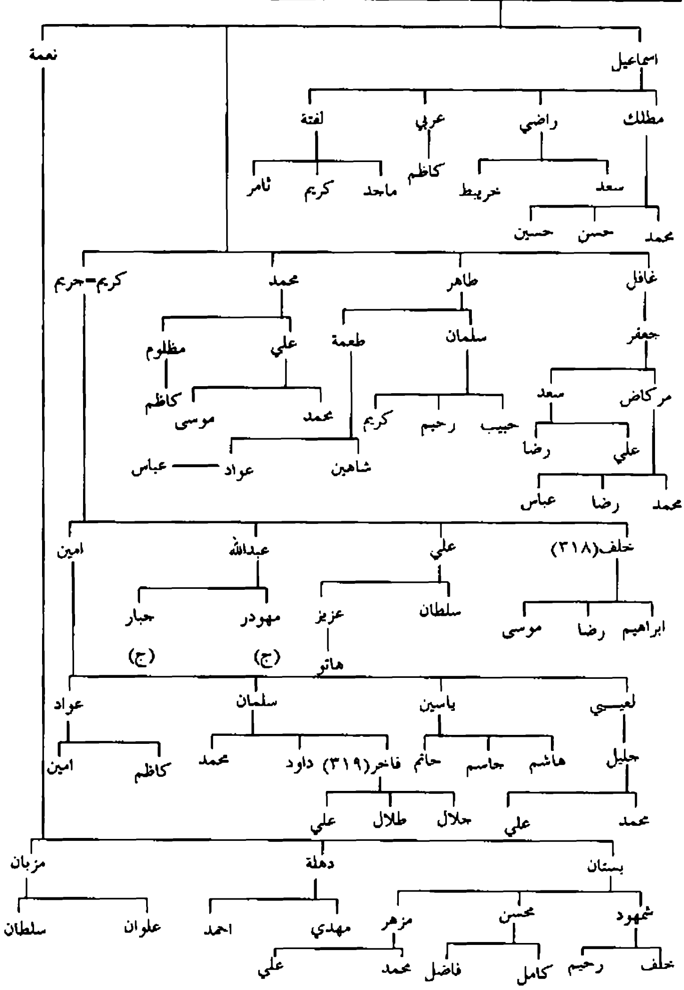

يتبع ص٣١٥: اعقاب عبدالحسين بن حردان بن حسان /آل عبدالعزيز

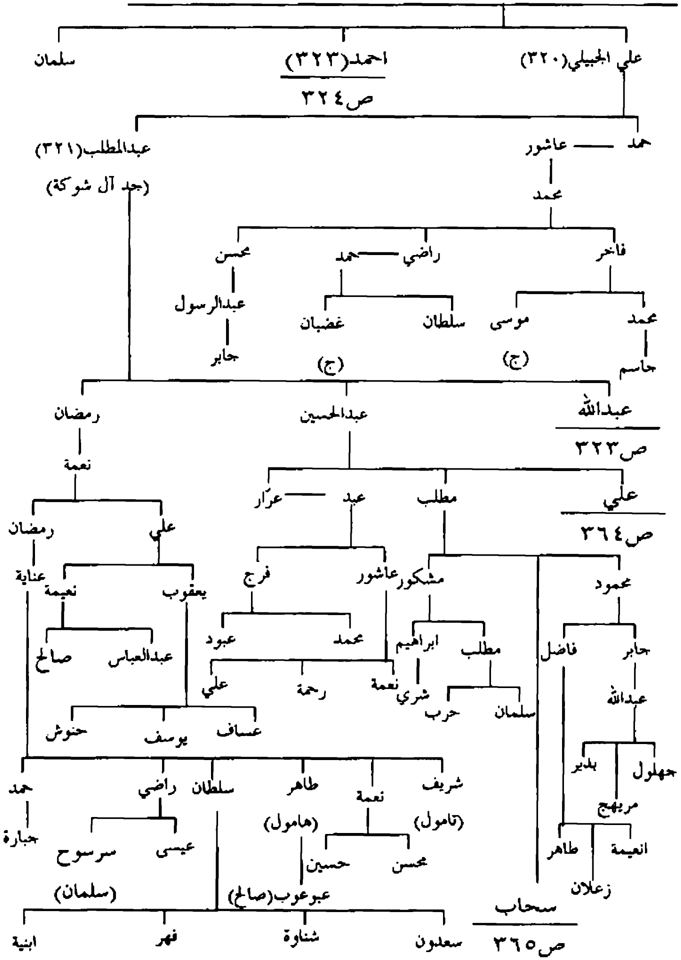

ع ص٣٢٢: اعقاب عبدالله بن عبدالمطلب بن علي/آل شوكة في عربستان

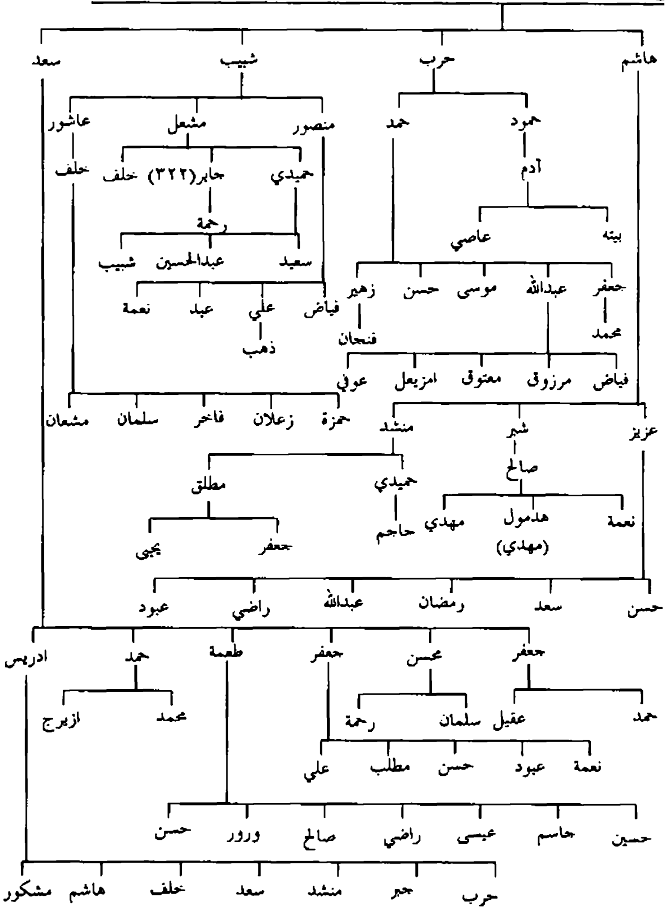

يتبع ص٣٢٢: اعقاب احمد بن عبدالحسين بن حردان /آل الصافي النجفي

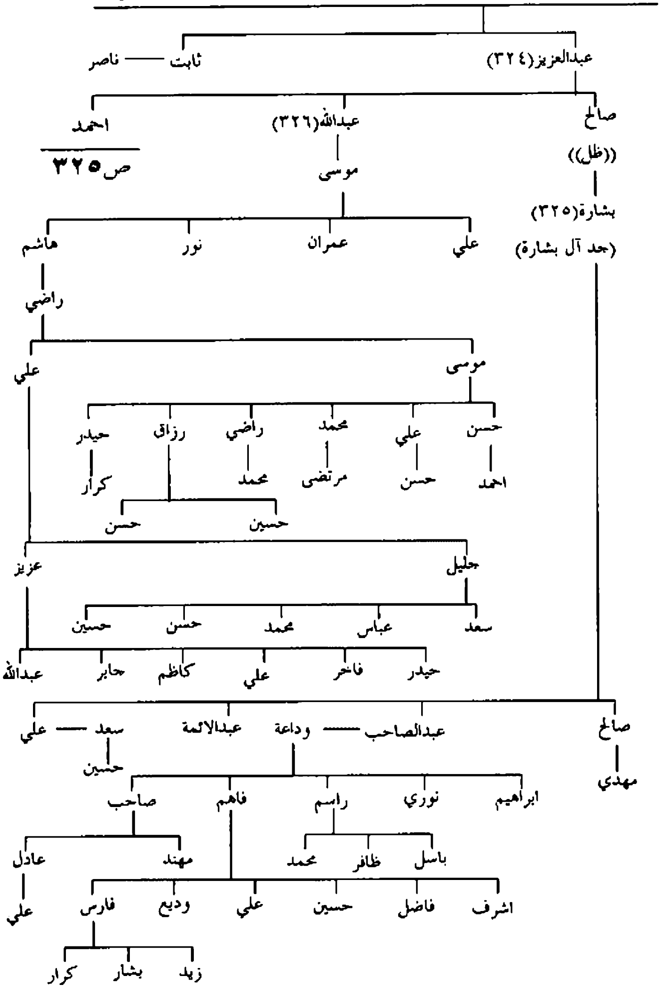

بع ص٣٢٤: اعقاب احمد بن عبدالعزيز بن احمد/آل الصافي النجفي

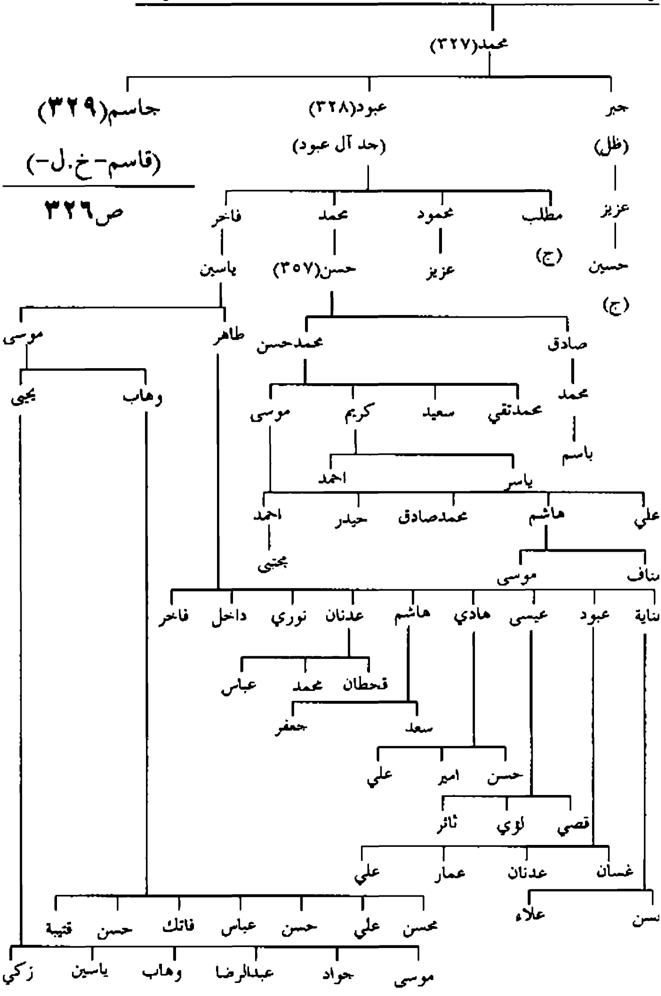

يتبع ص٣٢٥: اعقاب جاسم بن محمد بن احمد/آل الصافي النجفي

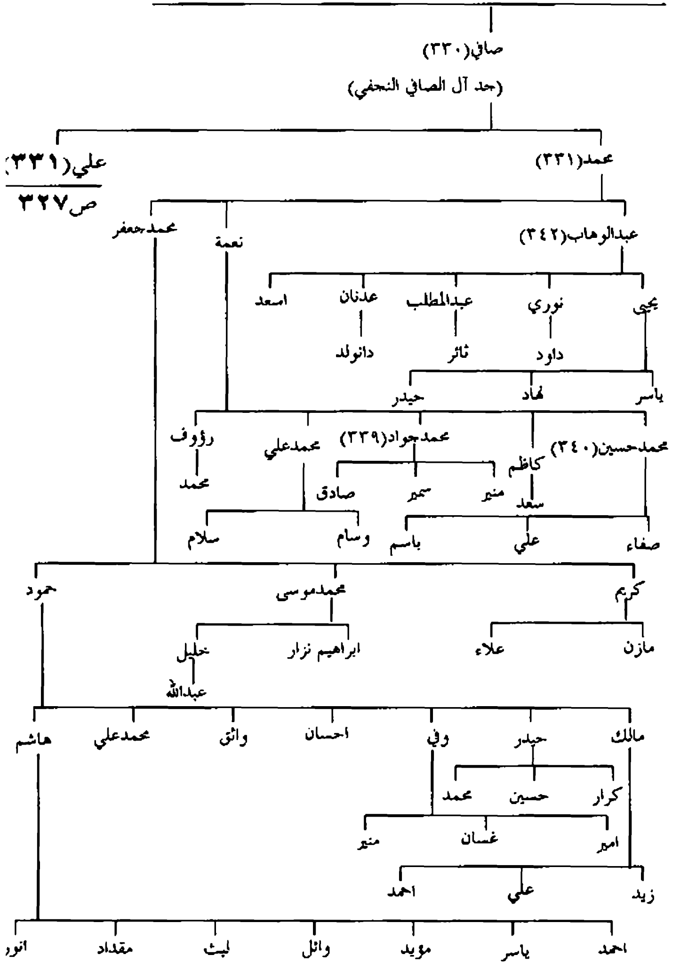

بع ص٣٢٦:اعقاب علي بن صافي بن حاسم/آل الصافي النجفي

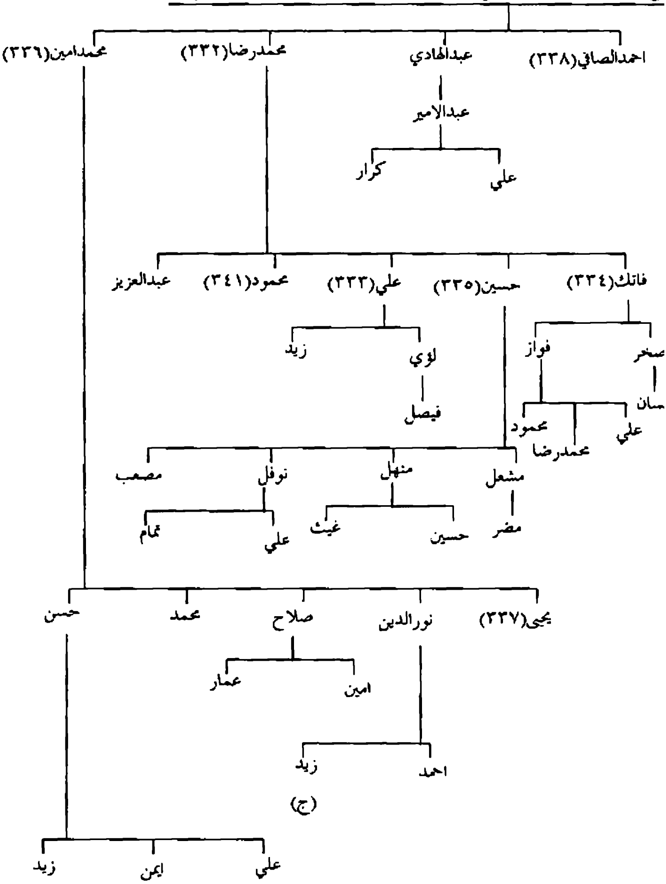

يتبع ص٣١٥: اعقاب عبدالله البخيت (٣٤٣) ابن حمزة بن خنجر/البخات

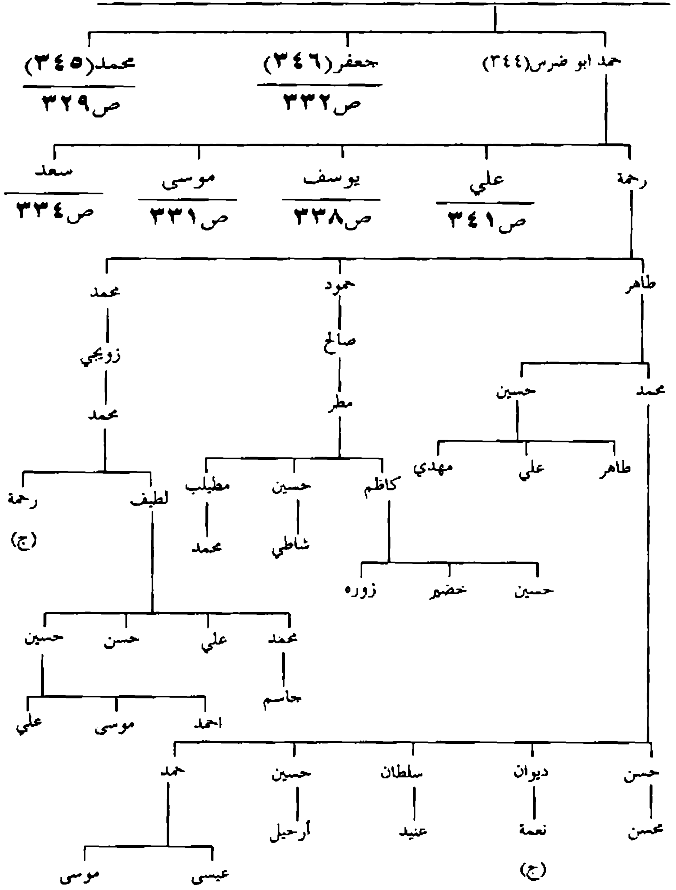

يتبع ص٣٢٨: اعقاب محمد بن عبدالله البخيت/البخات في العمارة وبغداد

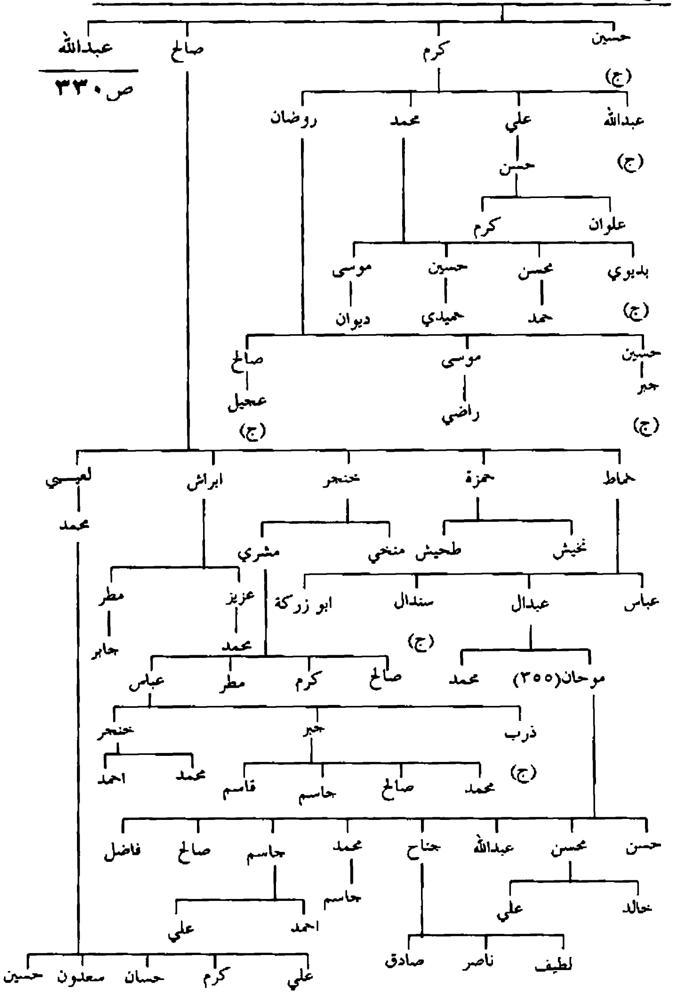

يتبع ص٣٢٩: اعقاب عبدالله بن محمد بن عبدالله البخيت/البخات

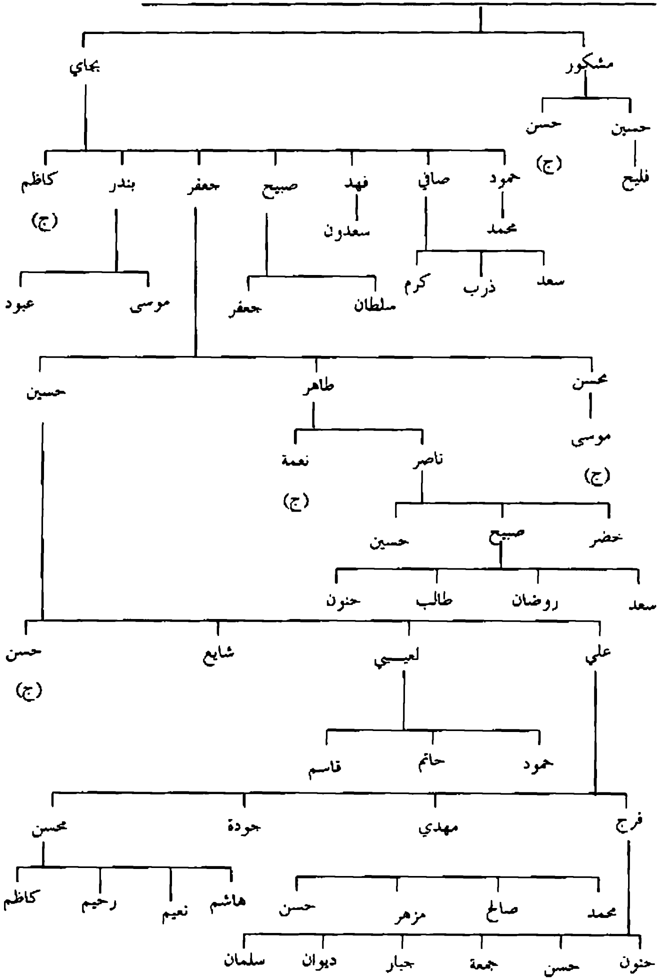

يتبع ص٣٢٨: اعقاب موسى بن حمد ابو ضرس/ البخات

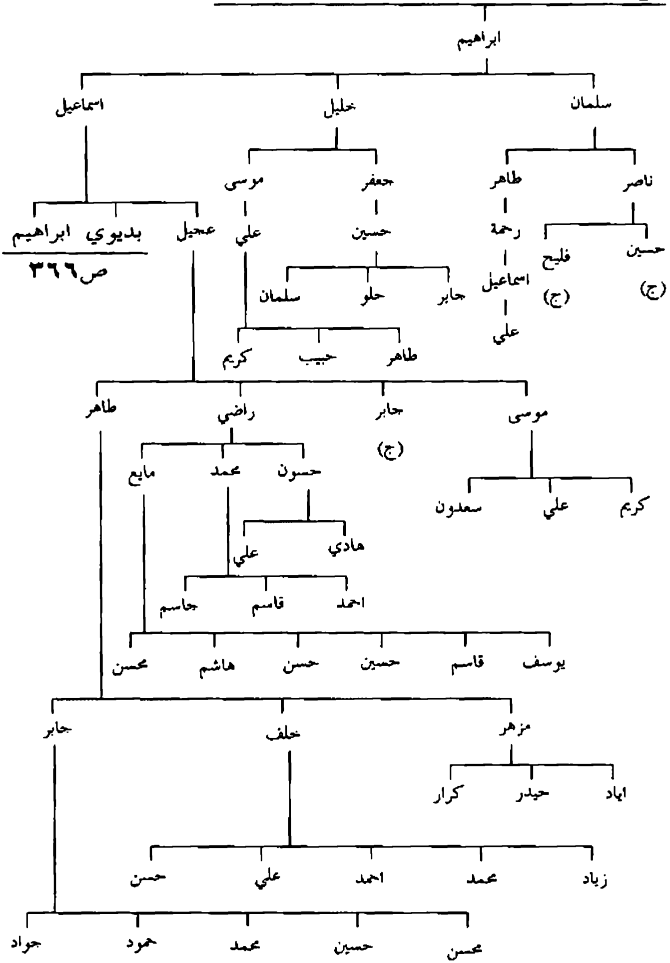

يتبع ص٣٢٩: اعقاب جعفر بن عبدالله البخيت/البخات

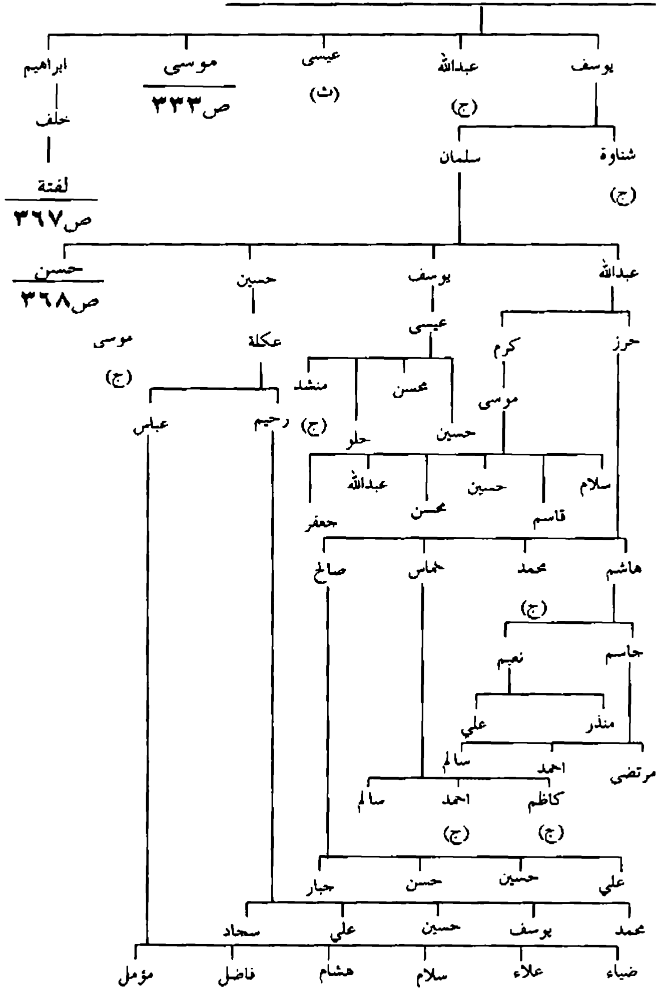

يتبع ص٣٣٢: اعقاب موسى بن جعفر بن عبدالله البخيت/البخات

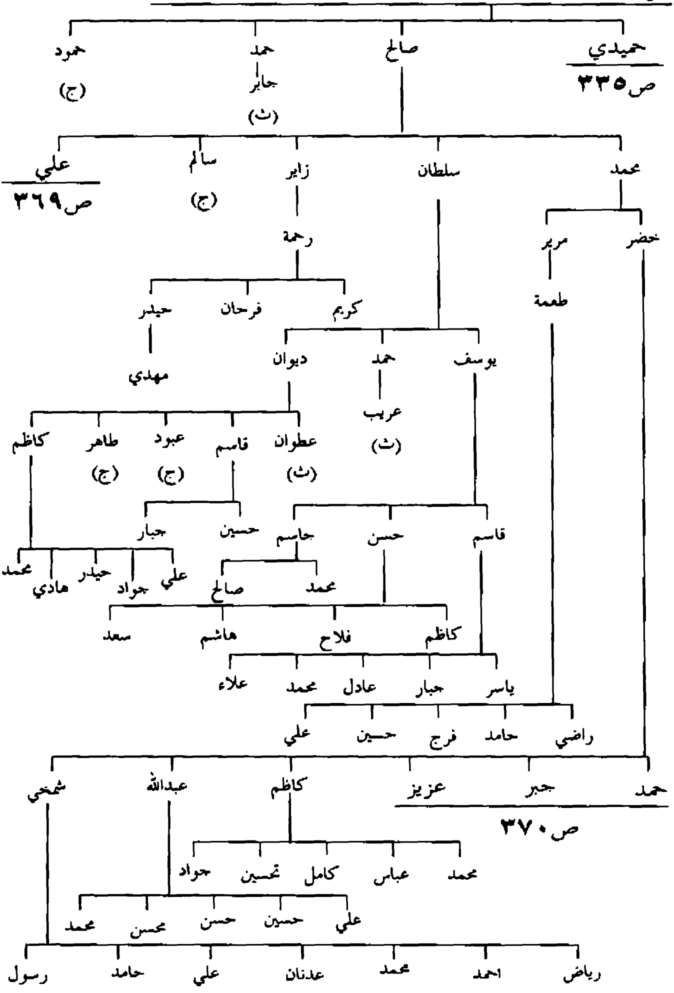

يتبع ص٣٢٨: اعقاب سعد بن حمد بن عبدالله البخيت/البخات

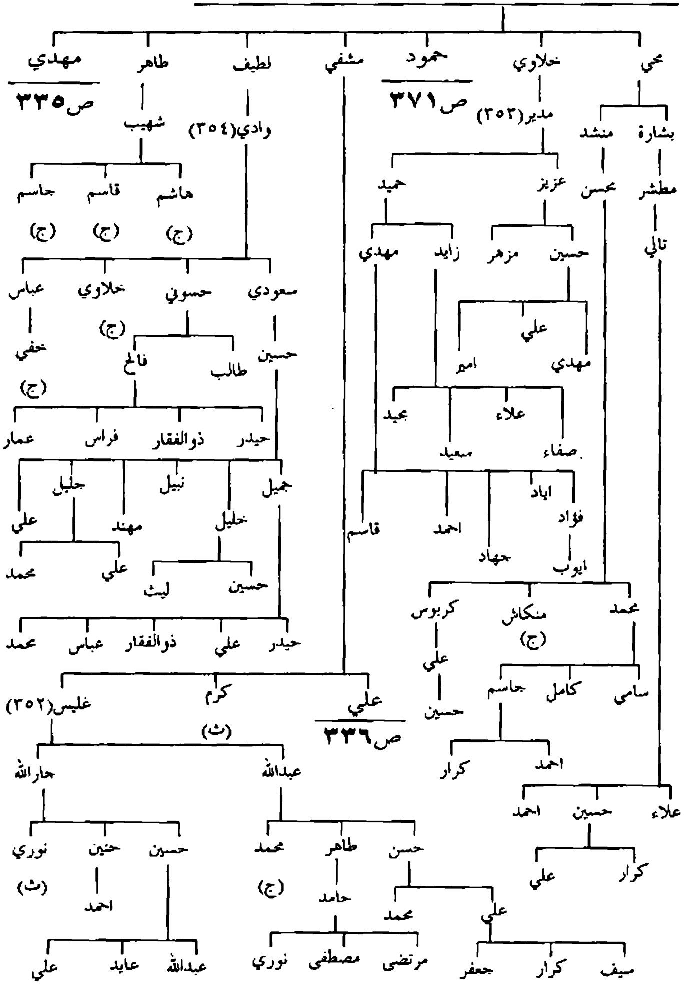

يتبع ص٣٣٣: اعقاب حميدي بن موسى بن جعفر /البخات

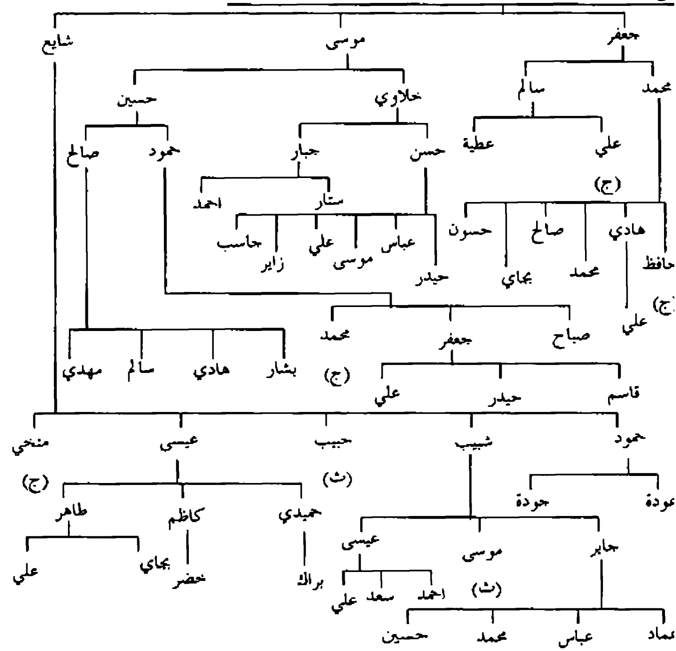

يتبع ص٣٣٤: اعقاب مهدي بن سعد بن حمد/البخات

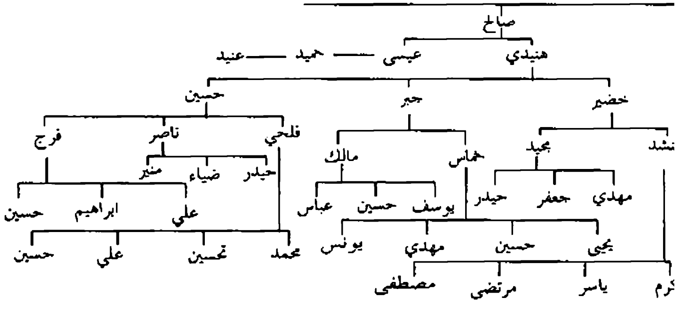

يتبع ص٣٣٤: اعقاب علي بن مشفي بن سعد/البخات

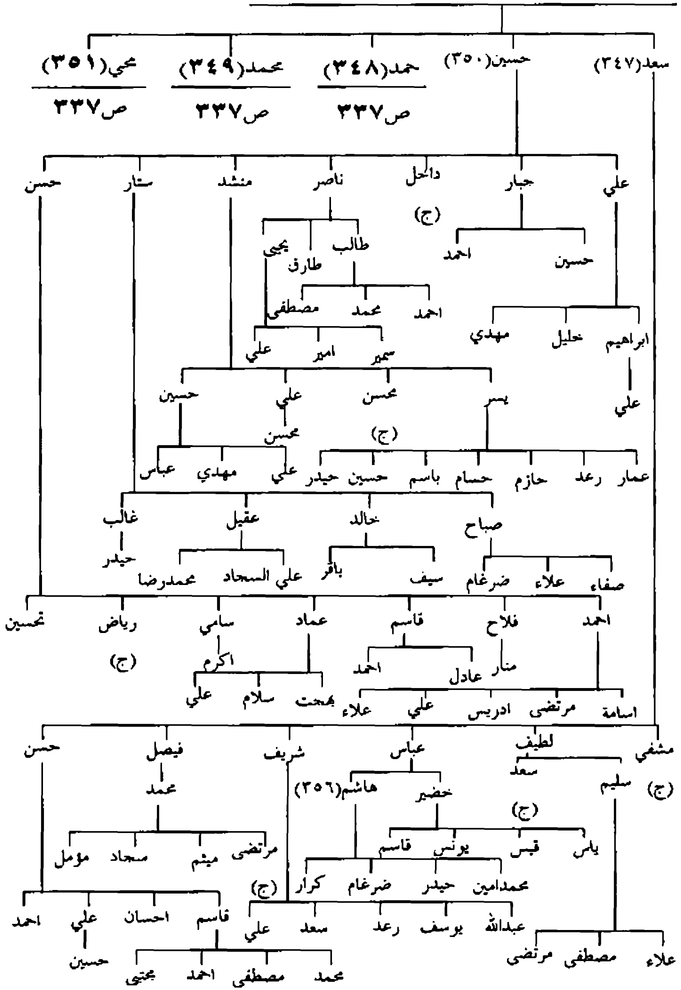

يتبع ص٣٣٦: اعقاب حمد ومحمد ومحي ابناء علي بن مشفي/البخات

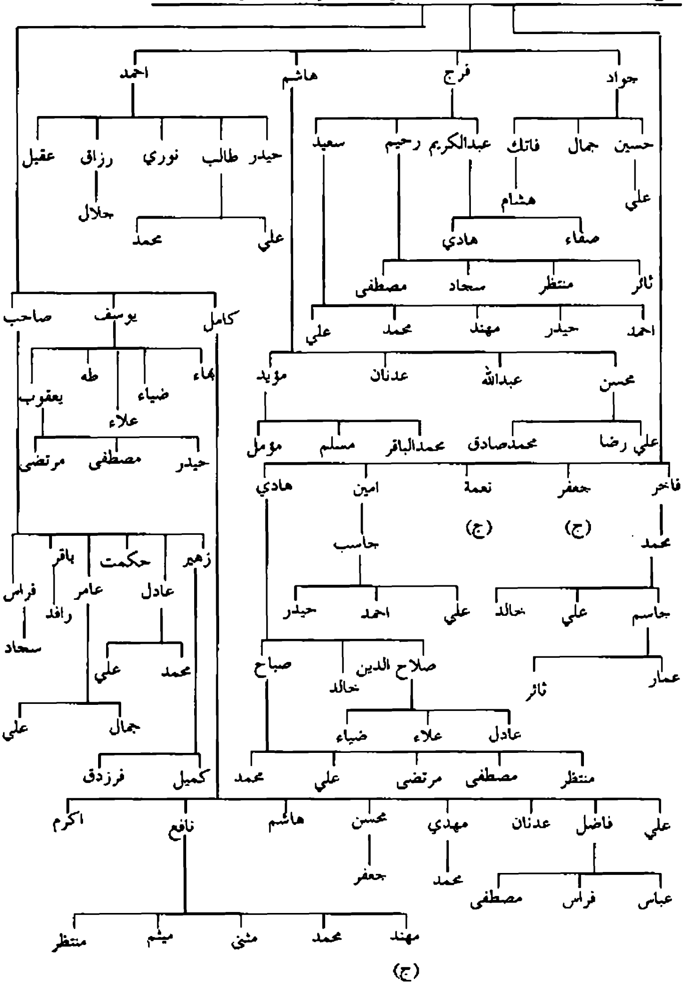

يتبع ص٣٢٨: اعقاب يوسف بن حمد بن عبدالله البخيت/البخات

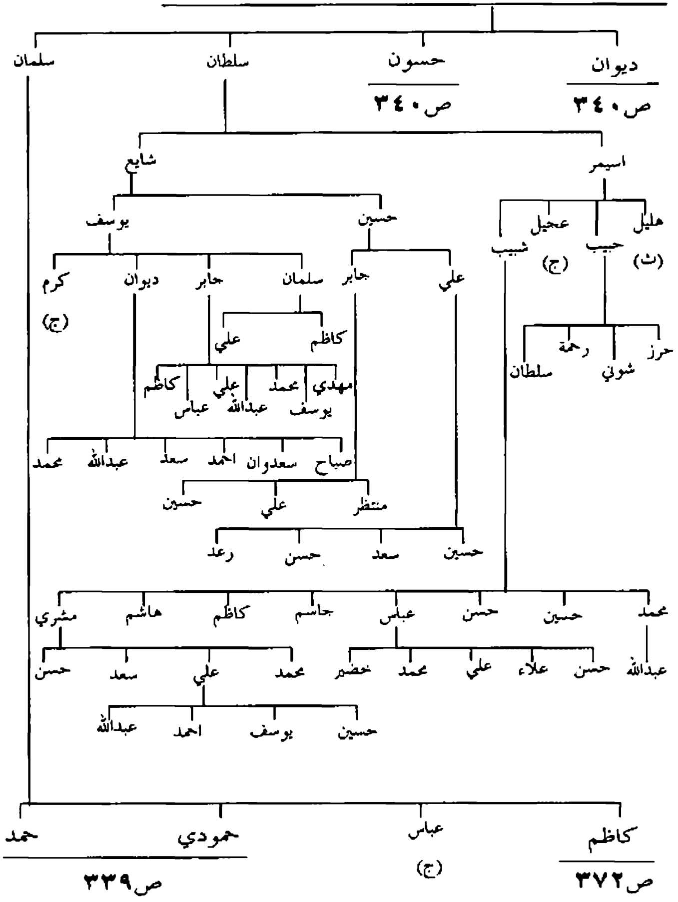

يتبع ص٣٣٨: اعقاب حمودي وحمد ابنا سلمان بن يوسف/البخات

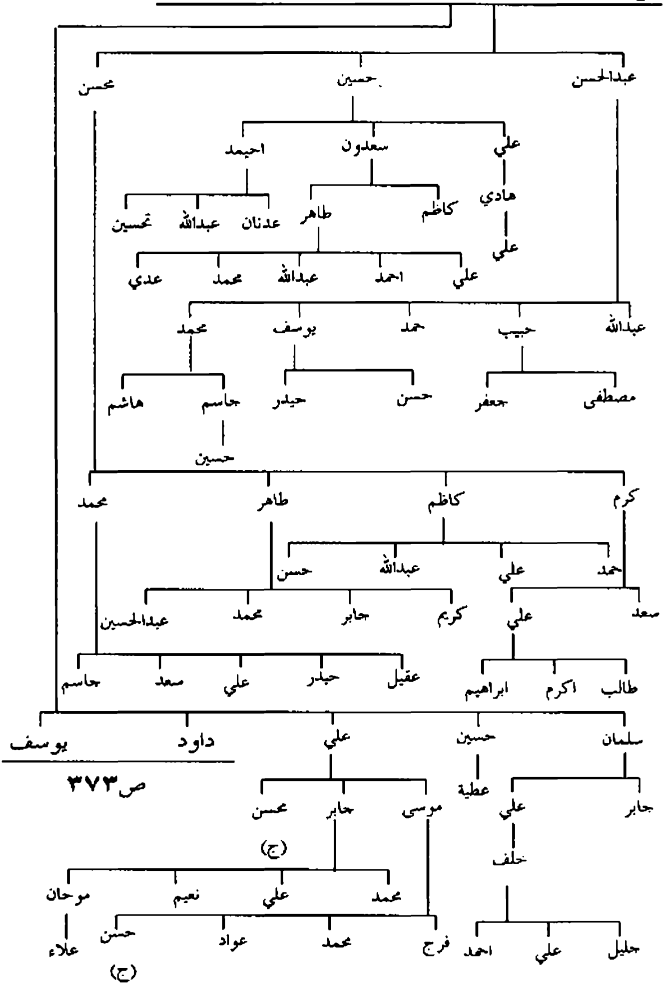

يتبع ص٣٣٨: اعقاب ديوان وحسون ابنا يوسف بن حمد/البخات

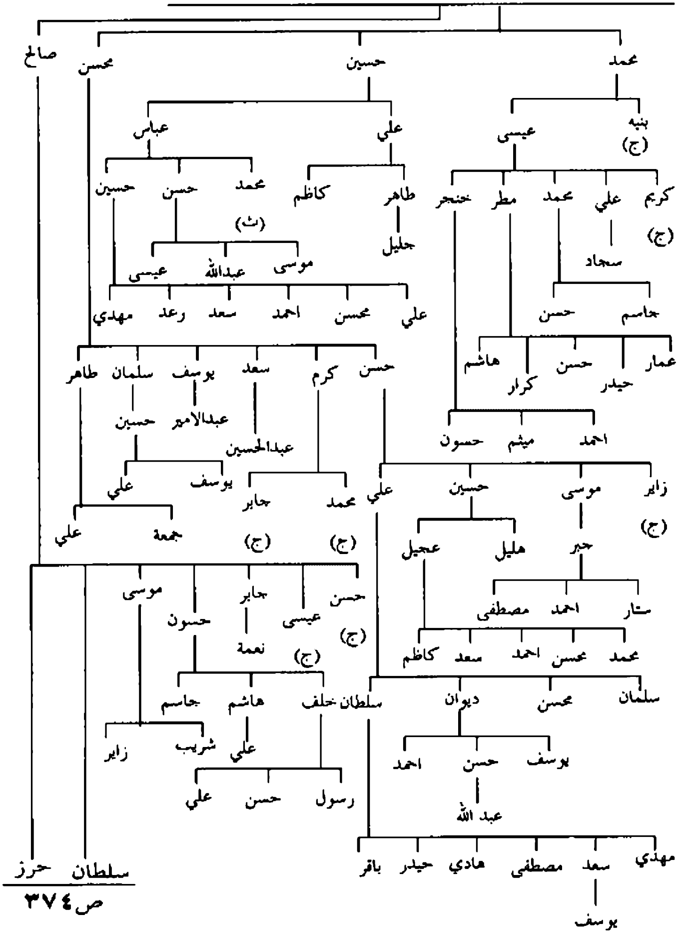

يتبع ص٣٢٨: اعقاب علي بن حمد بن عبدالله البخيت/البخات

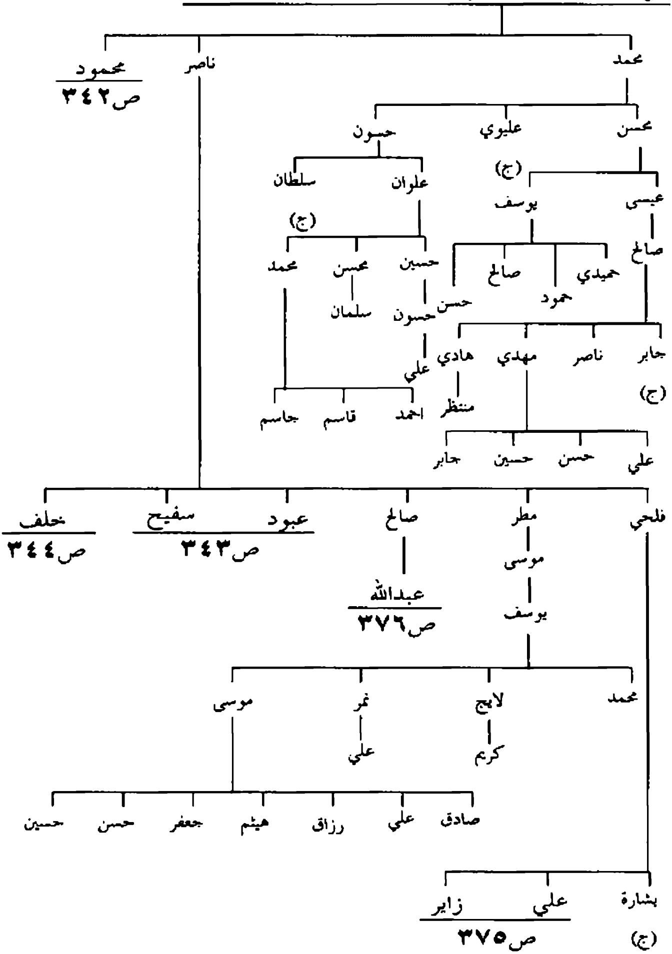

يتبع ص٣٤١: اعقاب محمود بن علي بن حمد/البخات

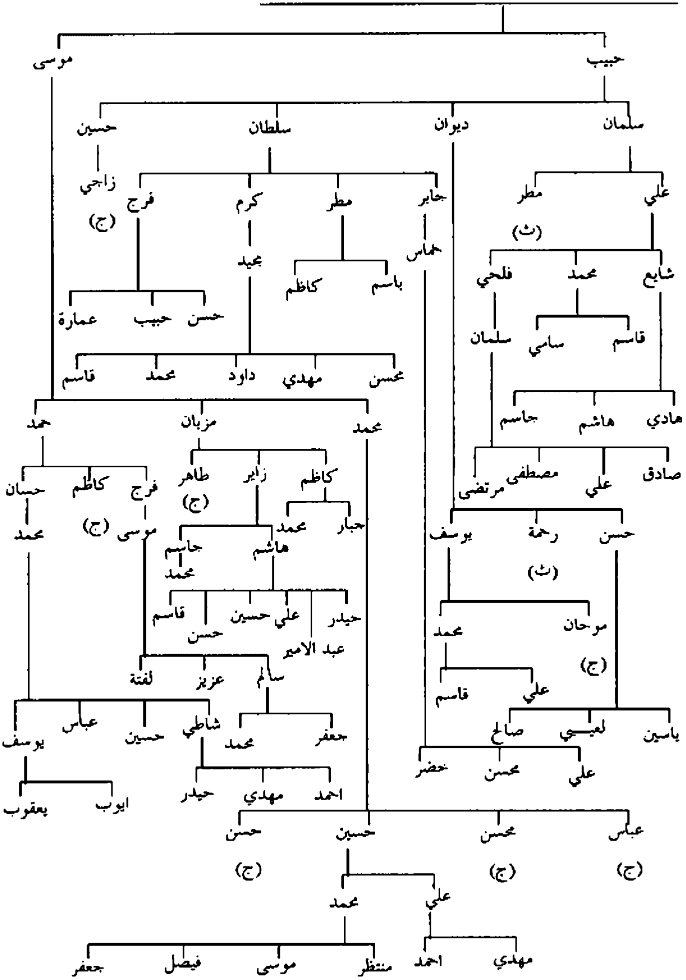

يتبع ص٣٤١: اعقاب عبود وسفيح ابنا ناصر بن علي/البخات

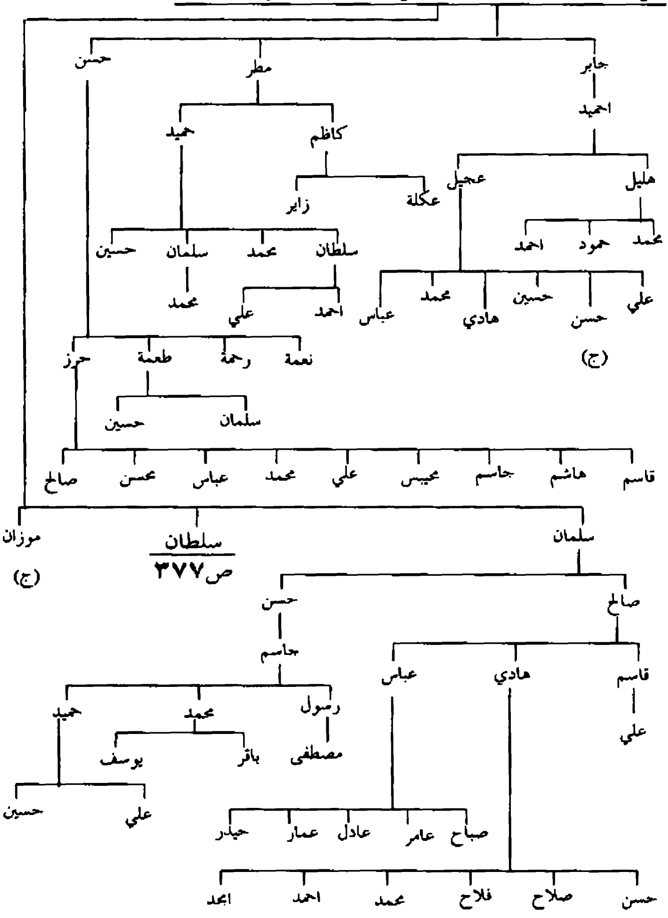

يتبع ص٣٤١: اعقاب خلف بن ناصر بن علي/البخات

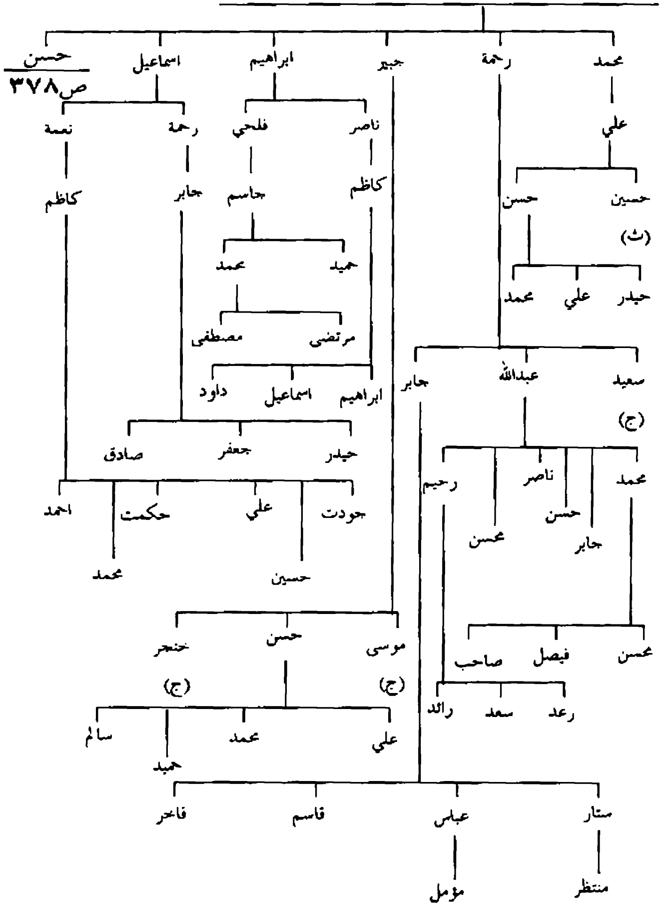

يتبع ص٢١٦: اعقاب عمران بن موسى بن حسين / آل حارث

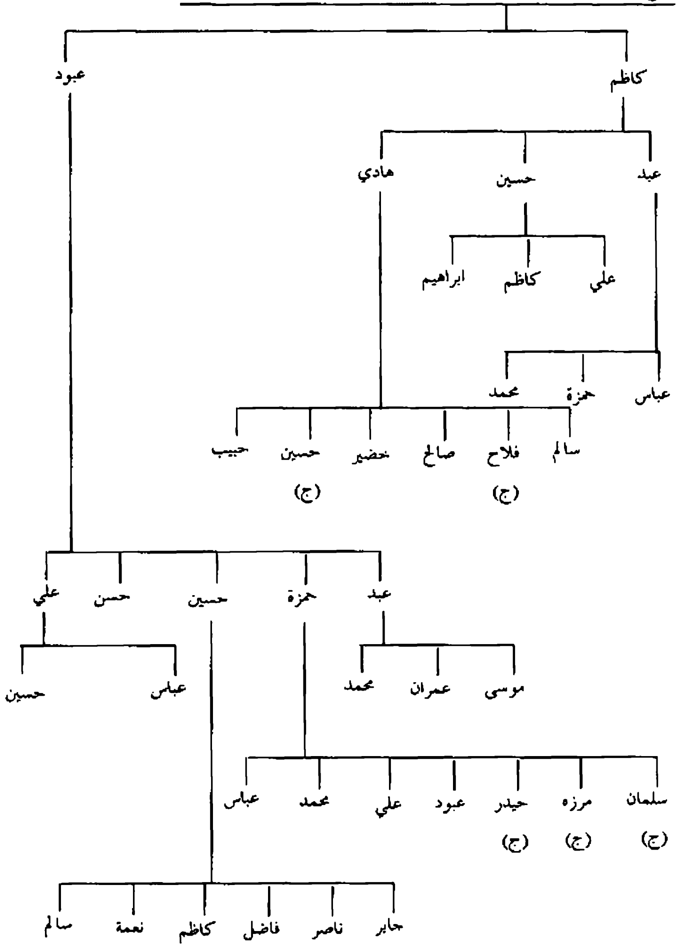

يتبع ص٢١٩ :اعقاب احمد بن حسين بن حسن / آل المقرم

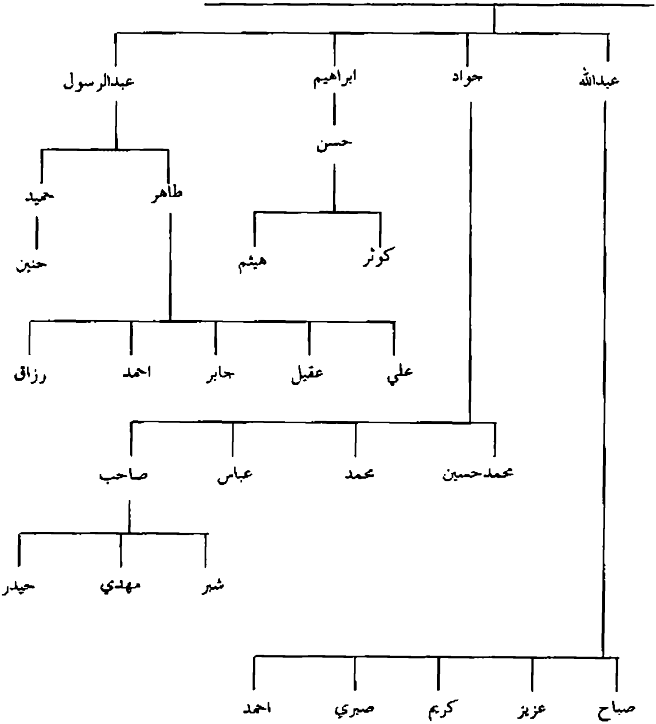

تبع ص٢٢١: اعقاب شرف الدين وعضدالدين ابنا زيارة بن كمال الدين/ آل زيارة

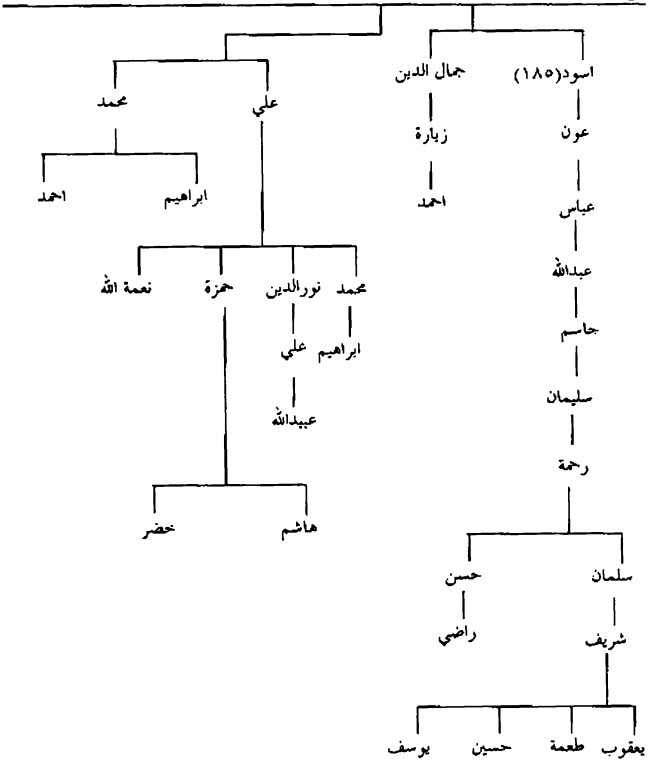

يتبع ص٢٢٣ :اعقاب حسين بن علي بن حسين

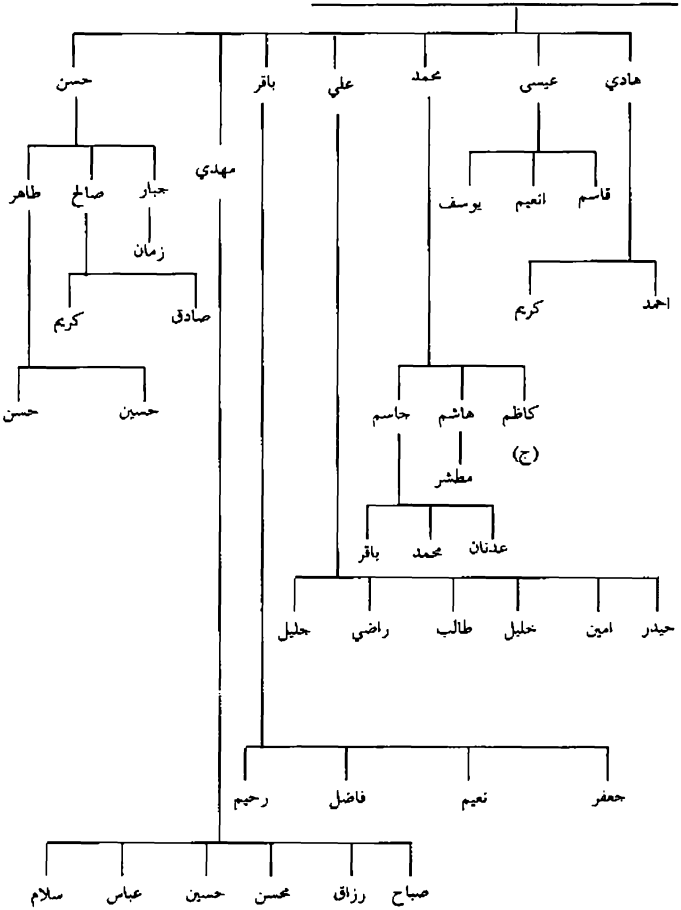

يتبع ص٢٢٤: اعقاب علي بن نوح بن درويش

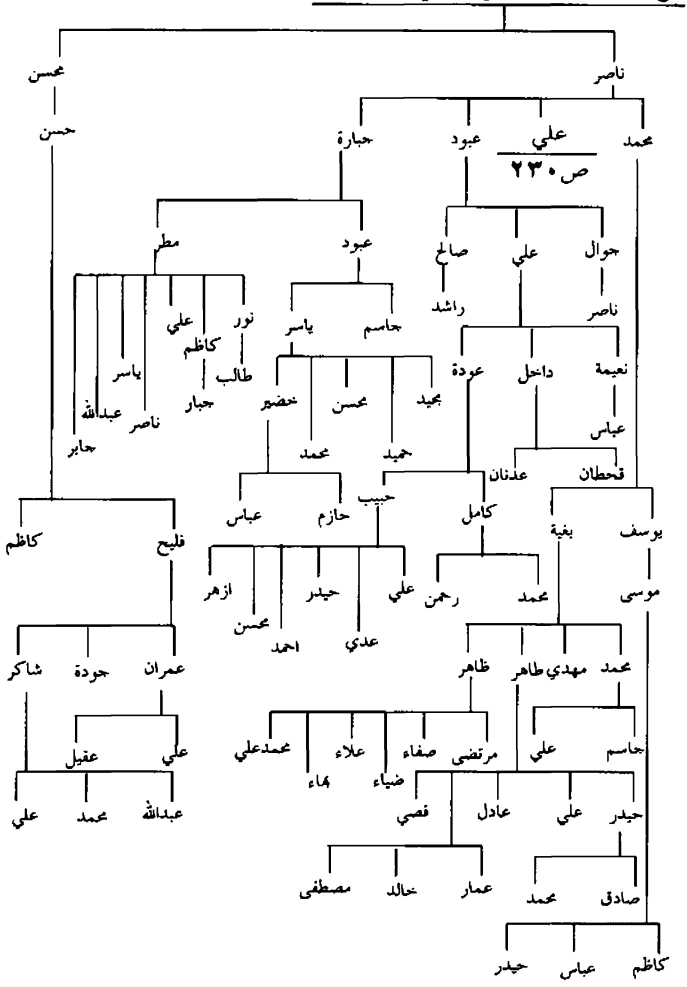

يتبع ص٢٢٥ :اعقاب حسن بن عيسى بن مهدي/ آل نوح

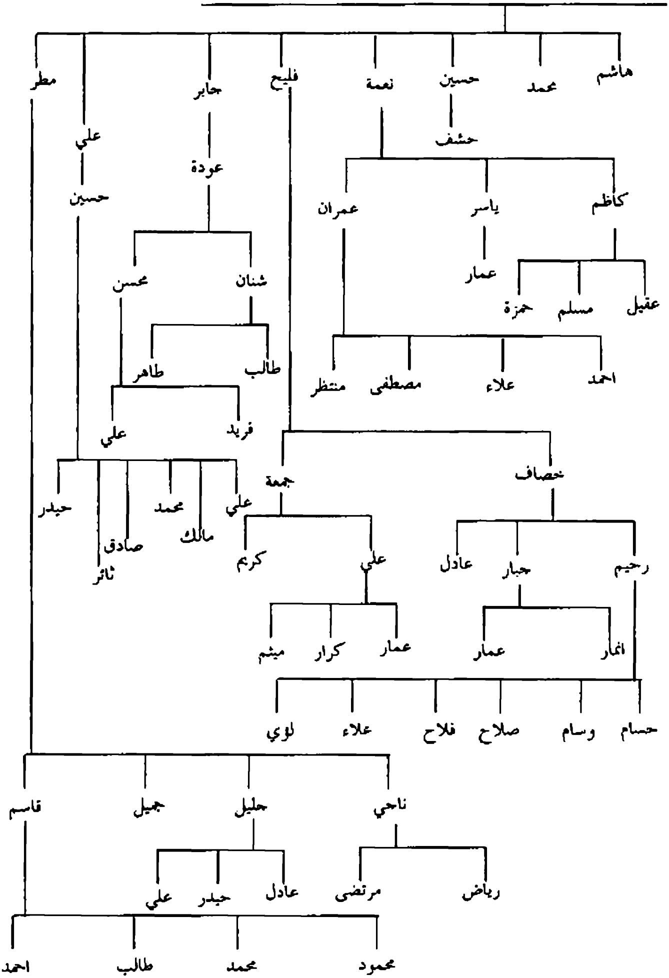

يتبع ص٢٢٦: اعقاب طعمه وعيسى ابنا محمد بن هاشم/ آل نوح

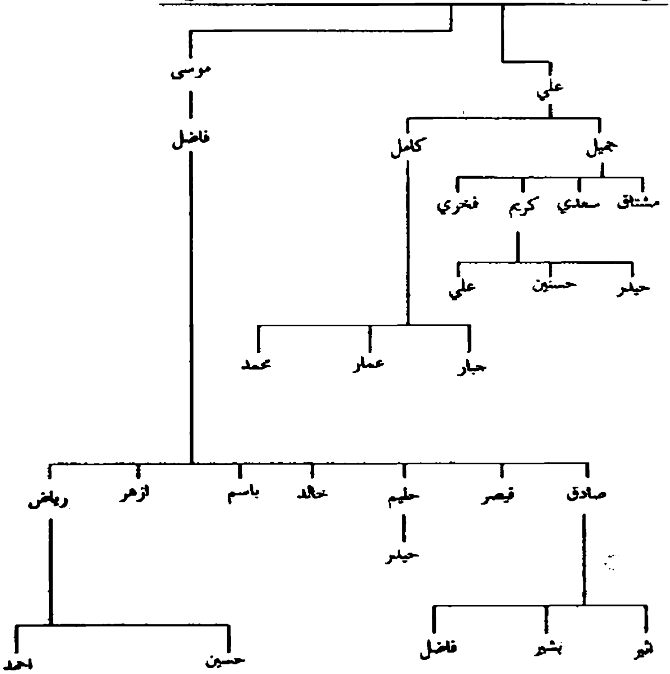

يتبع ص٢٣٨:اعقاب حسين بن شعنون بن حسين / آل عيسى

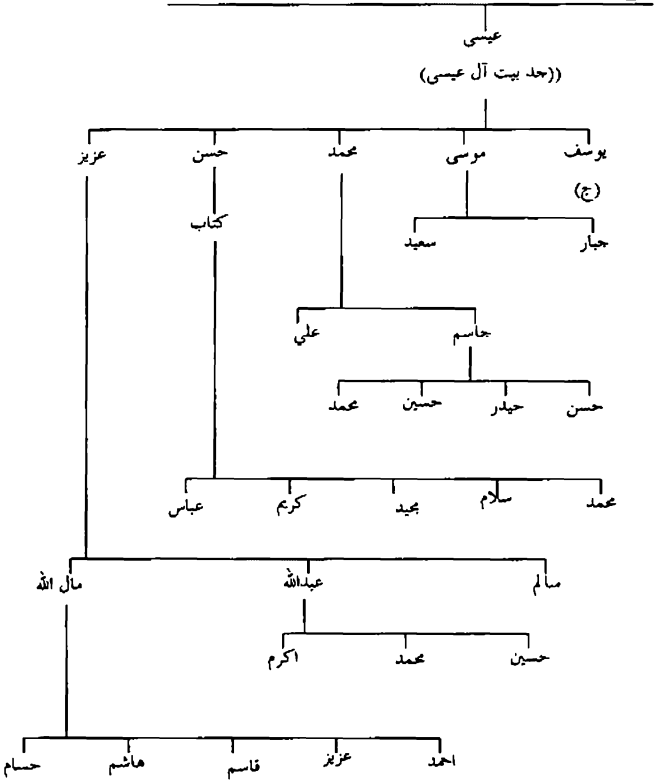

يتبع ص٢٣٨: اعقاب هاشم بن عباس بن شعنون

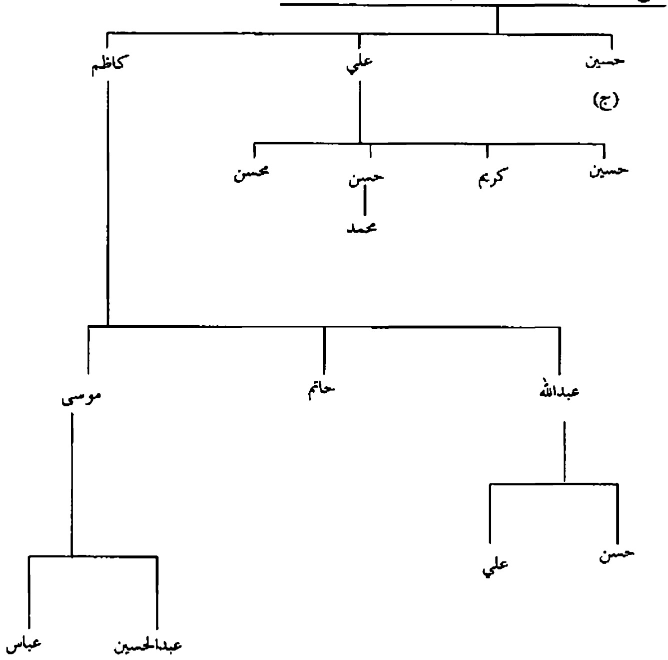

يتبع ص٢٣٩: اعقاب حسين بن عبود بن حسين

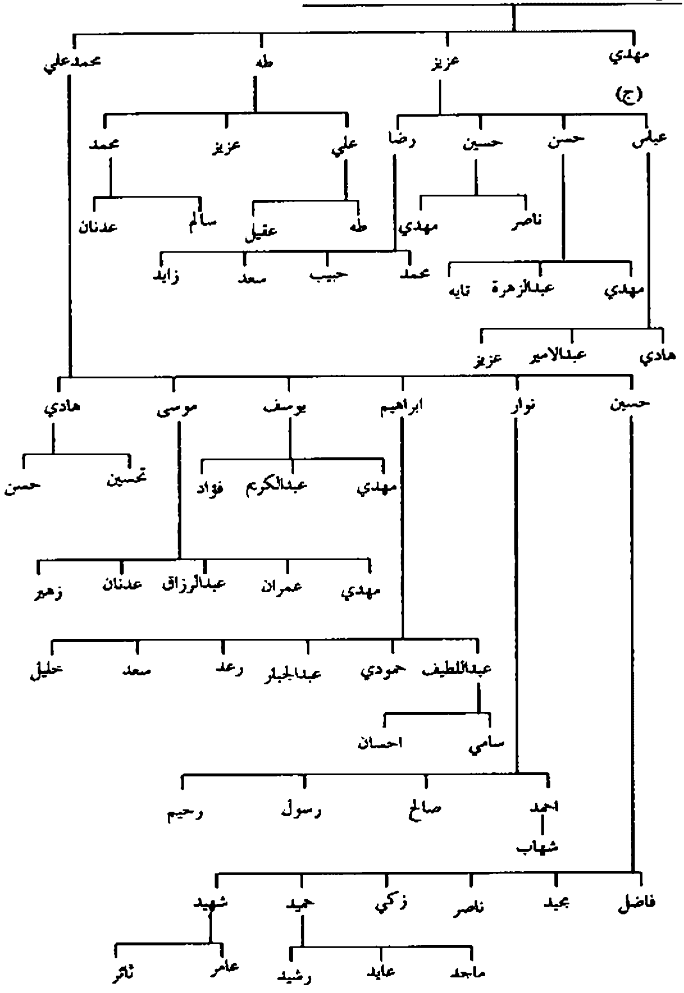

يتبع ص ٢٤٠:اعقاب حبيب بن محمد بن يحيى/آل الصباغ

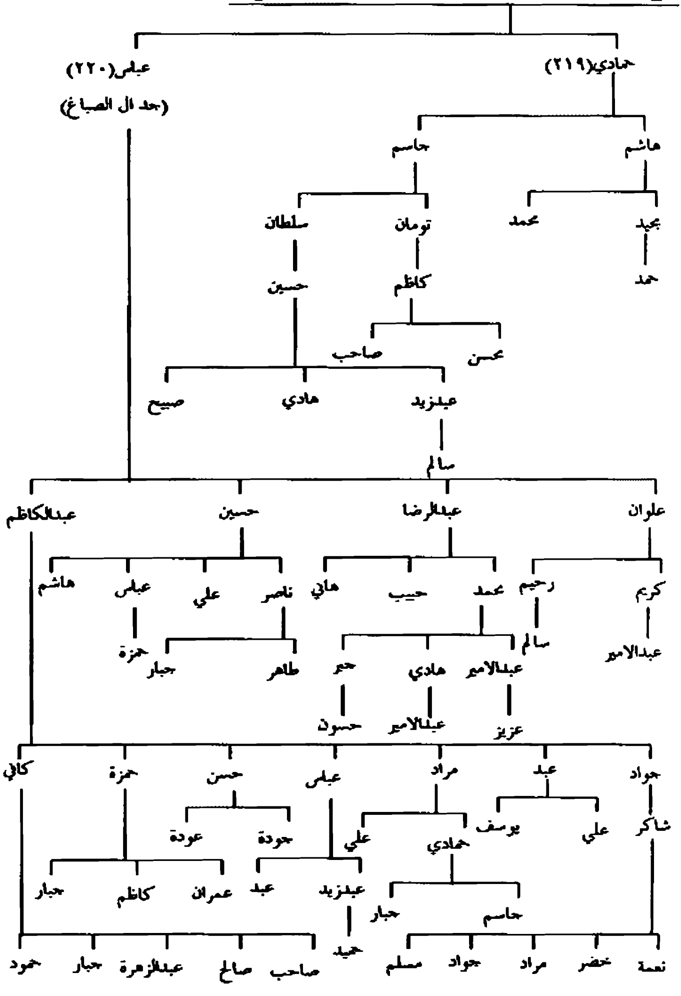

يتبع ص٢٤١: اعقاب طارش ومحمد إبنا موسى بن علي

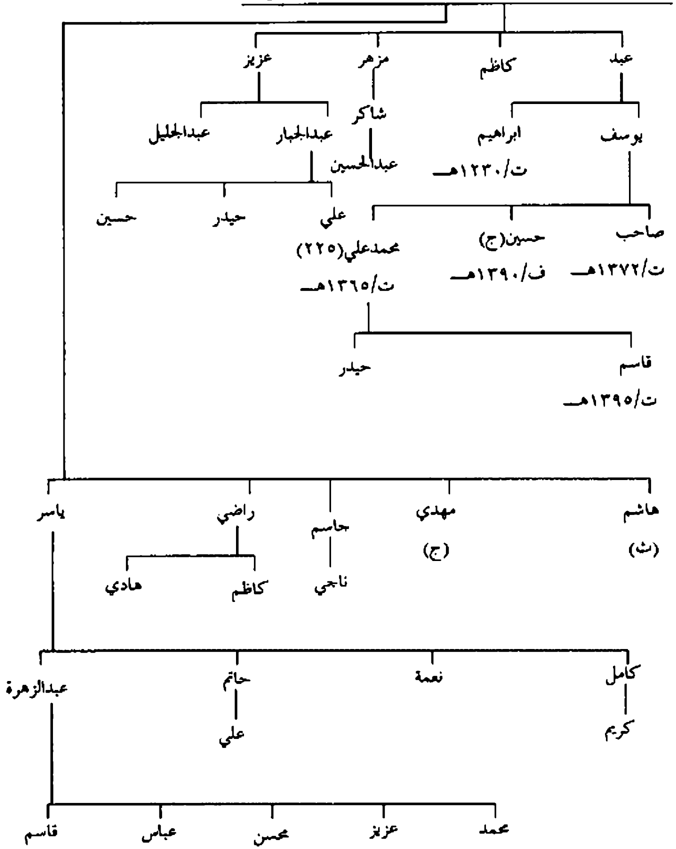

يتبع ص٢٤٢: اعقاب جبر بن درويش بن محمد /آل يحيى في بابل

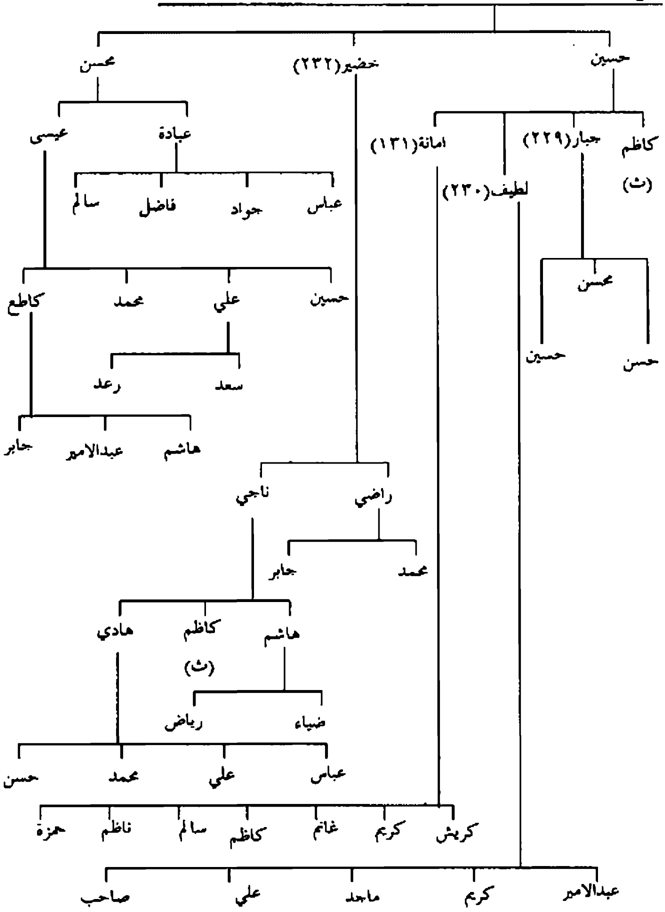

يتبع ص٢٤٣: اعقاب جاسم بن حميد بن علي

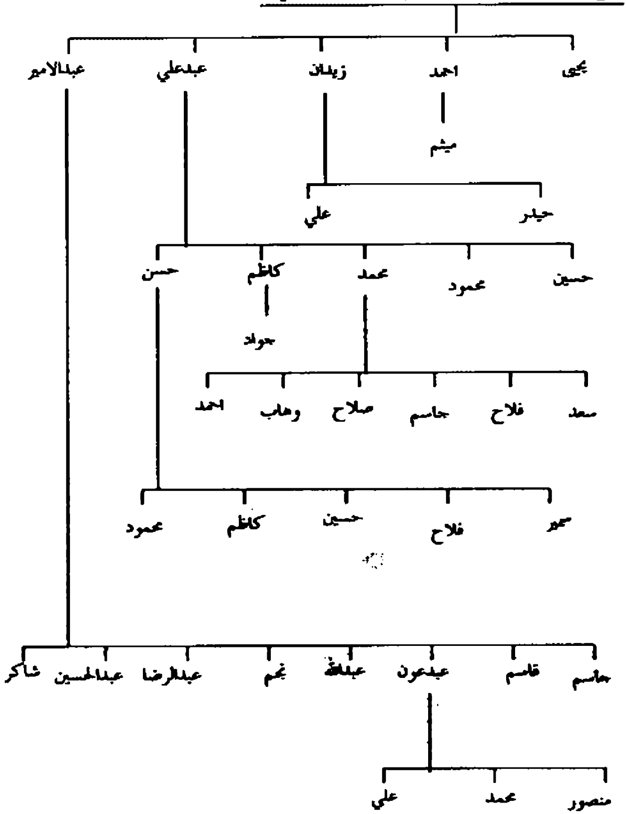

يتبع ص٢٤٤: اعقاب عبدالرضا الخطيب بن حسون بن علي/ آل الخطيب في النعمانية

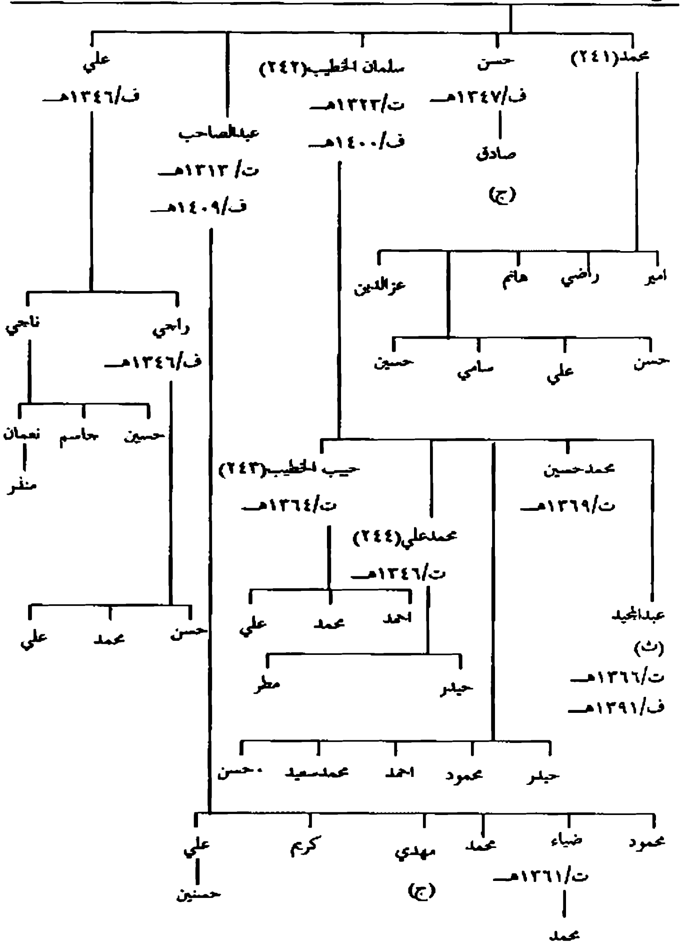

يتبع ص٢٤٩: اعقاب منصور بن عوض بن ابشارة

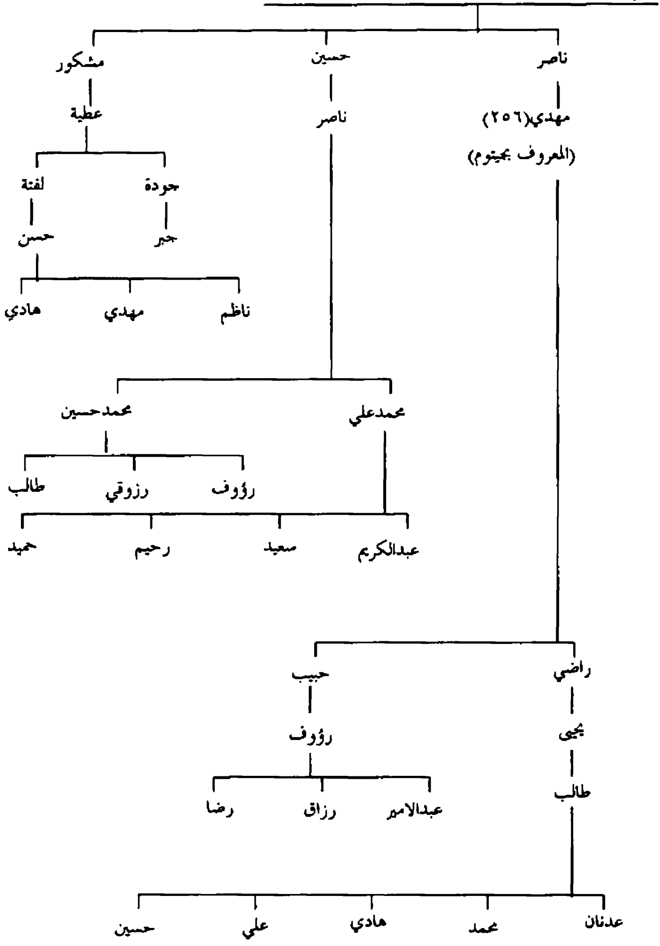

يتبع ص ٢٥٠: اعقاب خنفر بن اسعيد بن علي

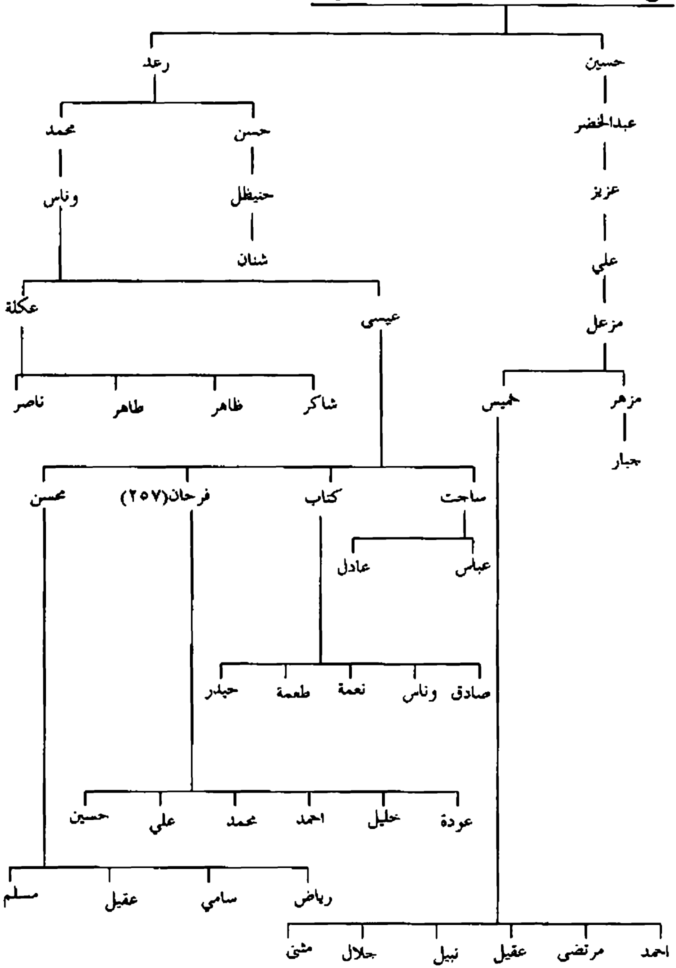

يتبع ص٢٧١: اعقاب هادي بن هاشم بن محمد/ آل عطية

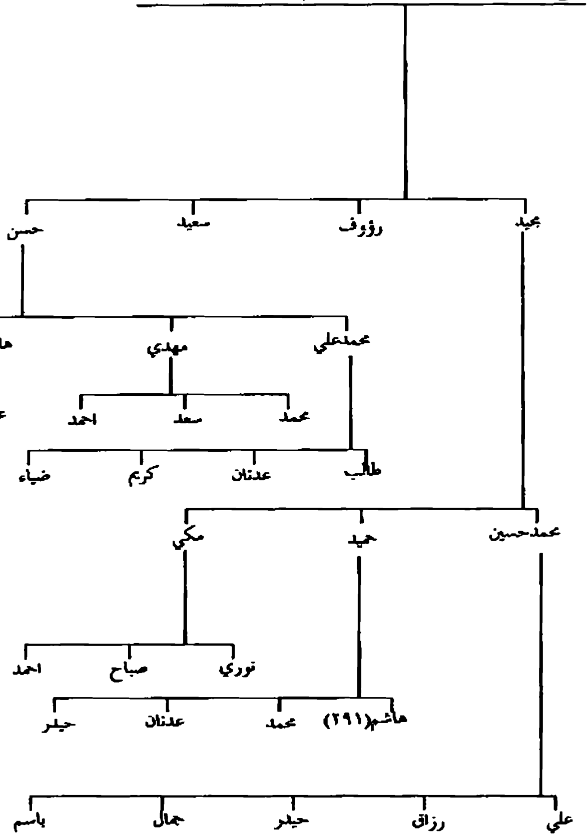

يتبع ص٢٧٣ :اعقاب صالح بن داود بن حبيب / آل ضرس

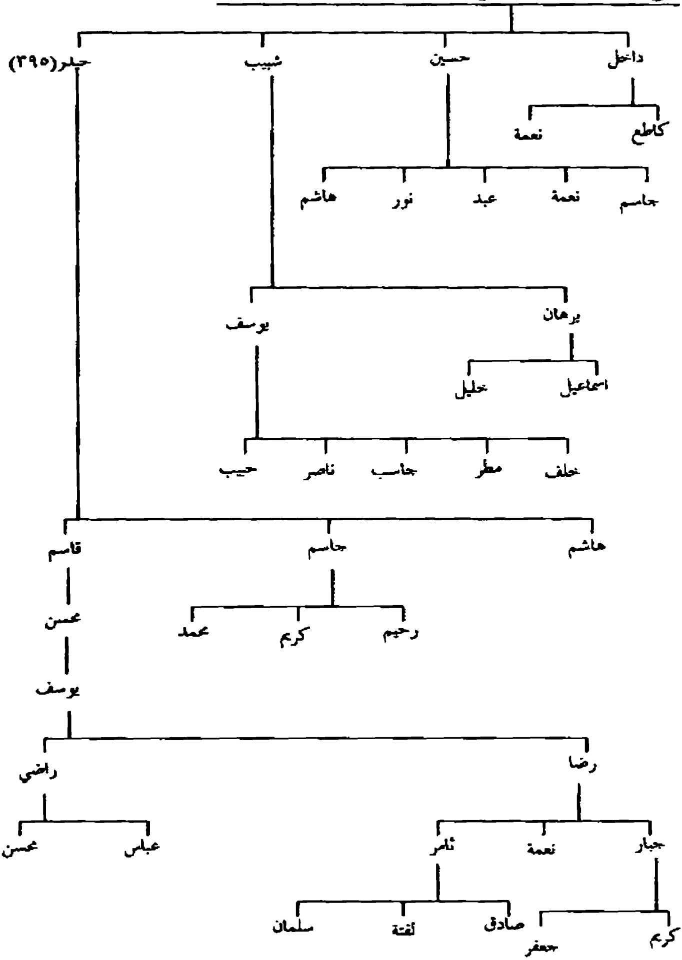

يتبع ص٣٢٢: اعقاب : علي بن عبد الحسين بن عبد المطلب

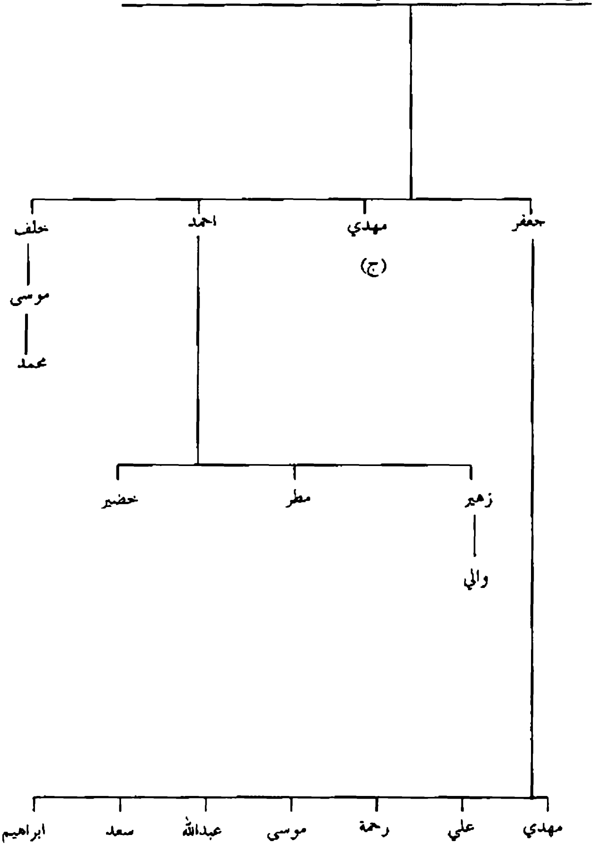

يتبع ص٣٢٢: اعقاب سحاب بن مطلب بن عبدالحسين

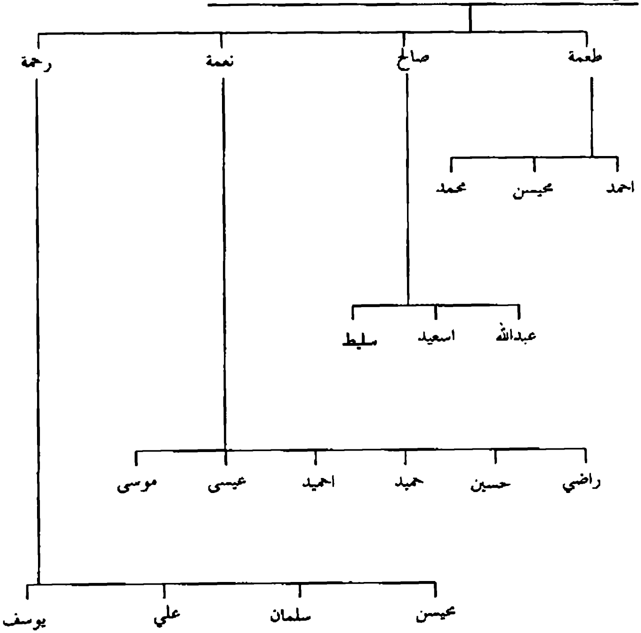

يتبع ص٣٣١: اعقاب بديوي و ابراهيم إبنا اسماعيل بن ابراهيم / البخات

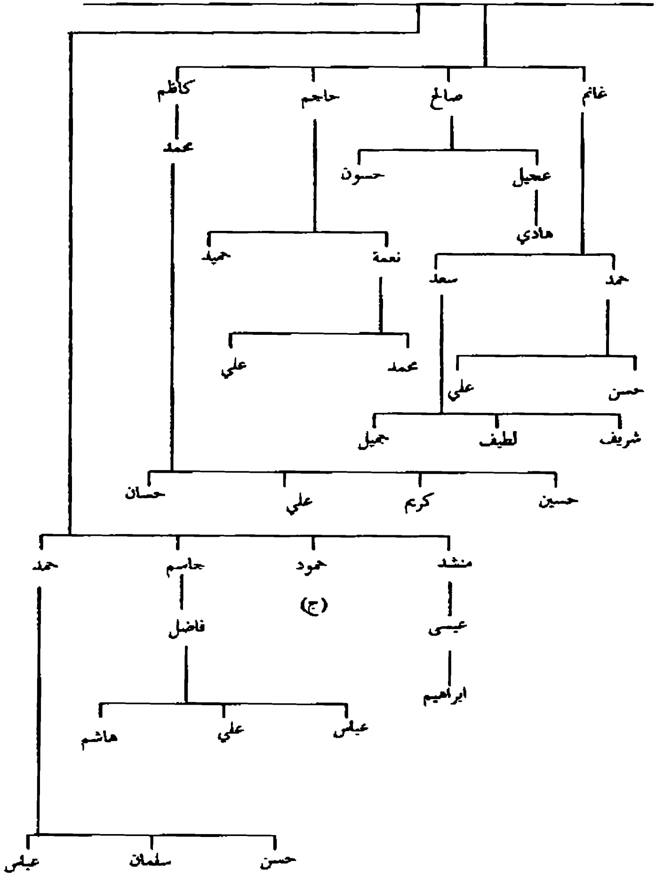

يتبع ص٣٣٢: اعقاب لفتة بن خلف بن ابراهيم / البخات

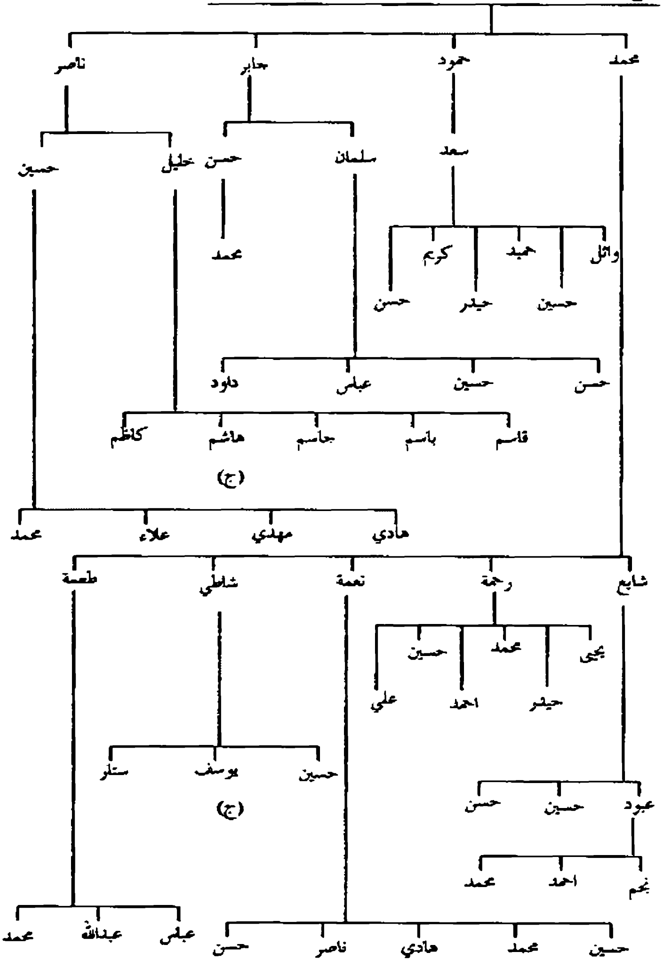

يتبع ص٣٣٢: اعقاب حسن بن سلمان بن شناوة / البخات

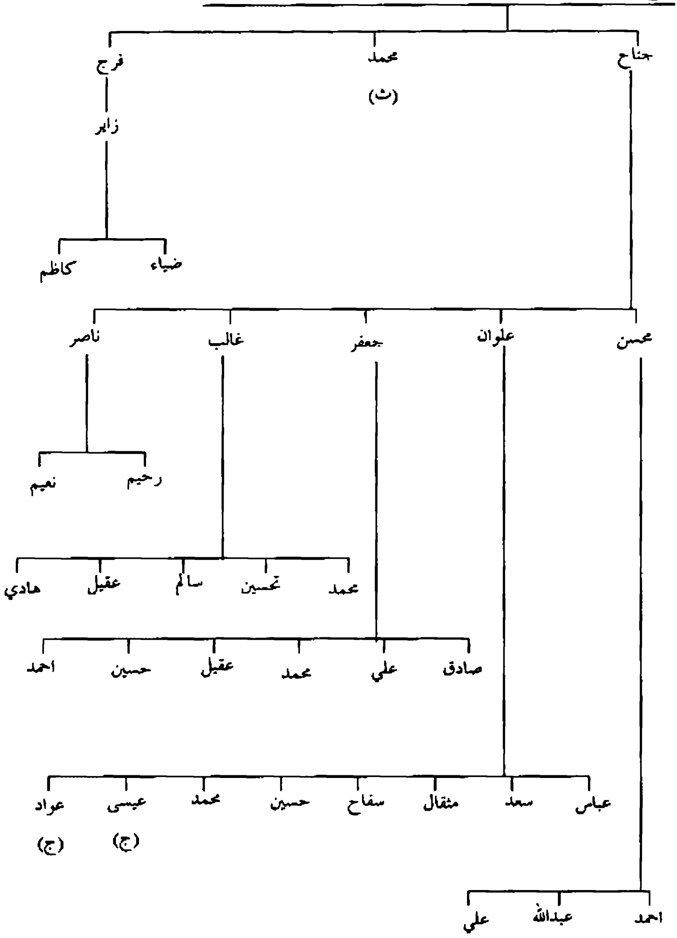

يتبع ص٣٣٣: اعقاب علي بن صالح بن موسى / البخات

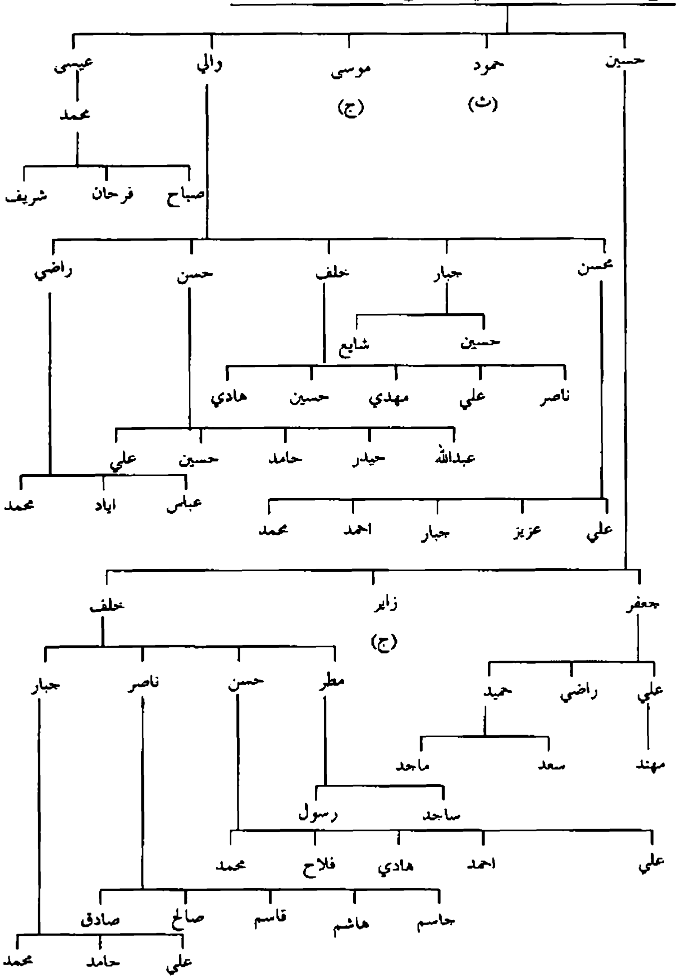

يتبع ص٣٣٣: اعقاب حمد وجبر وعزيز ابناء خضر بن محمد بن صالح / البحات

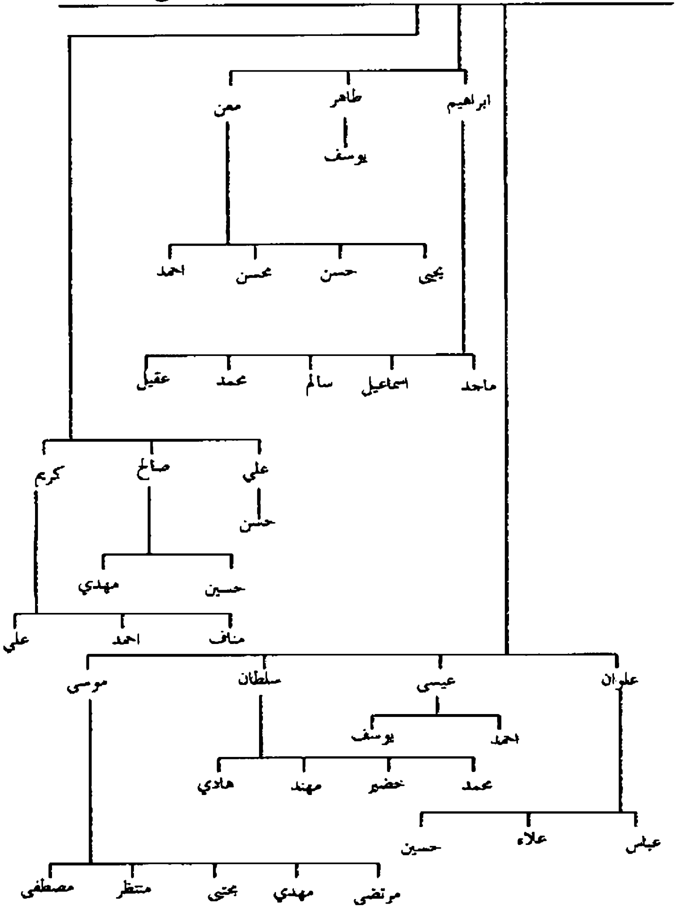

يتبع ص٣٢٤: اعقاب حمود بن سعد بن حمد بن عبدالله / البخات

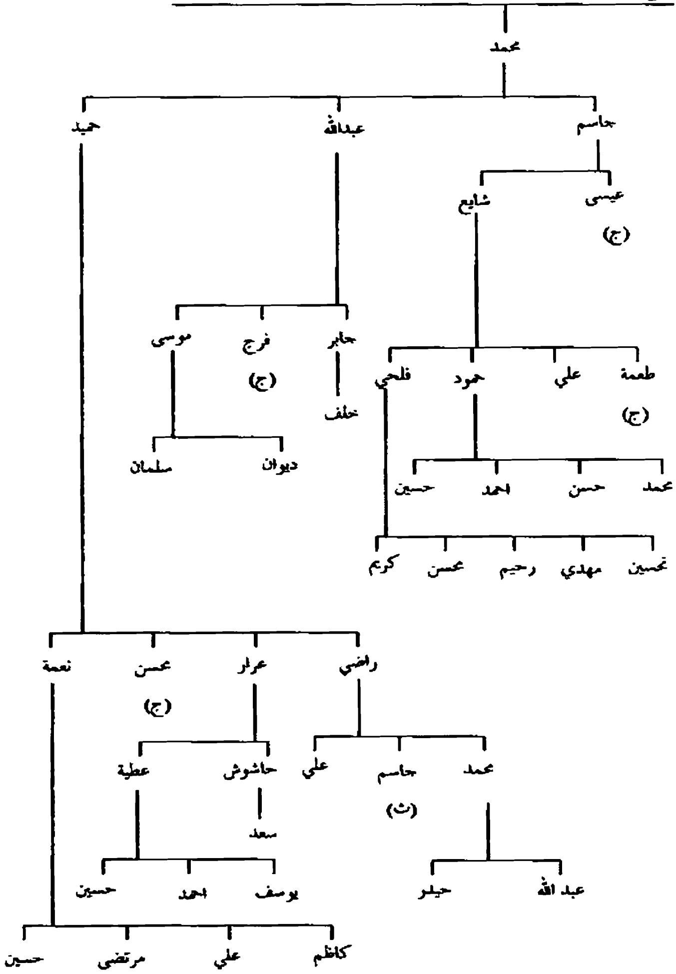

يتبع ص٣٣٨: اعقاب كاظم بن سلمان بن يوسف / البخات

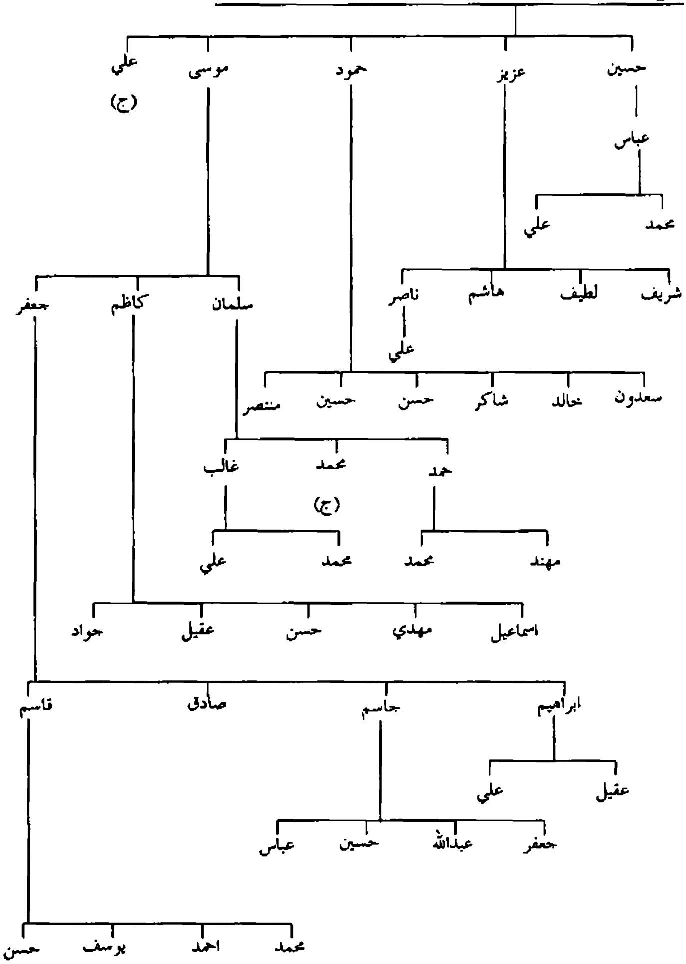

يتبع ص٣٣٩: اعقاب داود ويوسف ابنا حمد بن سلمان / البخات

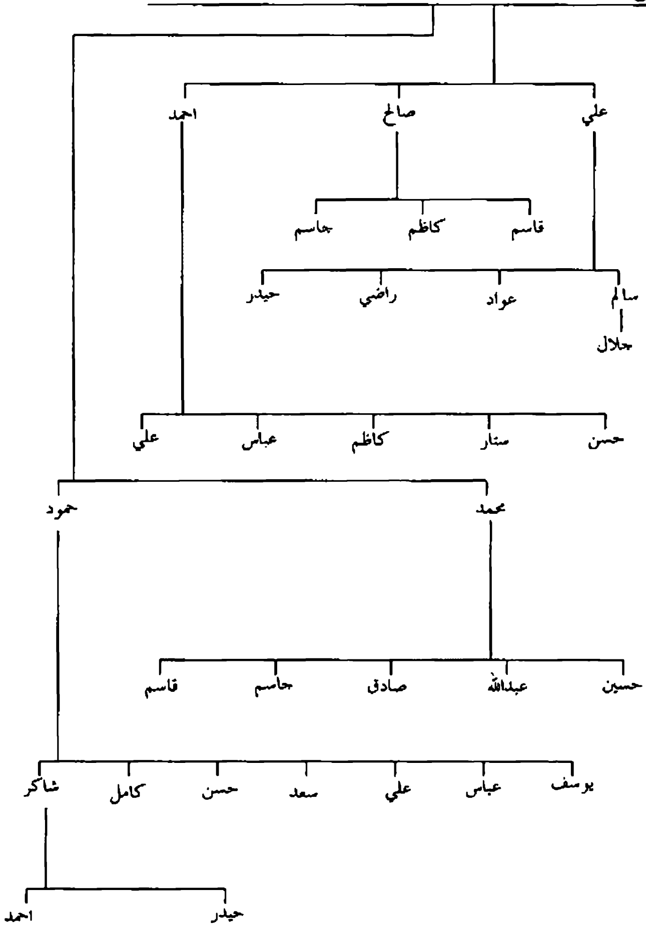

يتبع ص٣٤٠: اعقاب سلطان وحرز ابنا صالح بن حسون / البخات

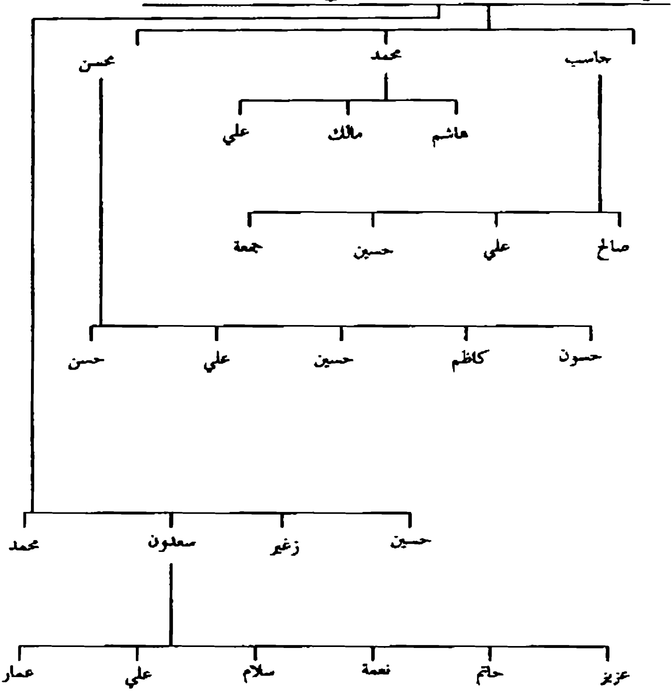

يتبع ص٣٤١: اعقاب علي وزاير ابنا فلحي بن ناصر/ البخات

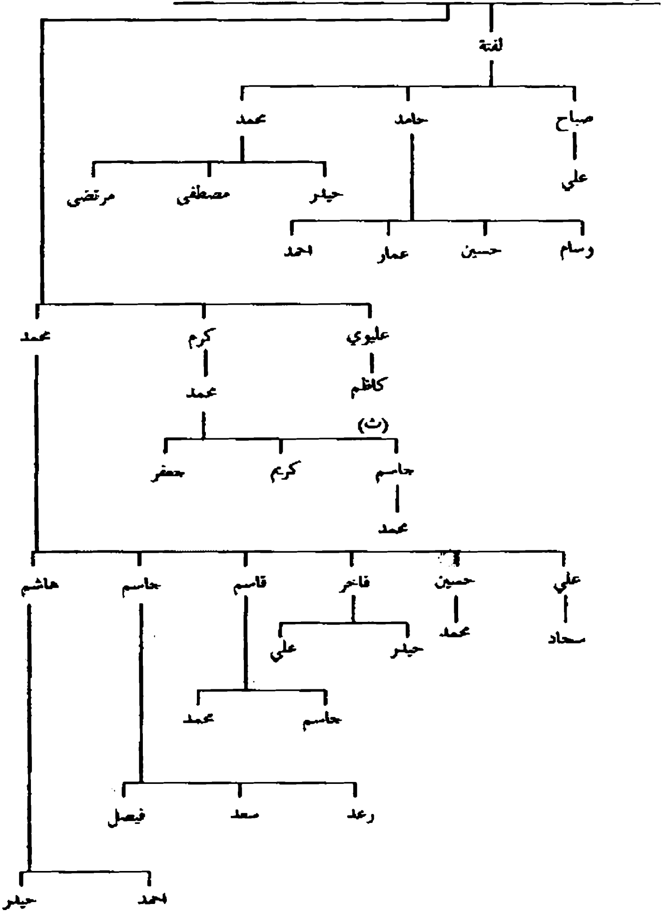

يتبع ص٣٤١: اعقاب عبدالله بن صالح بن ناصر/ البخات

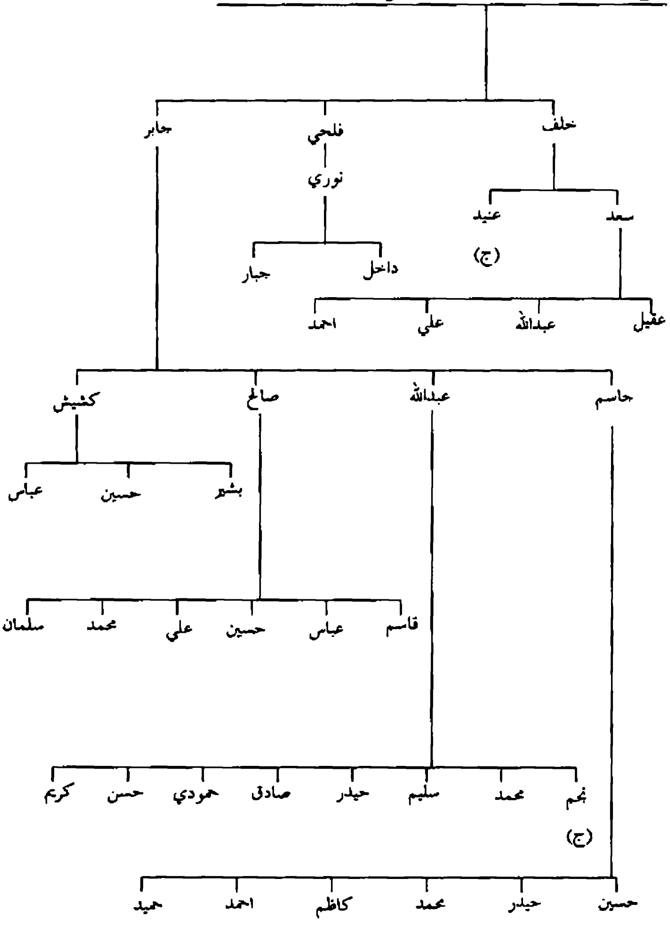

يتبع ص٣٤٣: اعقاب سلطان بن سفيح بن ناصر/ البخات

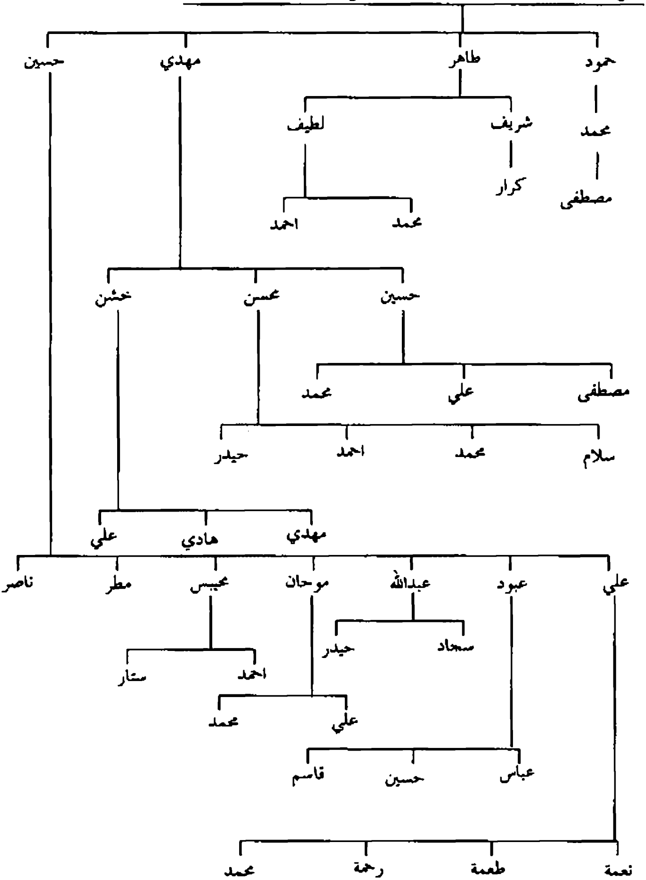

يتبع ص٣٤٤: اعقاب حسن بن خلف بن ناصر / البخات

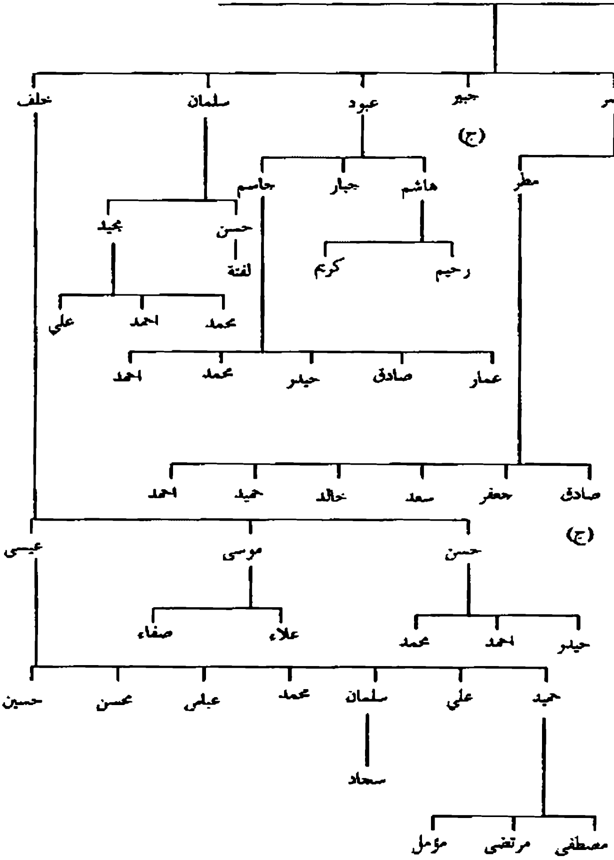

يتبع ص٣٢٢: اعقاب سحاب بن مطلب بن عبدالحسين بن عبدالمطلب

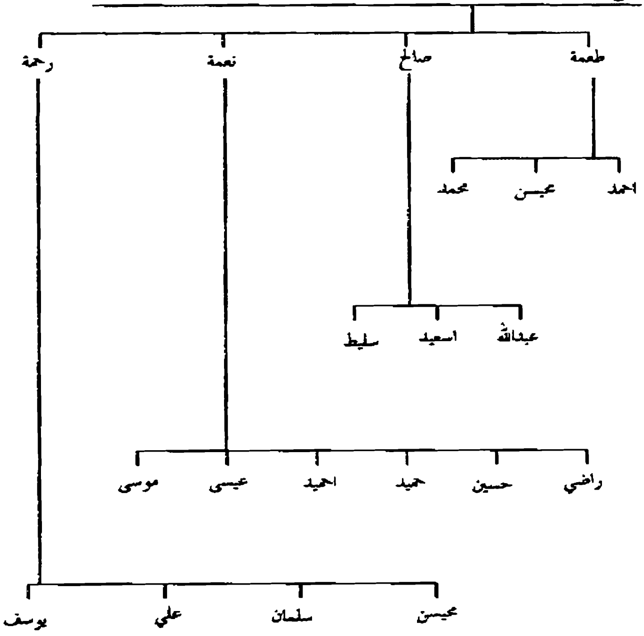

يتبع ص٢٤٨: اعقاب خضير (٣٥٨) ابن حمود بن راشد/ آل امجدي

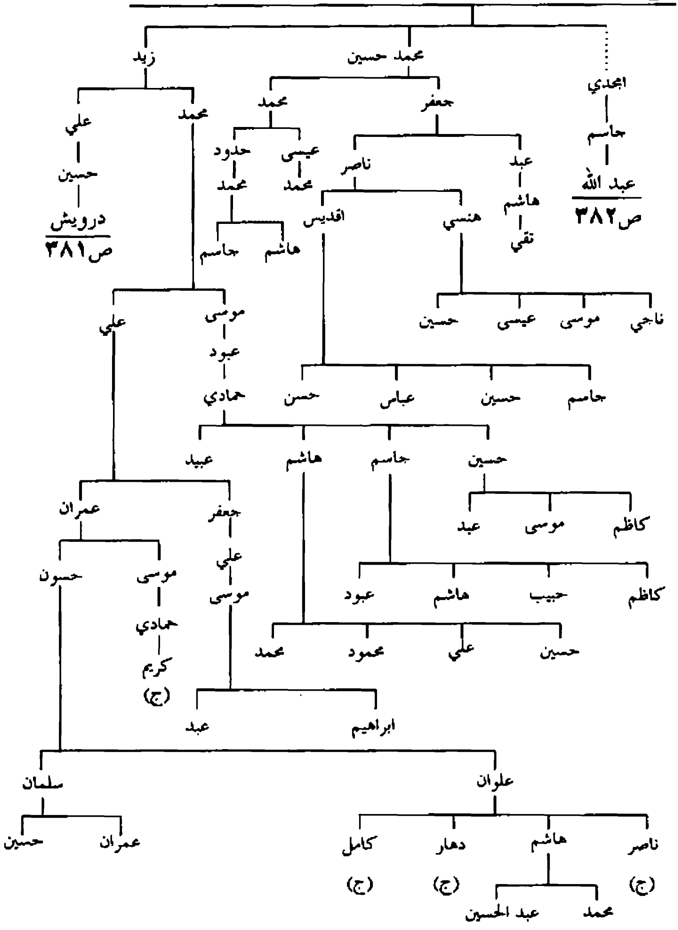

يتبع ص٣٨٠: اعقاب درويش بن حسين بن علي

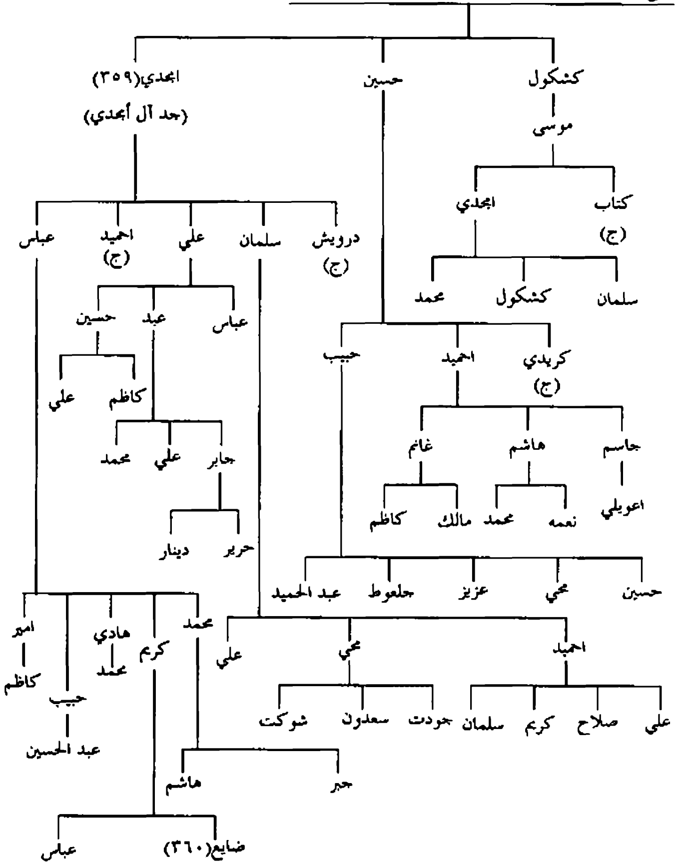

يتبع ص٣٨٠: اعقاب عبد الله (٣٦١) أبن جاسم بن أمجدي/آل عبد الله الحصيني

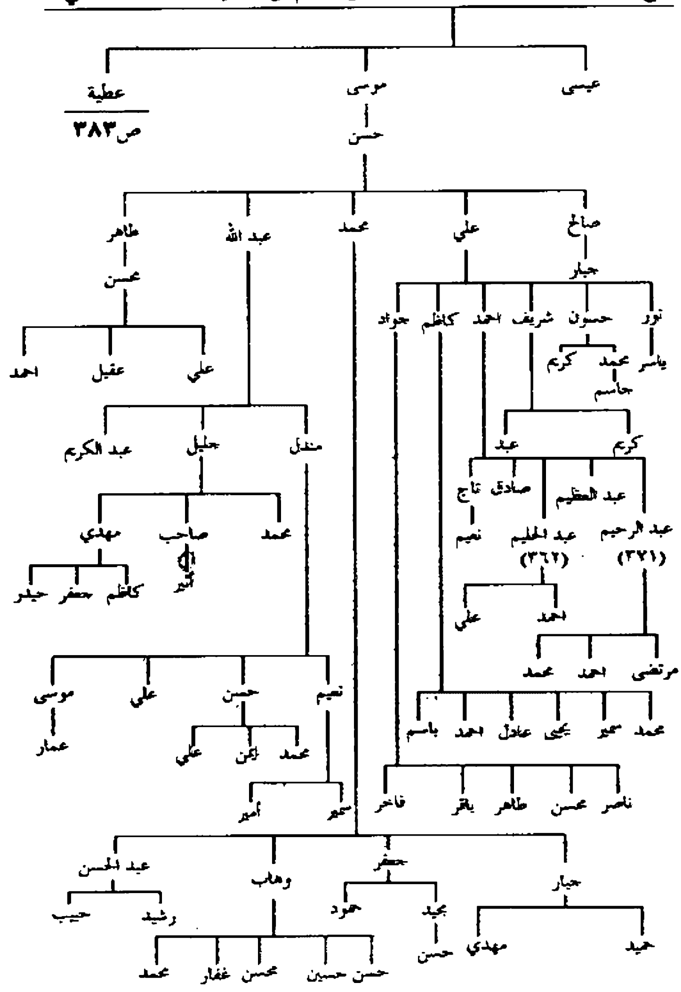

يتبع ص٣٨٢: اعقاب عطيه بن عبدالله بن جاسم/ آل عبد الله الحصيني

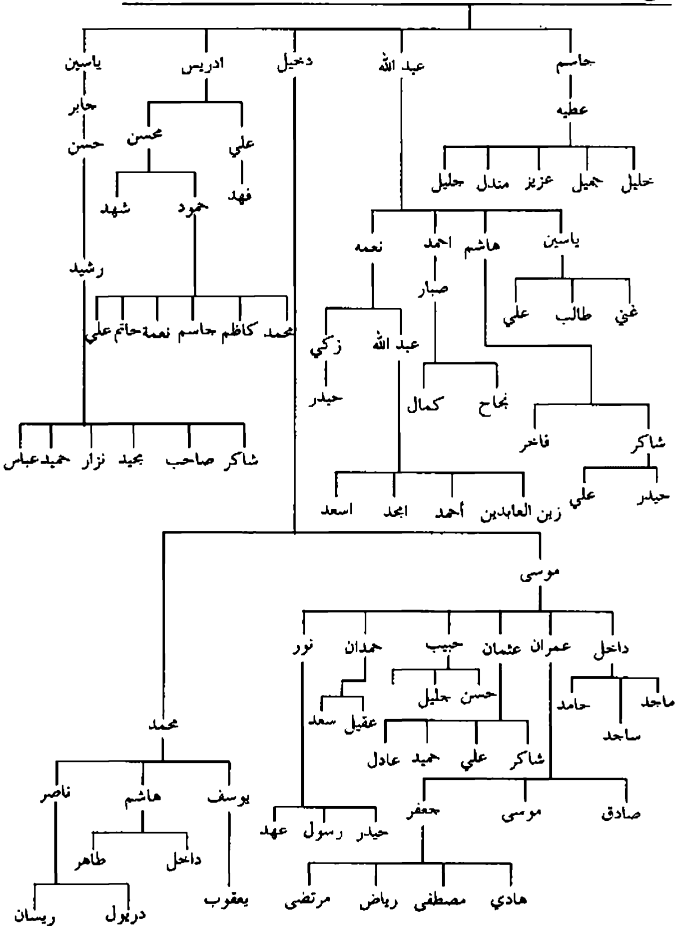

يتبع ص٥٢: اعقاب جبار وجبر وعبد وحسين أبناء منصور بن عطية / آل رحمه

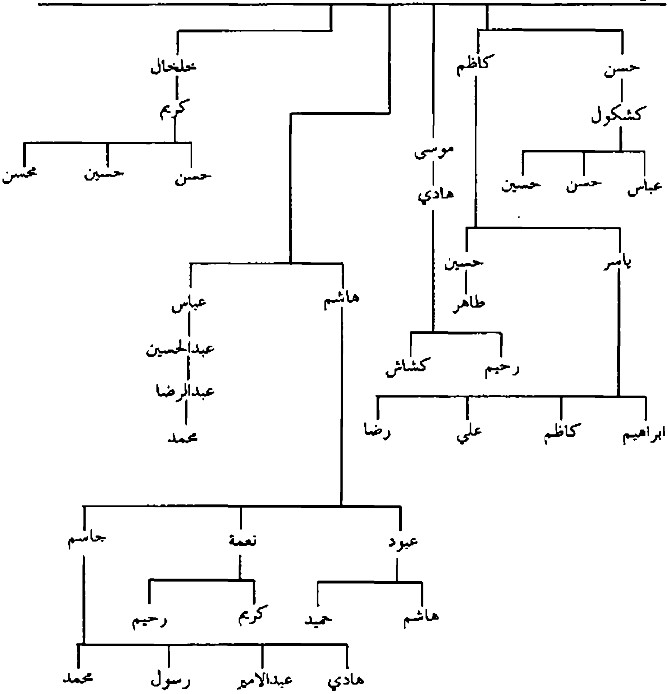

يتبع ص ٧٣: اعقاب اسماعيل بن كاظم / آل السيد كاظم من آل رحمه

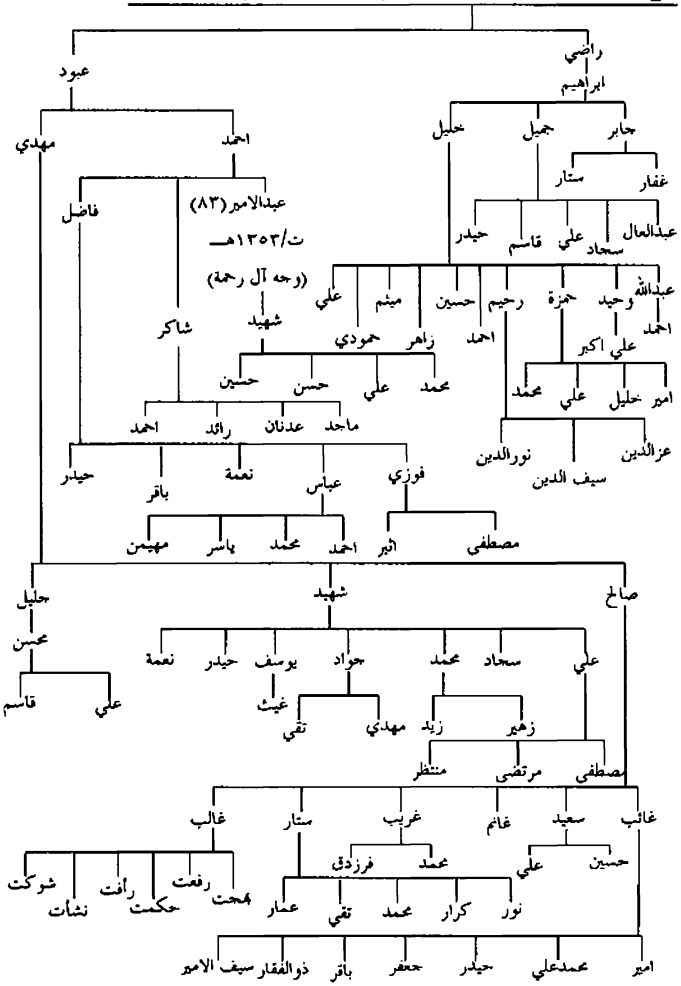

يتبع ص٧٣: اعقاب سليمان بن كاظم /آل السيد كاظم من آل رحمه

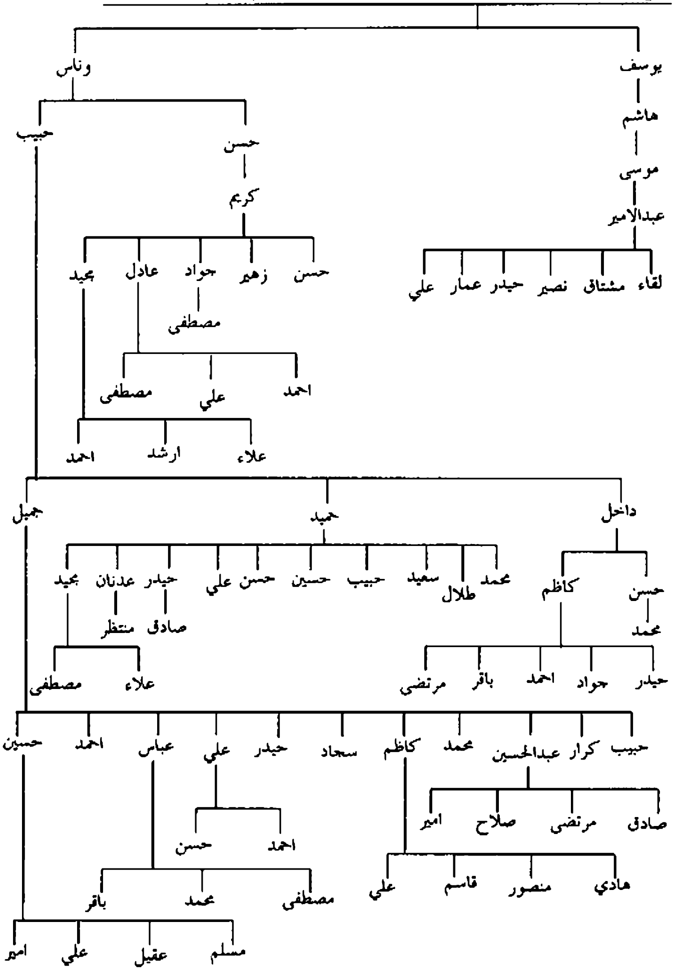

يتبع ص ٣١٥: اعقاب يوسف بن حمزة بن خنجر / البخات

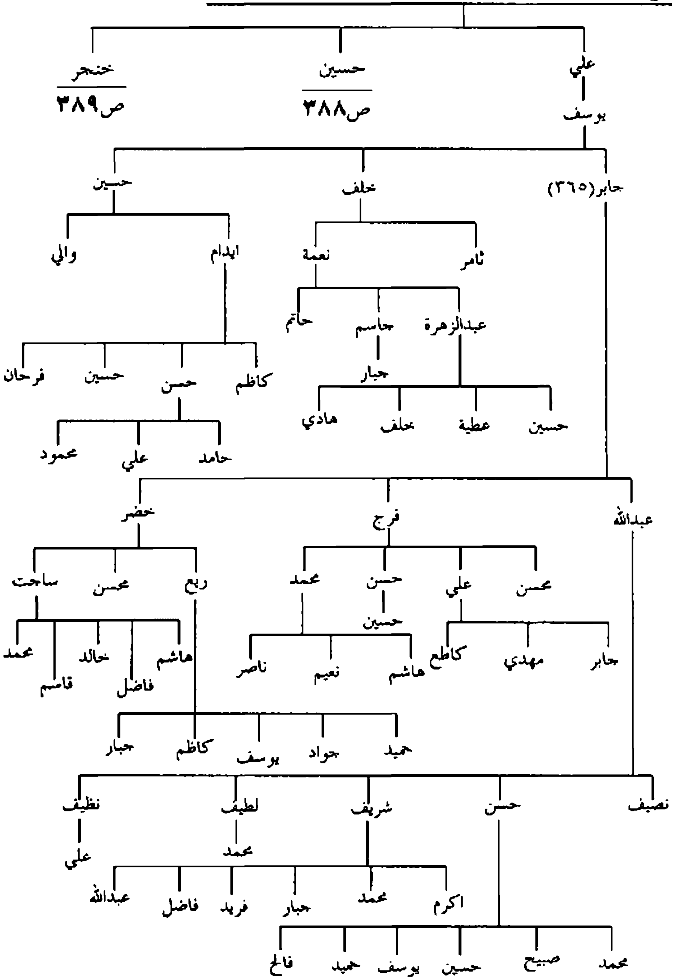

يتبع ص٣٨٧: اعقاب حسين بن يوسف بن حمزة / البخات

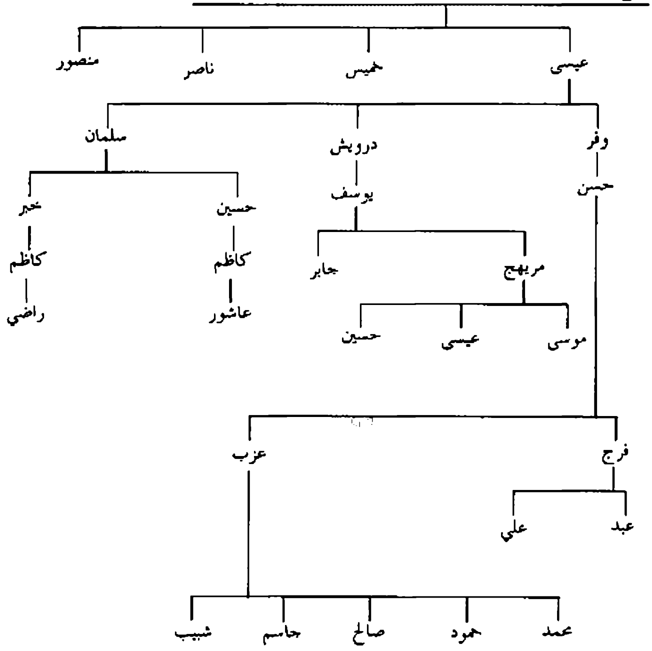

يتبع ص ٣٨٧: اعقاب خنجر بن يوسف بن حمزة / البخات

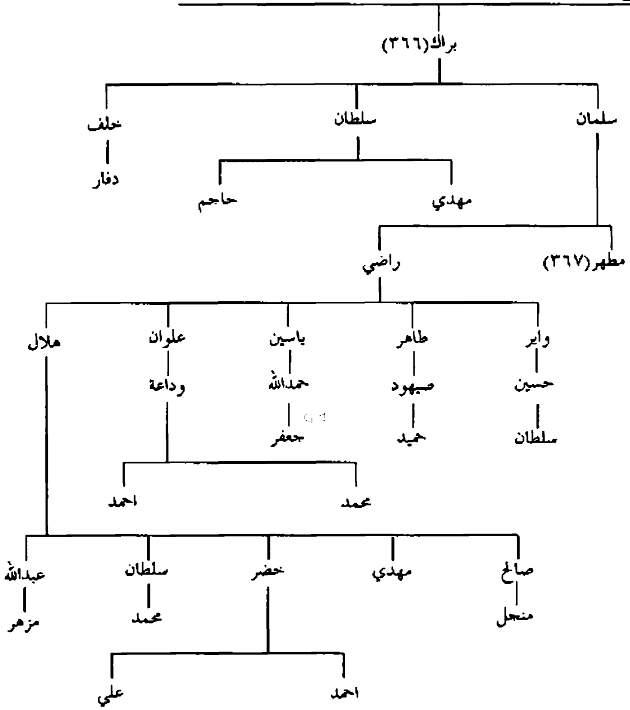

يتبع ص٣١٥: اعقاب ابراهيم بن حمزة بن خنجر / البخات

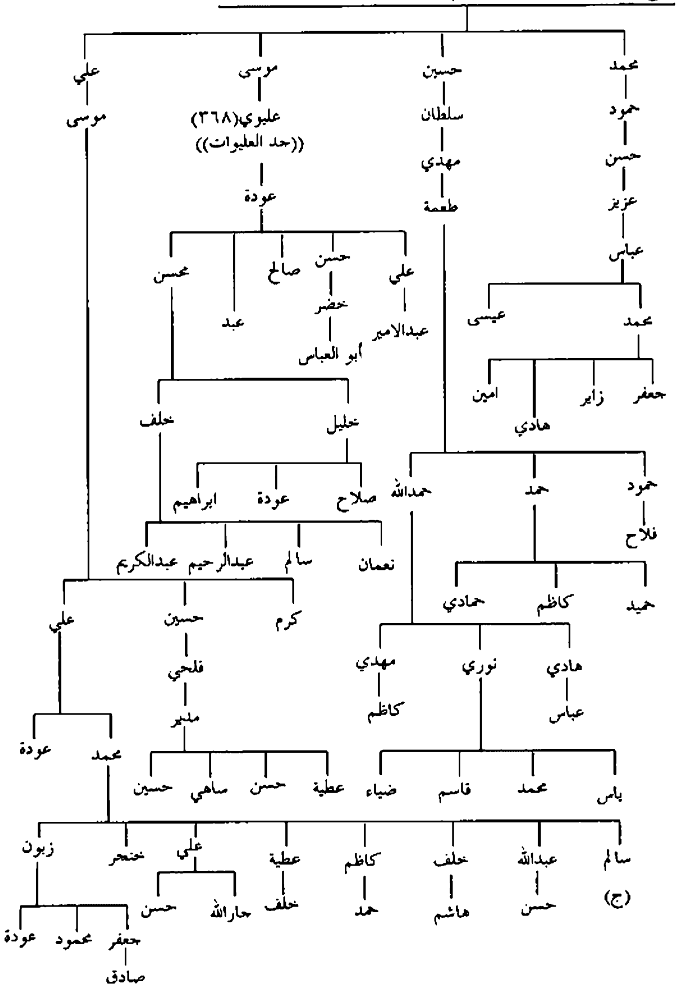

يتبع ص ٣١٥: اعقاب ابراهيم بن علي بن حردان

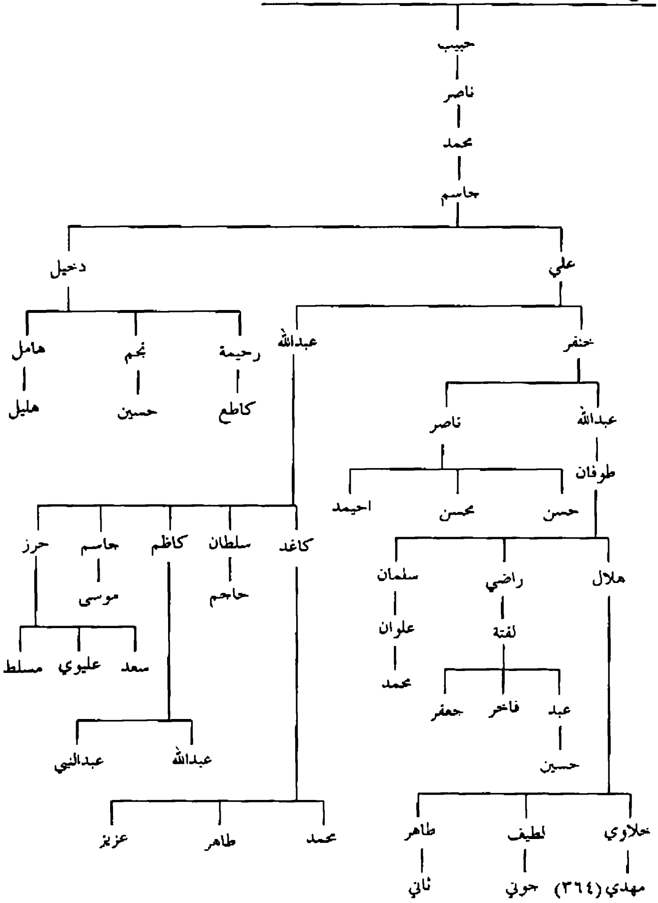

يتبع ص٣١٥: اعقاب جبارة (٣٧٠) بن خنجر بن يوسف / البخات

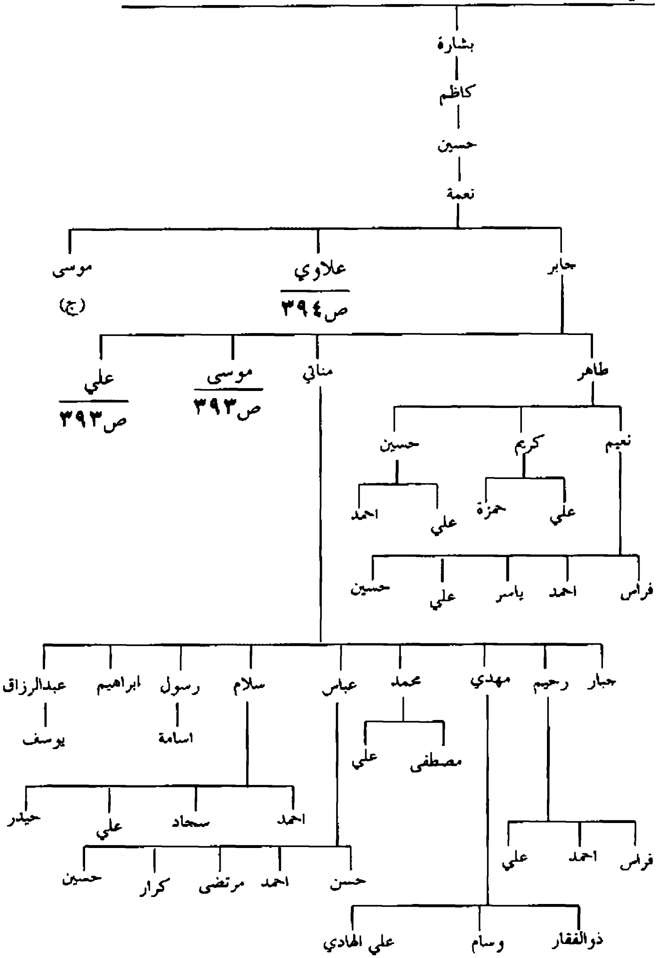

يتبع ص ٣٩٢: اعقاب موسى وعلي إبنا جابر بن نعمة / البخات

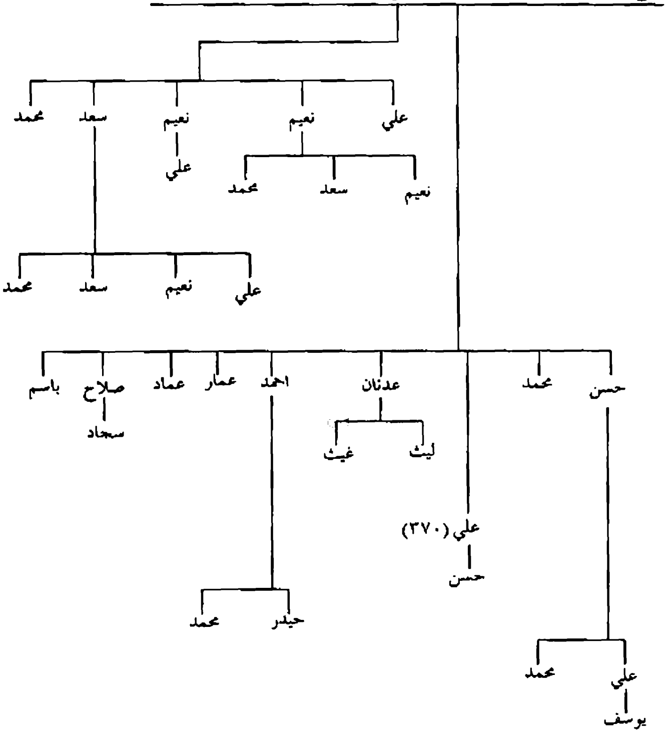

يتبع ص٣٩٢: اعقاب علاوي بن نعمة بن حسين / البخات

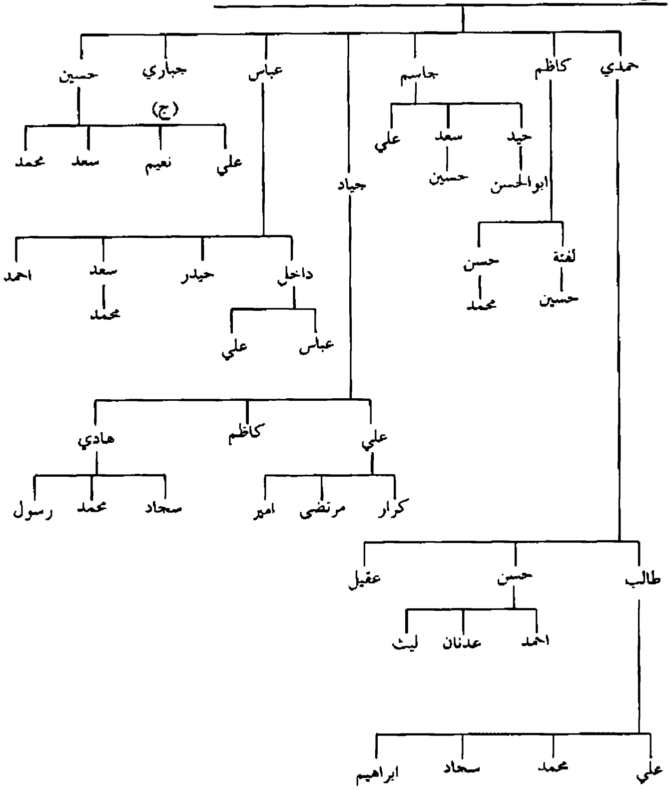

هوامش المشجر

بسم الله الرحمن الرحيم

الهوامـــش

١-السيد جعفر الخواري بن الامام موسى بن جعفر الكاظم(عليه السلام) .

معقب دون خلاف . و لم اقف على مصدر قديم وحديث يرى دون ذلك .

وكل مصدر ذكر السيد جعفر الخواري ، نجد من البديهي لديه ان يورد له ذيولاً .

وذرية السيد جعفر الخواري يدعون بالخواريين، نسبة له ، وهو عرف بالخواري ذلك نسبة الى خوار ، وهي : احدى قرى مكة قـــرب بـــزرة ، فيها مياه ونخل ، كان ينــزلها في اكثر اوقاته كذا جاء في (تز) و (معجم ٣/٣٩٤).

وكذلك عرف عقبه بالشجريين ، نسبة لكونهم نزلوا في مواضع كثيرة الشـــجر. وفي بعض الكتب عرف عقبه بالحواريين نسبة له اذ اطلقوا عليه اسم جعفر الحواري. واللقـــب الاول اقرب للصواب ، لاني ارى ان النقطة سقطت من حرف الخاء وبقيت حاء من تعاقب ايدي النساخ مع مرور الزمن.

وقد اخذت ذرية السيد جعفر الخواري من عدد كبير من المصادر القديمة والحديثة ، وقد رمزنا لها بحروف كمنهجنا السابق ، بغية الاختصار .

ومن تقصي اخبار احـــفاده ،وجدت الهم كثيرون ومتشعبـــون ، والوقـــوف على خصوصياتهم امر متعذر ما لم انزل ميادينهم . . . لذا طفت في قـــــرى ومدن وبـــــراري تواجدهم، وسمعت رواياتهم عن ماضيهم ومايقروه عن نسبـــهم ، وشـــاهدت من الوثائق والمستندات التاريخية ما لم تشاهد من قبـــل ، فجمعت من تاريخهم ثروة علمية من الممكن لاي باحث ان يسد بها كثيرا من الفجوات التاريخية التي ظلت لفترة طويلة من الزمن عطشى لذلك . واي شيء وجدته أخضعته للتحقيق والتدقيق ، وناقشته صراحـــة، ثم ادون الحاصل من كل هذا امانة للتاريخ.

٢-اسماء بنت جعفر الخواري: اسماء هذه واخواتها :حسنة وعباسة وفاطمة الصغرى والكبرى ، وعائشة وحسنة وزينب ، ذكرن في ((مجد . نفح)).

٣-جعفر بن جعفر الخواري: ورد في ((مجد، ونفح)).

٤-عزيز بن نورالله: قال في ((سج)) : نسب شريف لسادات شميران ري، عزيزالله بن نورالله بن حسن بن علي. واورد له السلسلة التي ذكرناها .

٥-الحسين الاكبر بن جعفر الخواري: قال في هامش العمدة ، قال شيخنا ابو الحسن : دخل محمد وعلي ابنا الحسين بن جعفر بن موسى الكاظم(عليه السلام) الى المدينة سنة سبعين ومائتين فنهباها وقتلا جماعة من اهلها .

(قلت) لقد ذكر مؤلف ((سج)) هذه المعلومة نقلا عن ((مجد)).

اما (هارون ومعاد والمحسن) من اخوة الحسين الاكبر ، فهارون ذكره ابو نصر البخاري وقال له عقب. واما معاد فذكره ((حد)) نقلا عن ((تق)).

والحسين الاكبر ذكر كابن لجعفر الخواري مباشرة من دون واسطة في المصادر التالية ((مجد . تذ. طق.نفح)).

وكناه في(طق)بابي عبدالله.

٦-علي بن الحسين الاكبر بن جعفر: ذكره في ((مجد . تذ . تز)).

٧-الحسن الواعظ ابن الحسين: ابو عبدالله . قال في((نفح)) : عقبه في اصفهان . منهم صفي الدين بن جعفر بن الحسن الواعظ المذكور.

٨-محمد بن الحسين الاكبر: ذكر في ((مجد . تذ)) وهو جد آل المطلة.

٩-كاظم بن محمد: من ال المطلي . سكن منطقة الحصين ، والى اليوم عقبه بها.

١٠-مهدي بن ابراهيم: يسكن ابناؤه النجف الاشرف ، يمتهنون التجارة ، وقد عرفوا بآل الشرع . لانخراط بعض ذريته في طلب العلوم الدينية، فعرفوا بآل الشرع نسبة لذلك.

(قلت) في العراق أسر عديدة تعرف بال الشرع لكل منها ماضيها وتاريخها ، وسبق ان ذكرنا بعضهم في الطبعات السابقة ، ونأتي على ذكر القسم الباقي ، فمنهم الاسرة موضوع البحث هنا . وكذلك توجد اسرة تعرف بال الشرع استوطنت منطقة الحصين ، منهم علماء افاضل ، وخطباء للمنبر الحسيني ، وهم ايضا من الخواري ، وهم ابناء السيد علي الشرع بن حردان بن حسين . سنأتي على توضيح حالهم ان شاء الله.

١١-السيد داود الشرع: عالم فاضل ، ولد بالنجف سنة ١٣١٣هـ وبها نشأ ودرس المقدمات ، ثم اخذ العلوم على فطاحل عصره بعدها قام بتأدية الواجبات الشرعية في قضاء المحمودية.

وقد دون بعض ذرية السيد جعفر الخواري والتي ينزل منها نسبه . طبقا ونصا من تحفة الازهار للنسابة السيد ضامن ابن شدقم ، واضاف تعليقات جدا قليلة عليها ، وسمى ما كتبه بـ((الدوحة المثمرة)) وشاهدت هذه الدوحة وهي تقع في ٣٥ ورقة فقط ، معظمها متن للسيد ابن شدقم ، وبين طيات الكتاب وريقات بتعليق السيد داود الشرع ولكن لم تلحق بالكتاب.

والدوحة المثمرة حاليا عند السيد سلمان الشرع الابن الاكبر للمترجم ، وقد سألته عن خصوصيات والده واثاره ، فلم يصل منه رد لحين تدوين هذه الترجمة. توفى السيد داود الشرع سنة ١٤٠٦هـ ورثاه بعض الشعراء . معقب وفي عقبه الكثرة، من عقبه السيد حسين الشرع وهو طبيب جراح ، يعمل ويسكن النجف حاليا.

١٢-المجهد بن صقر: باسمه عرف بيت خواري معظمهم يسكن منطقة الصفرة الزراعية الواقعة فوق الدبلة من ضواحي الحلة.

١٣-حسين بن سلمان : اعقب ابناء ثلاثة هم : صافي وعقبه مساكنهم جزيرة البو عريف من توابع ناحية الكفل . وسعيد ، وعقبه مساكنهم منطقة الجمهورية في النجف، ومجيد ، عقبه بالشهابية قرب الكفل.

١٤-علي البخاري بن علي : قال في ((نف)) فمن ولد الفضل اربع ، الاربعة الغابرين الى الهند ايام شمس الدين اشمس وهو لفظ ، ويعني السلطان . ومن ولد علي البخاري السيد جلال الدين البخاري الشهير بارض الهند والمعتمد فيها وله عقب لهم جاه وحرمة لم يكن لغيره.

(قلت) في الهند اليوم من نسل السيد جلال الدين بن علي البخاري منتشرون ، ولكنهم تلقبوا بالقاب عديدة منشؤها اعمالهم وبقع استيطالهم ، منهم علماء الدين ورجال الاعمال وشرائع اخرى ، وان شاء الله نقف على اخبارهم .

١٥-الحسن بن موسى : يعرف الحسن باللحق ، قيل له ذلك لانه ألحق بأبيه وهو صحيح الولادة وهو جد السادة آل المليط بالحلة والحائر . وقد اثبت نسبه في ((عمد ، مكص، منق ، تذ ، تهذ ، اساس)).

١٦-جعفر بن الحسن اللحق :كنيته ابو القاسم وهو بالكوفة ،واورده ((طق ، عمد ، تذ ، تهذ ، اساس)).

١٧-محمد بن يحيى : قال في ((مكص)) : جد بني دكدكة في الكوفة.

١٨-علي بن جعفر : علي ابو الحسن ، او ابو الحسين، بالكوفة ، ومنه ينحدر نسب السادة ال الحصري ، حيث جاء في نسب ال الحصري انحدارهم من السيد علي بن ابي القاسم جعفر.

١٩-محمد المليط ابن محمد : قال في ((عمد)): جدآل المليط في الحلة والحائر.

وقال في ((مكص)) : ومحمد المليط هذا يعرف : المليط صاحب فروزا .

قال في ((عمد)) قال شيخ الشرف العبيدلي : هو المليط الثائر بالمدينة .

وقال ابو الحسن العمري: قتل ثمانية من بني جعفر الطيار .

وقال التنوخي القاضي في كتاب ((نشوار المحاضرة)) كان بدويا ينزل اثال وهو

منـــزل في طريق مكة . وكان موصوفا بالشجاعة البارعة والفروسية الحسنة . ورد بغداد في ايام نقابة ابي عبدالله بن الداعي.

٢٠-جعفر بن محمد المليط: ذكره في ((تذ. طق)).

٢١-حسن الحصري بن مهدي: قال في ((حن)) : الى هنا رأيته مذكوراً في مشجرة ابن المهنا ، وزبر في مشجره عقب الحسن الملقب بالحصري الموسوي.

وال الحصري :اسرة عربـــية موطنها الكاظمية . ولا زالوا فيها ، وقـــد اخذت هذا النسب عن (شع) ايضا.

٢٢-باقر بن عباس : هاجر الى بلاد فارس ، و لم يعلم حاله ،ولايعرف عقبه .

٢٣-محمد بن صالح الحصري : السيد محمد المعروف بالغشيم ، واسرة ال الغشـــيم من الاسر العربية الموسوية التي تحتفظ بماضيها المشرق في مدينة الحيرة قرب النجف ، هاجر آل الغشيم منها الى الكاظمية . واول من هاجر الى الكاظمية من الحيرة هو الســيد هاشـــم الغشيم بن محمد بن صالح المذكور.

٢٤-جاسم بن محمد :سافر واختفى و لم يعرف خبره.

٢٥-حسين بن عيسى : السيد حسين الحصري : خطيب مرموق ، امتازت خطابته بلون خاص ، محبوب لدى النفوس ، ولازال ابناؤه في بلدة الكاظمية التي بها نشـــأ وترعرع والدهم.

٢٦-صافي بن علي بن عباس : قال في ((حن)) يقال لولده السادة الصوافي ، وذكر له ذيولاً.

(قلت) ال الصافي من الاسر العربية الموسوية واسعة الانتشار بالعراق . وقد مارســـوا اعمال شتى في مجال التجارة .

كما قال في ((شع)) : عشيرة الصوافي في الجبايش (بذي قار) والبصرة وغيرها ، وهم غير ال الصافي النجفي في النجف.

(قلت) في العراق اسر عديدة تعرف بالصوافي ، ولكل اسرة ماضيها وحياتها الخاصة ، وقد تعرضنا لهم في هذا الكتاب كل في محله. واذكر منهم ال السيد زامل في ذي قـــار، وال السيد عيسى بالرفاعي ، وال السيد عكله بالرفاعي ، وال السيد عيسى وال السيد حسين في البصرة وبغداد، وال السيد محمد في بغداد، وال السيد خيون في ذي قار ، وال السيد حسين في القادسية ، وال السيد جاسم في الكوفة ، وال السيد فياض في الرميثة ،وال السيد محمد في الكوفة ،وغيرهم عدد اخر.

كان السيد صافي الكبير جد الســادة الصوافي يســكن اراضيه المعروفة بــالكار، والمحصورة بين اراضي (ابو مهيفيفة) شرقاً، ونهر الفرات غربا. وفي تلك الاراضي يوجد نهر يعرف بنهر صافي لازالت اثاره قائمة حتى اليوم ، يمتد من جانب الفرات الشرقي في منتصف اراضي البدور وينتهي باراضي الكار.

حدثني احد احفاده وهو السيد جميل بن السيد حسن ، ان في وسط ارضه قبراً له .

(قلت) و لم اتحقق الى الان من صحة هذه الدعوى .

٢٧-شبيب بن احمد بن مطر : حظى بشهرة عالية فعرفت ذريته وذرية ابــناء عمه بــاسمه فعرفوا جميعا بال شبيب ، وهم كانوا في ضواحي الاهواز.

واعلم ان في البــصرة ، والاهواز ، ومناطق الفرات الاوســـط ، ومناطق المنتفق ، وساحل البر العربي ، أسراً تعرف بال شبيب، وذلك لان شبيب اســم وبــامكان ذريته ان تشتهر باسمه . فآل شبيب من ال السعدون الذين حكموا المنتفق ، وال شبيب موضوع هذا البحث ، وال شبيب من القواسم ، وال شبيب ذرية محمد رؤوف الذين كانوا يقــطنون نهر صالح في (المدَيْنة) من توابع البصرة ،وهؤلاء منهم صديقنا السيد نعمة بن الســيد احمد ال شبيب. حققنا في نسبهم لفترة طويلة و لم نتمكن من تعيين محل اتصالهم باحد ابــناء الامام موسى الكاظم(عليه السلام).

ثم راجعنا بعضهم في عام ٢٠٠١م ، فكتبنا له وثيقة استشهاد شـــرعية كونه ســـيداً موسوياً وذكرنا بعض ابائه الى جده الســـيد محمد رؤوف الذي يرتقـــي نسبـــا الى الامام الكاظم(عليه السلام) . وارجأنا اتمام تحقيقه الى ان نقف على دليل اخر .

وبعد ذلك وصلت لمكتبتنا الوثائقية رسالة باسم مستعار تطعن بسيادتهم الشـــرعية ، فرفضتها رفضا قاطعا واكدت سيادتهم الشرعية في المحافل البصرية. واتفق ان وقـــع بـــيدي بداية الخيط الذي يوصلهم الى اتصالهم النسبي . فصحبت ولدي السيد علي ونزلنا المَدِيّنة من توابع البصرة عند السيد محسن بن السيد علي الموسوي من ال ابي طبيخ، وصحبنا معه ولده السيد فتاح الى دار السيد عبد الحسين ال شبيب وهو اكبرهم سنا . فوجدته هو واسرته قد ارتدوا ثوبا ليس لهم إذ لكل سيد ثوبه الخاص به.

وفي المَدِيّنة بحضور بعض اهاليها اكدت صحة سيادتهم الشرعية. وطلبت بعضهم ممن زارنا سابقا كالسيد ضياء والسيد مبدر فلم يحضرا. فلما عرفت ان خوفهم غير المبرر دفعهم الى ذلك ، اعرضت عن موضعهم ورجعت الى النجف.

٢٨-حسن بن صافي بـــن علي : جد ال حســـين ، وال جاســـم ، وال فياض من الصوافي. وهو جد التفرع الثاني من الصوافي . عثرنا على وثيقة دوّن بها لهم هذا العمود الذي دونه السيد مجيد بن السيد عباس الصافي في مخطوطته البيان الوافي في انساب السادة الصوافي وعنه اخذنا هذا النسب.

وقد وجدت لهم تشجيرا في ((جن)) ورفع لهم نسبا على الهم ابناء صافي بن حسن بن سالم بن فاتك بن هاشم بن هشيمة بن هاشم .

وهذا النسب ادعاه لهم العلامة السيد عبدالحكيم بن السيد موسى الصافي ، واخذ به النسابة السيد مهدي الوردي في ((جن)) ، الا انه نسب رفضه السيد مجيد الصافي ودون لهم هذا العمود الذي ذكرناه هنا.

٢٩-جاسم بن حسين الصافي : ذريته تسكن الكوفة حاليا.

٣٠-حاصود بن علوان : تسكن ذريته بالرميثة والكويت.

٣١-عباس بن ناصر بن حسين : ولد سنة ١٣٤٥هـ في ناحية القادسية من اعمال محافظة النجف ، من اعلام السادة الصوافي ووجههم في كربلاء ، اذ يسكنها حاليا بعد ان هاجر لها سنة ١٩٧٩م من القادسية حيث اراضي ابائه واجداده وماضيهم المشرف.

يتمتع المترجم بشخصية اجتماعية يسعى لجمع تفرعات السادة الصوافي بالعراق ويهتم بتاريخهم ، وقد زودني بالمعلومات عن تفرعاتهم غير الملونة ، وقدم لي مخطوطة السيد مجيد بن السيد عباس الصافي المسماة (البيان الوافي في نسب السادة الصوافي)) وهي نسخة واحدة بخط المؤلف فيها من التداخل وقد بذلنا جهدا في تنقيتها .

والسيد عباس كان يعمل بالمجال التجاري في كربلاء ، وقد شاهدت ولده السيد محمد علي المولود سنة ١٣٧٣هـ في ناحية القادسية ، على جانب كبير من الثقافة التاريخية وهو يشارك والده في الجهود وجمع تاريخ الصوافي ومن المهتمين بالتاريخ العربي والتراث، وقد حصل على البكلوريوس في اللغة العربية من كلية التربية.

توفي السيد عباس عام ٢٠٠٠م وبعده شغل محله ولده السيد محمد علي . فقد حضر في مكتبتنا ومعه جمع كثير من الصوافي محاولا جمع شملهم كما كان والده . وكان ذلك في سنة ٢٠٠١م.

اما والد المترجم وهو السيد ناصر فقد ولد في ضواحي ناحية المشخاب عام ١٨٩٧م كان وجيها كريما له ديوان عامر بخدمة الامام الحسين (عليه السلام) على مدى تواصل السنة ، توفي عام ١٩٧٧ وبعده شغل محله ولده السيد المترجم رحمهما الله تعالى .

٣٢-لامي بن موسى بن كرمد : دونا ذريته على المشجر الذي قدمه السيد عباس بن السيد ناصر الصافي الذي سبق ان ترجمناه في أعلاه .

٣٣-خضر بن محمد حسين بن يوسف : من وجوه السادة الصوافي وعنوانهم في

الفرات الاوسط ، كان يسكن الرميثة، ومن رجال ثورة العشرين فيها . وله ماض مشرف في هذا المجال.

٣٤-علي بن عبد بن جاسم : ولد في الكوفة ، كان وجيها شجاعا طيبا ، امتاز بالايثار، لذا حظي بمكانة سامية في المجتمع . عمل في تجارة الماشية حتى وفاته سنة ١٣٦٤م حيث قتله قطاع الطرق في جزيرة عفك اثناء مروره بها سعيا منه لشراء عدد من الابل.

ظهرت بعد قتله له كرامات نقلها عرب الجزيرة يرحمه الله.

٣٥-علي بن ياسر بن سلطان الصافي : ولد سنة ١٩٣٩ في الكوت ، وبها نشأ ، زارنا عدة مرات ، فوجدناه متفانيا في خدمة ارحامه ، كما سعى للاعتراف بألحاق بعض التفرعات في عمود نسبه . وفقا للضوابط الشرعية ، فترك له هذا التصرف حظوة في نفوس السادة الصوافي . فصارت له مكانة اجتماعية مرموقة حتى غدا المتوجه من بيت سلطان .

٣٦-غازي بن مطر بن شمام : كان وجها محترما ومقدرا من وجوه الصوافي في الكوت ، قد تعايش مع عشيرتي السراية واولاد فرج من عشائر قريش كان مشهورا بقراءة القصائد الحسينية في موطنه ،توفي في واسط سنة ١٣٧٥هـ وشغل محله ولده السيد راضي الذي عرف في منطقته بالسيد (ابو عجب ديه) لكرامة حصلت له مع العقرب ، وحاليا يسكن النعمانية من توابع الكوت .

٣٧-رحيم بن فالح بن خضر : كان من وجوه السادة الصوافي في عفك خلفاً لجده السيد خضر. وحاليا يسكن ضواحي الصويرة من توابع الكوت.

٣٨-صادق بن كاظم بن عليوي : شخصية اجتماعية من وجوه السادة الصوافي في بغداد. شغل عدة مناصب في وزارة النقل والمواصلات . وحاليا يسكن بغداد .

٣٩-عمران بن كاظم بن مدلج الصوافي : ولد عام ١٨٧٢م في مدينة الكاظمية ، شارك في الحرب العالمية الاولى ضد الهجوم الانكليزي الذي صدته الدولة العثمانية ، وقد تأسر اثناء القتال ، ونفي الى الهند عدة سنين.

كان من رواد المنبر الحسيني باللغة الدارجة . توفي في كاظمية عام ١٩٧٤م عن عمر يربو على المائة .

وقد سعى ولده السيد عودة الى جمع شمل ارحامه . وقد سعى الى نفس الغرض ولده السيد عباس بن السيد عودة المشار اليه ، اذ زارنا السيد عباس وقدم عرضا مفصلاً عن ابناء عمه . وهو من مواليد ١٩٤١ وحاليا يسكن الحرية من توابع الكاظمية . وفقه الله تعالى .

٤٠ **–سلمان بن جعفر بن عليوي** : جليل القدر حظي بمنزلة مرموقة في مجتمعه ، كان يرتدي الزي التقليدي للسادات ، سكن في منطقة الفرات الاوسط على نهر (ابو كفوف) المتفرع من الشامية الكبير . وهذا من توابع ناحية المهناوية.

٤١ **–سعد بن احمد بن محمد:** هو جد تفرع بيت سعد من ال رحمة من السادة الصوافي ، حظي بمكانة عالية في نفوس ابناء عمه وبقية السادات ممن تعايش معهم . كان يعمل في المجال التجاري . رحمه الله.

٤٢ **–مطر بن سعد بن احمد** : كان من وجوه السادة الصوافي ، رجلا شجاعا غيورا ، حظي باحترام المجتمع له .

٤٣ **–كريم بن جواد بن كاظم** : ولد عام ١٩٥٢ في المهناوية من توابع الشامية بمحافظة القادسية ، وبها نشأ ، ولازال ، زار مكتبتنا الوثائقية في النجف الاشرف وقدم تفصيلا عن ابناء عمه الذين ذكرناهم في الطبعتين السابقتين . وهو وجه السادة ال سعد من ال رحمة الصوافي .

وقد حظي بهذه المنزلة بعد والده السيد جواد الذي اشتهر في عصره بحسن الخلق والتفاني في رعاية ارحامه.

٤٤ **–عباس بن حمزة بن كاظم** : باسمه عرف بيت من الصوافي (بال عباس) مساكنهم في الكفل والحلة ، المحمودية وبغداد.

نزح السيد عباس جد الاسرة من عفك التابع للديوانية الى الكفل من توابع الحلة ، واستقر ليحظى بمكانة مرموقة . وبعد وفاته تصدى ولده السيد كاظم محله، وبعده شغل محله ولده السيد جابر.

ذكرت هذه الاسرة ان السيد جابر بن السيد كاظم كان من رجال الدين وكذلك ولده السيد حبيب بن السيد جابر .

٤٥-كشاش بن عباس بن حمزة : اكبر ولد ابيه ، واكثرهم احاطة بعد ابيه ، حتى شغل محله.

٤٦-جبار بن محسن بن كشاش : وجه بيت عباس حاليا ، وهو الذي زارنا مرتين الاولى حققنا فيها في نسبه ورفعناه برواية مرسلة ، والثانية في سنة ٢٠٠١، وقد حصل على تأييد من اسرة السيد رحيمة بكون بيت عباس منهم ، وبذلك ارتفعت الرواية المرسلة . وحصل الاتصال النسبي.

٤٧-منذور بن عباس بن حمزة : حاز على شهرة تجارية ،واعقب ابناء بعضهم نالوا شهادات علمية عالية في الهندسة ، منهم السيد حامد الذي يشغل منصب مدير مصانع نسيج الحلة ،وهو مهندس ميكانيكي.

٤٨-هاشم بن عباس بن حمزة: كان تقيا زاهدا معروفا في ناحية الكفل . واسرة عباس جميعا سكنوا الكفل ومنه انتشروا.

٤٩-طاهر بن حسون بن نعمة : تعرف ذرية السيد طاهر (بالغشمان) وذلك لان والد السيد طاهر او جده كان غشيما . والمغشوم في اللغة تعني المخلّط سكنوا من عهد ليس بقريب في منطقة (المشورب) من توابع الهندية بمحافظة كربلاء . لهم بها أملاكٌ زراعية وسمعة وجاه . برز منهم من خدم المنبر الحسيني .

حظي السيد طاهر الاغشم بمكانة مرموقة وجاه عريض ،توفي عام ١٩٦٧م بالمشورب ، ودفن في كربلاء في نهاية شارع العباس(عليه السلام) .

٥٠-نور بن محسن بن حسون : ولد سنة ١٨٨٩م . قالت الاسرة انه كان من الذين خدموا المنبر الحسيني في الثلاثينات.

٥١-نعمة بن عريبي بن ياسر :كتب لي السيد طه بن السـيد ياسـين من الغثمان خلال حضوره في مكتبتنا بعض المعلومات عن اسرته منها :ان السيد نعمة المذكور كان من الخطباء القديرين والمعروفين في كربلاء.

٥٢-ياسين بن سلمان بن عمران : كان من وجوه السـادة الغثمان ، حـاز على شهرة ومكانة مرموقة ، كان محترما متكلما حافظا ، اعتنى بشؤون اسرته الغثمان ،ولما توفى ورثه هذه المكانة ولده السيد طه ، الذي شاهدته في مكتبتنا الوثائقية زائرا وقدم تفصيلا عن اسرته الغثمان ، مشفوعا بترجمة موجزة لبعض شخصياقم . وفقه الله.

٥٣-هادي بن جبار بن نعمة الاغثم : كان وجها مرموقا ، اشتهر بـالكرامات في ربوعه وقد حظى من بعده بهذه المكانة حفيده السيد محمد بن السيد عبود بن السـيد هادي الاغثم.

٥٤-مهدي بن عبد مهدي الصافي: ولد عام ١٩٣٥ في قضاء الشطرة من توابـع محافظة ذي قار، وبها امضى طفولته ثم هاجرت اسرته الى البصرة ليقضي شبابه بها ، وفي عام ١٩٥٨م هاجر الى بغداد ليبدأ حياة تجارية جديدة، نجح في تنميتها حتى حظى بسمعة تجارية على مستوى القطر . كما انه من وجوه السادة الصوافي في بغداد.

حضر في مكتبتنا الوثائقية فوقفت عليه ((سيد من الصوافي)) من نوع خاص ، هادىء الطبع متفانيا في رعاية ارحامه محبا للخير ، وفقه الله تعالى لمرضاته .

٥٥-فرج بن ناصر بن محمد : سكن ذريته في قضاء الحي ، وقلعة سكر ، من توابع واسط ، ومعظمهم كان من المزارعين . يتمتعون بمكانة حسنة وشهرة مستفيضة.

٥٦-كريم بن عباس بن محسن : من وجوه السادة الصوافي الساكنين في ريف قضاء الحي بواسط .

٥٧–حسن بن هاشم بن محسن : له مكانة اجتماعية وسمعة حسنة في ريف قـــضاء الحي ، وهو كبير السن حاليا .

٥٨–موسى بن هاشم بن محسن : كتب السيد جميل بن السيد حسن من الصوافي لنا بحثا ذكر فيه ان السيد موسى من الوجوه الاجتماعية المعروفة وقد عمر الى الان وهو يسكن قضاء الحي.

٥٩–طعمة بن علي بن محسن : جاء في بحث السيد جميل المشار اليه بـــالهامش ٥٨، ان السيد المترجم قد بلغ من العمر كثيرا وحظي بمكانة سامية في قضاء الحي الذي سكنه .

٦٠–حسن بن محسن بن نعمة : كان من المربين الاكاديميين بـــعدها عمل في المجال التجاري ومتصدي لحل النزاعات التي تحصل بين مجتمع قـــضاء الحي كذا جاء في البحـــث المشار اليه في الهامش (٥٨) .

٦١–حمزة بن نعمة بن محسن : من وجوه السادة الصوافي في قضاء الحي ، يعمل بزازا ، ويتصدى لحل الخصومات .

٦٢–هاشم بن عكاب بن يوسف : وجه اجتماعي مؤثر ، يسكن مدينة قلعة سكر من توابع ذي قار.

٦٣–جميل بن حسن بن حسين : ولد عام ١٩٤٧م في اراضي البدعة بقضاء الشطرة من توابع ذي قار ، من وجوه السادة الصوافي في منطقته التي يســـكنها اليوم وهي قـــضاء الرفاعي له مكانة مرموقة . حضر في مكتبتنا الوثائقية ، وقـــدم عرضاً مفصلا عن الصوافي سكان قضاء الحي بواسط، وقلعة سكر في ذي قار. وسعى بجهد ملموس الى رفع الالتبـــاس والتشابك الحاصل بين فروع الصوافي سكان الجنوب العراقي . وقد طلبناه للحـــضور عدة مرات لغرض تأييد غيره او تصحيح اشتباه وقع به بـــعض الصوافي. فوجدته خدوما متفانيا محبا، وطلبنا منه ان يترجم لنا عدداً من شخصيات الصوافي سكان واسط وذي قار. فقـــدم

بذلك عرضا ، اقتبسنا منه مايصلح للنشر و لم ألمس من الصوافي شخصا مثله ومثل السيد مهدي بن السيد عبد بن السيد مهدي والسيد محمد علي بن السيد عباس بن السيد ناصر في التفاني في توثيق الصوافي وخدمتهم . والمترجم حاصل على دبلوم عالي في الادارة والاقتصاد عام ١٩٦١-١٩٦٢ وهو وجه ال زامل اما والده فقد كانت ولادته في (البدعة) سنة ١٩١٧. ووفاته بها سنة ١٩٩٣م.

٦٤-حسين بن جابر بن محمد :باسمه عرف بيت من الصوافي باسم ال السيد حسين. له مكانة مرموقة ، ولنسبه الشريف زوجه الشيخ شنته احد شيوخ حجام واقام علاقات وطيدة مع بقية مشائخ حجام وكان قد قدم مهاجرا من منطقة الغراف الى ديار حجام جنوب سوق الشيوخ في اواسط القرن التاسع عشر الميلادي وقد تصدى بعض ذريته لمقارعة الاتراك والانكليز.

٦٥-ثامر بن حسين بن جابر: ورث من ابيه مكانته السامية في مجتمع حجام سوق الشيوخ وغيرهم ، تصدى لحل الخصومات .

في سنة ١٩١١وقعت معركة بين حجام والاتراك ، عرفت بمعركة (النيبة) وفي خلالها مر موكب تركي قبالة دار السيد المترجم في الياسرية، فأغرقه المترجم وقتل القائد التركي (علي ترسانة) . وفي عام ١٩١٣ حدثت معركة بين ال وشاح والشواليش وبين ال عمود والسيناير ، حول ارض تسمى (خنيطلة) بالقرب من السوق . فما كان من السيد المترجم الا التدخل لايقافها، فاصيب على اثرها وتوفى يرحمه الله.

٦٦-هاشم بن حسين بن جابر : كان سيدا مقدرا ، حظى بمكانة سامية ، شجاعا شهما ، كان احد المقاتلين في معركة (النيبة) مع اخيه السيد ثامر ، وشارك في معركة الشعيبة عام ١٩١٤، ودافع عن الناصرية عند هجوم الانكليز عليها عام ١٩١٥م، وفي نفس هذا العام قصفت الطائرات البريطانية عشيرة حجام ، وكان وقتها فيضان والسفن قليلة ، فعمد

رجال هذه العشيرة على نقل النساء والاطفال على ظهورهم سباحة ليعبروا نهر(ام الطبول) هربا من القصف. وكان السيد المترحم احدهم . فمن جراء التعب توفى بعد هذا الحادث بثلاثة اشهر.

٦٧-**حسن بن ثامر بن حسين** : ولد عام ١٩٠٧ في ربوعهم وهي اراضي عشيرة حجام وبها نشأ ، شجاعا غيورا ، حظى بجاه وسمعة ، حج بيت الله الحرام عام ١٩٧٤، ساهم مع عمه السيد هاشم في ثورة العشرين ،واشترك في معركة السوق عام ١٩٣٥م ، نقلت له كرامات ، توفى عام ١٩٨٠.

٦٨-**عثمان بن هاشم بن حسين** : ولد في سوق الشيوخ عام ١٩٢٨ باراضيهم ، ثم هاجر الى الناصرية عام ١٩٤٥ ليعمل في دوائر الدولة ، لازال في الناصرية محبوبا له سمعة حسنة ومقاما مرموقا ، اعقب عدداً من الابناء منهم السيد باقر المولود سنة ١٩٥٩م وهو ضابط في الجيش العراقي.

٦٩-**عبدالحسين بن حسن بن ثامر**: ولد عام ١٩٥٠ ودرس في الناصرية وتخرج من الكلية العسكرية ثم واصل دراسته العالية . كتب بحثا واودعه مكتبتنا الوثائقية برقم ٩٥٥ ومنه اقتبسنا ترجمة شخصيات اسرته ال السيد حسين. وذكر في ترجمة نفسه بانه مهتم بتاريخ اسرته ، ويهتم بالتاريخ بصورة عامة، وانه حاليا وجها لاسرة ال السيد حسين من الصوافي ، ويسكن ذي قار المحافظة وقد بعث برسالة لنا ذكر بها تصحيحا لما دوناه في الطبعة الاولى . ولما وجدناه صحيحا اخذنا به . وفقه الله تعالى .

٧٠-**مؤيد بن رسمي بن ناصر** : ولد سنة ١٩٦٨م ، حضر مكتبتنا وقدم وثائق اسرته فاودعناها بالرقم ٨٥٢ . وهو من ال عيسى احد تفرعات ال رحمة من الصوافي ، يسكن وابناء عمه ال عيسى في عفك من توابع القادسية.

٧١-**موسى بن نعمة بن حسون** : وجها مقدرا من وجوه السادة الصوافي ، وهو

المتقدم في ال حسون الصوافي الساكنين في النجف والعباسية ومنطقة ال بدير من توابع عفك ، والقادسية وبغداد.

توفي سنة ١٤١٤هـ معقبا لعدد من الابناء اوجههم ولده الاكبر السيد علي الذي تخرج من كلية التربية وقد شغل محل ابيه .

٧٢-فالح بن كريم بن محمد :ولد سنة ١٩٦٥م . حضر عندنا وقدم عرضا لاسرته ال حسون . وكتب يقول بأنه وجه ال حسون حاليا.

٧٣-ياسر بن خلف بن حلدي : ولد سنة ١٩٤٧ في ذي قار ، ولا زال بها ، زار مكتبتنا واودع بها وثائق اسرته بالرقم ٩٥٢ مع عرضٍ لاسرته ال خيون.

٧٤-محمود بن هادي بن حسين : ولد سنة ١٩٣٩م ، وهو من السادة ال السيد سلطان الصوافي، الذين سكنوا الكوت والخالص . بغداد والديوانية وقد حضر عندنا وقدم عرضا عن اسرته مشفوعا بما لديهم من اوراق قديمة محفوظة في مكتبتنا بالرقم ١١٣٨ .

٧٥-طالب بن حميد بن عزيز : ولد عام ١٩٥٤م في الصالحية من توابع قلعة سكر بذي قار ، زارنا عام ٢٠٠١ واودع وثائق اسرته في مكتبتنا في الملف رقم ٩٥١ وتفصيلا عن ال زامل الصوافي.

٧٦-جواد بن كاظم بن حسن : رفع لنا اسرته للتأييد ، فطلبنا مصادقة الصوافي على صحة اتصال السيد المترجم واسرته بهم ، فكتب لنا بعض وجوههم تأييدا بصحة الاتصال، وبناء على البينة الشرعية ثبت عندنا اتصال السيد عباس (جد المترجم) واخوته، ودوناهم حسب أوراقهم التي اودعوها في مكتبتنا بالرقم ٩٧٠.

يسكن السيد المترجم بالشرقية من ضواحي ذي قار.

٧٧-حبيب بن رضيو بن عبود : ولد سنة ١٩٦٧م ، يسكن منطقة ال بدير من توابع عفك . سألنا عن نسبه . فصح عندنا وكتبنا له شهادة مروية برواية مرسلة ، ثم واصلنا التحقيق في اتصال اسرته بالصوافي . فتحقق صحته عندنا ، فذكرناه بسلسلة تامة.

٧٨–عباس بن دلي بن خميس : جد ال عباس الساكنين في اراضي الدجيلي بالكوت.

٧٩–رياض بن لطيف بن سلطان : وجه ال سلطان من السادة الصوافي له مكانة اجتماعية ، مساكنهم في محافظة واسط.

٨٠–فلحي بن شوكة بن طرفة : باسمه عرف بيت واسع جدا من السادة الصوافي ، بال رحمة. مساكنهم جنوب العراق واكثر تواجدهم بمحافظة ميسان وماجاورها ، وهم من عرب وسادة مجتمعهم .

٨١–ناصر بن محمد بن حيدر :كان السيد ناصر وابناؤه يسكنون مناطق الشطرة جنوب العراق يعرفون بال فلحي– انظر الهامش رقم ٨٠–، واليوم من احفاده في قضاء الحي التابع لواسط ، ومنهم يسكنون ناحية (كميت) والمناطق التي بينها وبين العمارة المحافظة.

٨٢–مجيد بن محمد بن سلطان : قال في ((حز)) السيد مجيد بن عباس هو الذي املى علي نسبهم .

قلت: وفي سنة ١٤١٤هـ زارني السيد عباس بن ناصر من السادة الصوافي وقد ترجمناه برقم ٣١ وقدم لي مخطوطة بعنوان((البيان الوافي في نسب السادة الصوافي)) تأليف السيد مجيد بن عباس الصافي المذكور اعلاه . وبه دون معظم الصوافي الذين ضبطوا تسلسل انساهم ، وذكر بيوتا عديدة تسكن الجنوب العراقي و لم يدون لهم سلسلة تربطهم بالصوافي. توفى السيد مجيد بالحي سنة ١٤١٢هـ . ومن ذرية المترجم ولده السيد شاكر الصافي وهو الان وجه السادة ال موسى من الصوافي مساكنهم قضاء الحي من اعمال واسط. شاهدته سنة ١٤١٤هـ بالحي.

واني اواصل البحث عن تلك البيوت التي اوردها السيد مجيد الصافي (ره) لكي ألحق الفروع بالاصول ، وتلك البيوت تسكن الريف الجنوبي للعراق وهي:

١- ال فرج :حرفتهم الزراعة ، ومساكنهم قضاء الشطرة.

٢- ال السيد سلمان :حرفتهم الزراعة ، ويسكنون في اراضي بني زيد في قضاء الشطرة.

٣- ال السيد رحيمة : يسكنون بالمحرة مع ال مزيعل . وهم غير ال رحيمة من ذرية السيد رحمة بن عيسى الآتي ذكرهم.

٤- آل السيد ديوان :حرفتهم الزراعة ، يسكنون اراضي ابو زراجي في ناحية الغراف من اعمال ذي قار .

٥- البو رومية :حرفتهم الزراعة ،يسكنون اراضي البطنجة في ناحية الغراف.

٦- البو عكلة :حرفتهم الزراعة ، يسكنون في ناحية الغراف.

٧- ال مسافر :حرفتهم الزراعة يسكنون جنوب الشامية في محافظة ذي قار .

٨- ال السيد بلبول :يسكون اماكن متفرقة من محافظة ذي قار.

٩- ال حنة : في محافظة ذي قار.

١٠- قال السيد مجيد السيد عباس الصافي في مخطوطته الموجودة نسخة منها في مكتبتنا ، مايلي: ومن السادة الصوافي السيد محمد ابو دنبوس جد العلامة السيد عبدالحكيم السيد موسى واسرته والمعروفين اليوم بال لامي نسبة الى جدهم السيد لامي. ومحمد دنبوس كان قديما يسكن الشاهينية الواقعة باراضي موحان الخير الله التابعة لقضاء الرفاعي في محافظة ذي قار، والشاهينية المومى اليها نسبة الى عمران بن شاهين الخفاجي الذي حكم تلك المنطقة ستين سنة وهو الذي بنى مسجدا في النجف الاشرف والمعروف اليوم بمسجد عمران بن شاهين.

وفي سنة ١٤١٤هـ زارني السيد كاظم بن السيد هاني من ال حمد الصوافي المولود في سوق الشيوخ سنة ١٣٦٨هـ والساكن حاليا في بغداد، ورفع نسبه كما يلي : كاظم بن هاني بن حمد بن موسى بن عيسى بن علي بن محمد بن يوسف بن خلف بن فياض بن محمد

بن علي ابو دنبوس . ثم ذكر ذرية السيد حمد كما يلي: اعقب السيد حمد جدهم من البنين : جبر وصالح ، خلف وهاني ، سالم وجاسم .

١١- ومن الصوافي ال عيسى في ناحية ال بدير ، يسكنون مع عشيرة جليحة ، وهم ذرية عيسى بن عبود بن داود بن بدر .

١٢- ومن الصوافي :ال نعمة ، مساكنهم الفوارة مع جماعة الحاج صيهود وهم ذرية نعمة بن عبود بن داود بن بدر.

١٣- ومن الصوافي : ال شلال ،مساكنهم ريف عفك من توابع القادسية. حرفتهم الزراعة ، وهم ذرية شلال بن هنيدي بن خشان بن حسن بن كاظم بن محمد بن موسى.

هذه بعض فروع السادة الصوافي سكان جنوب العراق ، وقد تمكنا من كشف الاتصال النسبي لعدد منهم فاودعناه الطبعتين السابقتين من هذا الكتاب.

وفي عام ٢٠٠١ تمكنا من ألحاق جميع الفروع التي ذكرناها وغيرها ممن كنا نجهل حاله.

لذا في هذه الطبعة الرابعة دونا جميع السادة الصوافي ، ومن يدعي انه منهم و لم نذكره فليعلم ان السبب هو عدم وفرة الدليل الذي به تحصل القناعة الشرعية باتصاله . ولعل المستقبل كفيل بذلك .وفوق كل ذي علم عليم.

ونعود للسيد المترجم ،فقد نزلت الحي قبل سنة ١٤١٤هـ واجتمعت بالسيد شاكر ابن السيد المترجم في داره ، وفي سنة ١٤٢٢هـ حضر حفيده وهو السيد باقر بن السيد شاكر بن السيد مجيد ، وهو من مواليد سنة ١٩٦٨ ، فايدناه لثبوته طبقا لكتاب جده.

٨٣-رحمة بن عيسى بن سلطان :السيد رحمة بن عيسى :جد ال رحمة من السادة الصوافي دونت التفرعات المعاصرة لال رحمة على التشجير الذي قدمه السيد عبدالامير بن السيد احمد من ال رحمة . دونت من السيد رحمة الى السيد سلطان بن محمد على مايحفظه

المعمرون من ال رحمة ، ودونت من السيد سلطان بن محمد المذكور الى الامام موسى الكاظم على كتاب السيد مجيد بن السيد عباس الصافي الموسوم بـ((البيان الوافي في نسب السادة الصوافي)) وعلى مادونه السيد الوردي في ((حن)) وعلى بقية المصادر المشار اليها في المشجر اعلاه.

كان السيد رحمة جد الاسرة يسكن الغراف ومنه هاجر الى اراضي الفوار بعدها هاجر الى هور المهناوية حيث انتشرت ذريته بمناطق الفرات الاوسط منطلقين من المهناوية . والسيد رحمة مكثر في العقب ويعرفون بال رحمة الصوافي ،معظمهم اهل زراعة.

بعد ان ذكرنا ال رحمة في الطبعتين السابقتين ، بقت فروع عديدة معلقة لم نذكر لها اتصالا بالامام ، بل اوردناها مرفوعة برواية مرسلة.

ولكن في عام ٢٠٠١م تمكنا من إلحاق جميع فروع ال رحمة بسلسلة واحدة طبقا لما وقفنا عليه من البينة الشرعية ،معضودة بلمسات تاريخية كما ستقف عليه لاحقا خلال مطاوي هذا الجزء.

٨٤-محمد بن خلف بن لوح : المعروف بابي غنيمة . ولفظ غنيمة باللهجة المحلية ، وهو تصغير للفظ (اغنام) ، وهذا يعني ان هذا السيد كان يملك الاغنام ويرعاها . وسرى هذا اللقب الى ذريته الواسعة الانتشار . كان السيد المترجم وابناؤه يسكنون ضواحي سوق الشيوخ من توابع ذي قار، ولما كثر عددهم انتشروا في مناطق اخرى داخل وخارج ذي قار ، وقد حملوا القابا اخرى كثيرة لمناسبات شتى. الا النزر القليل الذي بقي يحتفظ بلقب جده الاول.

٨٥-حسين بن موزان بن حسين ال ابي غنيمة: تعرف ذريته بال السيد حسين . لقد حققنا لفترة طويلة جدا في صحة اتصاله النسبي حتى ثبت طبقا للقواعد العلمية والعرفية.

لقد حظى هذا السيد بمكانة مرموقة في عشيرتي ال ازيرج والعساكرة ولما توفى تم تغسيله في منطقة الخمسينات في اراضي عشيرة السهلان من بني ازيرج التابعة لذي قار.

وبعد فترة من الزمن انشأ الناس على مكان تغسيله بناء، واشتهر بالسـيد حسـين الشرقي لانه يقع شرق منطقة الخمسينات . اما في غربها فهناك مغتسـلا للسـيد حسـين الياسري الذي عرف بالغربي .

وهكذا جعله الناس مزارا. وقطعا هذا التصرف مخالف للقـواعد الشـرعية. نوصي بتجنب زيارة مثل هذه الرموز ، كما يحرم صرف المال على لوازمه وتجديد البـناء فيه وفي غيره من هذا القبيل.

٨٦–زامل بن محمد بن حيدر: كان عميدا للسادة الصوافي ذرية السيد محمد بـن حيدر بن فلحي ، وباسمه عرفت ذريته حتى اليوم .

حظى بمكانة مرموقة في مجتمعه ،فاحترمه الناس.

حدثني حفيده السيد جميل بن حسن بن عودة بـن زامل المذكور: أن لجده السـيد المترجم قبراً يقع في المقاطعة ٢٤ نصف البدعة من توابع الشطرة ، يكنى بـ(مبلم الجراد) . اذ يروى ان اهل المنطقة لما غزاها الجراد كافحوا محاصيلهم من الحنطة والشعير بنثرها تراب من قبر السيد زامل .

ولا زالوا الى الان ينثرون مزارعهم بترابه . ويزوره اهل المنطقة وجميع اهالي قـضاء الشطرة.

(قلت) الى الان لم اقف على هذا القبر و لم اسمع به . فعندما يتحقـق لنا صحـة هذه الرواية ، نكتب عنها في موسوعتنا تاريخ المشاهد المشرفة.

٨٧–موسى بن عبدالصاحب بن كاطع : ولد سنة ١٩٤٥ في قرية الشـاهينية من توابع الرفاعي في ذي قار ، ولازال في هذه القرية ، حضر في مكتبتنا الوثائقية وقـد بحثنا عن ابناء عمه الصوافي ، وتشجيراً مفصلا عنهم وكان بصحبته السيد جميل بن السيد حسين وقد كتب لنا بأنه وجه آل علي من الصوافي. كما طلبـنا منه تأييد من يدعي انه من الصوافي ولا

دليل لديه، سعيا منا لتحقق الشهرة العرفية . كما وقفنا على بعض من زور توقيعه او امضى بمكانه ولكن باسمه . فاســتدعيناه لاطلاعه على هذا التصرف . ونأمل منه ان يكون جديا اكثر في دفع كل التجاوزات التي تشكل خطرا جسيما على التاريخ.

٨٨–حمزة بن خلف بن محمد : ولد سنة ١٩١٠م ، يسكن حاليا بقضاء الرفاعي من توابع ذي قار ، وهو وجيه محترم ومقدرٌ، وعميد اسرة ال السيد محمد . شاهدته سنة ٢٠٠١ في مكتبتنا وله ملف برقم ٩٧٨.

٨٩–سالم بن غالب: جد السادة ال سالم ، وباسمه عرفوا ،وهم من السادة العكدة ، كانت مساكنهم في ناحية الحلفاية بمحافظة ميسان ، ومنها هاجر بعضهم الى بغداد ، ولهم سمعة عند العشائر العربية التي تعايشوا معها .

٩٠–علي بن حسين بن سالم : هاجر من الحلفاية الى النجف الاشرف لطلب العلم ، وحضر بحث المرجع الديني الاعلى السيد ابو الحسن الاصفهاني (قدس سره) . وكان ملازما للشيخ مشكور الحولاني .

وبعد ان اتم تحصيله عاد ومعه عدد من طلاب العلوم للوعظ والارشاد بــالعمارة الى ان توفى بالكحلاء سنة ١٣٦٥هـ.

٩١–محمد بن حسين بن محمد : ولد في المجر الكبير سنة ١٣٥٤هـ وبها نشأ وتعلم ، ثم هاجر الى بغداد. وهو وجه السادة ال سالم ، شخصية اجتماعية محبوبة ومرموقة بسمعته وجاهه الكبير ولديه مكتبة استفاد مما بها من العلوم لصقــل مواهبــه . وقــد زارني في عام ١٤١٤هـ وبصحبته ابن عمه السيد جابر بن السيد محســن ومعه مذكرة قــد وضح بها تفرعات ال سالم . وعنها دونت المعاصرين منهم وفقه الله لخدمة التاريخ العربي المشرق.

وفي عام ٢٠٠١ حضر في مكتبتنا الوثائقية لتجديد عهد المحبة ،وقدم بــعض الوثائق التي تخص اسرته . فاودعناها في الملف رقم ٩٤٢. وفقه الله تعالى .

٩٢-حسين بن غانم بن غالب : يعرف بكرنوص ،فغلب لقبه اسمه فعرفت ذريته بآل كرنوص ، مساكنهم ضواحي سوق الشيوخ من توابع ذي قار.

٩٣-هاني بن شنوف بن نجم: ولد سنة ١٩٤٠ يسكن حاليا في ضواحـــي ســـوق الشيوخ . اما اسرته ال حواس فتسكن سوق الشيوخ . والنجف وبغداد.

شاهدته في مكتبتنا ومعه مفصل بال حواس اودعه في الملف رقم ٦٣٠.

٩٤-سعيد بن ياسر بن جبر: ولد عام ١٩٦٦ في ضواحـــي الســـوق ،ولازال في مناطقهم يسكن مع ابناء عمه . وهو من ال كرنوص.

شاهدته سنة ٢٠٠١ في مكتبتنا وهو يعرض نسبه للتصديق.

٩٥-إدبيس بن غانم بن غالب : باسمه عرف بيت من البو غنيمة بال ادبـــيس ،وهم بيوت عديدة ، منهم بيت السيد غانم بن ادبيس ، وبيت السيد محسن بن عبيد بن غانم المشار .

٩٦-جودة بن ادبيس بن غانم : تعرف ذريته بال جودة ، وهم تفرع من ال ادبيس وهم من ال كرنوص، فيهم العدد ، مساكنهم سوق الشيوخ وضواحيه .

٩٧-غانم بن ادبيس بن غانم : احفاده اليوم فيهم العدد والتشعب ، عرفوا بال غانم وهم من ال ادبيس ،مساكنهم سوق الشيوخ من توابع ذي قار شاهدته في مكتبـــتنا ســـنة ٢٠٠٠م . عرض نسب اسرته فأيدنا صحته طبقا للقواعد الشرعية.

وحضر معه ابن عم له هو السيد كامل بن محمد بن عواد ، وتعهد بصحـــة المعلومات التي رفعها لنا عن اسرته . فاودعنا اقراره في الملف رقم ٨٣٦.

٩٩-سعد بن بشير بن جاسم : حضر في سنة ٢٠٠١م في مكتبتنا وسألنا التأييد على صحة نسبه ، فوجدناه صحيحا ، فأيدناه . وهو من ال غانم من ال ادبيس العكدة.

١٠٠-خشان بن زغير بن سلطان : ولد سنة ١٩٣٩م ، يسكن في الناصرية . وهو وجه ال جعيفر. وال جعيفر هؤلاء انفصلوا عن ال ادبيس منذ سنة ١٩٣٠ في جميع امورهم.

١٠١-اخليفة بن غانم بن غالب : تعرف ذريته بال اخليفة مساكنهم ضواحي سوق الشيوخ.

واعلم ان اخليفة له اخ هو خليفة ،وللتمييز بينهما يتعين اظهار الهمزة للاول .

١٠٢-قاسم بن شلال بن سالم :هو من ذرية حسان بن شريف بن موزان .وقد اعترف بذرية السيد حسان ،ذرية السيد عبدالله بن شريف بن حسان . وبناء على ذلك فقد سجلنا اتصالهم النسبي هذا .

١٠٣-نور بن هاشم بن لطيف : حضر عندنا ممثلا عن بعض فروع ال اخليفة ،وهو من مواليد ١٩٦١م يسكن السوق من توابع ذي قار.

١٠٤-حزمي بن اخليفة بن غانم : تعرف ذريته بال حزمي ، مساكنهم في سوق الشيوخ والبصرة والقرنة . وهم من السادة العكدة ، فيهم العدد والتشعب.

١٠٥-عايد بن عميمة بن سفاح :حضر في مكتبتنا ممثلا عن ابناء عمه ال حزمي العكدة ، وقدم مشجرا يسأل التصديق عليه ،ولصحته امضيناه . ولد في ضواحي السوق عام ١٩٦٩م.

١٠٦-لطيف بن عبدالله بن اخليفة :تعرف ذريته بال لطيف ،مساكنهم ضواحي سوق الشيوخ .والناصرية وبغداد والصويرة والشطرة.

١٠٧-حسين بن راضي بن حربي :ولد سنة ١٩٤٠ حضر في مكتبتنا وقدم عرضا عن اسرته ال لطيف فأيدناه وكان يمثل ال لطيف.

١٠٨-خليفة بن عبدالله بن خليفة : تعرف ذريته بال خليفة ، مساكنهم ضواحي سوق الشيوخ ،واعلم انهم غير ال خليفة الاسرة البحرانية المعروفة والتي فيها عدد من العلماء الاعلام .

١٠٩-طالب بن محمد بن حسين :شاهدته في عام ٢٠٠١م وهو وجه ال بته من السادة العكدة من البو غنيمة الذين فيهم العدد والتشعب يسكن حاليا في مركز سوق الشيوخ .

١١٠-**نايف بن ثامر بن جهاد** : حضر في مكتبتنا ممثلا عن ابــناء عمه ال خليفة من المكلدة البو غنيمة . الذين يسكنون كرمة بني سعيد من توابع سوق الشيوخ .

١١١-**حمود بن حسين بن بته** : حضر في مكتبتنا يسأل عن محل اتصال ال بته النسبي فعيناه له ، وامضينا له مشجراً نسبياً ، فوجدناه في غاية الاهتمام في توثيق اسرته.

١١٢-**الحسن بن جعفر الخواري**: معقب وفي عقبه التشعب والعدد الكبير وقــد ذكرت المصادر التالية له ذيولاً عديدة : (الجمهرة /٦٥ ، تهذ ،بحد ، تذ ، طق ، عمد ،مبنا ، نفح ،اساس) وغيرها .

وكنا في الطبعات السابقة قد اوردنا الحسين الاكبر على انه ابــن للحســن وفي هذه الطبعة اوردناه ابنا لجعفر الخواري مباشرة ، طبقا لتغير الدليل. راجع هامش رقــم (١٢٣) لتقف على معلومات اوسع على هذا التغيير .

١١٣-**علي الخواري بن جعفر** : نسبة عالية جدا من ذرية الســيد جعفر الخواري الذين هم على قيد الحياة ، من احفاد هذا السيد المترجم .

وعقبه كثيرون جدا ، وقد سجلنا اصولهم طبقا لمصادر الانســات التالية : (بحد . طق. عمد .تذ. تز . تهذ. اساس .نفح).

١١٤-**محمد بن الحسن المليط** : عرف بــالثائر في المدينة ، ذكرته المصادر التالية : (الجمهرة /٦٥ . بحد .تذ. تهذ. نفح . عمد . اساس).

١١٥-**محمد بن محمد المليط** : ذكرته مصادر الانســات التالية : (بحد . عمد . تذ . تهذ. طق. نفح . اساس) . وذكرت ذريته على هذا الشكل الذي رسمناه.

١١٦-**عطاء بن الحسن المليط**: ورد في (طق) هكذا ثم ذكره ابن المهنا عطاء بن ابي جعفر بن محمد بن محمد بن الحسن . والمرجح ان يكون ابــو جعفر محمد الذي اورده (طق) هو نفسه ابو جعفر محمد المليط بن ابي عبــدالله محمد الذي ذكره (عمد) اي يكون تدوين عطاء على ضوء صاحب التذكرة مع اضافة حسن المليط له على ماجاء في (طق) وقــد ذكر

في (نفح) غانم الملقب عطا ابن احمد بن ابي جعفر بن محمد بن الحسن وكذلك جاء في (مجد) عطاء (غانم) ابن احمد (محمد) ابن ابي عبدالله محمد ابن محمد المليط بن الحسن.

اذن فالمرجح والاكيد كون غانم هو عطاء الذي ذكره (طق) و(تذ) ويكون الاعتماد على الخط الذي كان حاصلا مما جمعناه .

١١٧-صالح بن عطاء بن الحسن المليط : ذكره في (تذ) وقال: اعقب محمد ووهاس ،عجاد وحيدر ، ومفرج.

١١٨-غيثار بن عطاء بن الحسن المليط :ذكره في (تذ) وقال اعقب :رزق الله وهلال ،معلا وجعفر. وجعفر له غيثار.

١١٩-خديجة بنت علي بن الحسن : ذكرها واختها ناصرة مؤلف (مجد) وقال في (نفخ) هُنّ في الاهواز .

١٢٠-محمد الاسود بن طاهر : قال في (مجد) محمد الاسود العيار الاحول ، ولكن في (نفح) ذكر محمد الاسود هذا وجعل العيار الاحول اخا له فقال محمد الاسود والعيار الاحول هما ابنا طاهر بن محمد بن علي الخواري.

١٢١-يوسف بن علي بن الحسن : ذكرته المصادر التالية: (مجد، تمذ ، تز ، نفح) وذكرت له هذا الذيل الذي اوردناه . وذكره السيد البراقي في مشجره ،والنسابة المعاصر السيد مهدي الوردي الكاظمي في جمان الدراري. واحفاده اليوم مساكنهم الهند ويتمركزون في بخارى بالذات. ولهم ذيل في العراق يسكنون قضاء تلعفر من اعمال الموصل.

١٢٢-عبدالله بن علي بن الحسن: ذكره كل من (مجد . عمد . تمذ. تذ) . وذكرو له هذا الذيل.

١٢٣-الحسين بن علي بن الحسن : ذكره(تمذ) وقال : اعقب ابو الحسن يحيى له ذيل . وعلي الخواري النقيب بالمدينة .

(قلت) ذكر الحسين هذا صاحب(عمد) وقال اعقب ابو الحسين يحيى له ذيل ولكنه لم يذكر هذا الذيل، وذكر الحسين هذا في المصادر التالية : (كشص /يعه /منا /حض) وقـا

حصل خلط بين الحسين هذا ابن علي الخواري، وبين (ابو عبدالله الحسين بن ادريس بن علي الخواري) فنسبت ذرية كل منهما للآخر . وقد وقع عدد في هذا الاشتباه ، ووقــعنا نحن في هذا الاشتباه في الطبعات السابقة ،والشيء الجيد الذي قمنا به هو لما ذكرنا هذا الاشتباه في ٣ /١١) من المشجر لم نبن عليه. وصرفناه الى الحسين بن ادريس بـــن علي الخواري. وفي هذه الطبعة صححنا ماوقعنا به طبقا لراي((تز)) لانه من اواخر المتأخرين .

١٢٤-الحسن بن علي بن الحسن : قال في (عمد) : الحسن بن علي ، و لم يذكر له أخاً اخر بنفس الاسم، وقد ذكره في (تذ/تهذ) . اما في (تز) فذكره وقال: ابو محمد الحســـن الشجري الخواري. وايضا لم يذكر له أخاً بنفس الاسم.

الا أن مؤلف (طق) قال: ابو ادريس الحسن الخواري وكذلك ذكر الحسن الخواري بن علي .

فاعلم ان في (طق) اورد ابنين لعلي الخواري باسم الحســـن الا ان الكنية في احـــدهما تختلف عن الاخرى . فالاولى يكنى أبا محمد والثانية أبا ادريس .

وكذلك ذكر هذا المعنى في (تذ) . لذا دونا ابنين لعلي الخواري باسم الحسن .

لذا فالذي انفرد بذكر الحسن بن علي الخواري ، يريد به الحسن الخواري لاغير. ومن فصل في تدوينه فهو يريد لعلي الخواري ابنين احدهما (ابو محمد) والاخر(ابو ادريس) فافهم هذا المعنى العلمي.

١٢٥-العباس الاحول ابن طاهر: يعرف بالأحول الخراساني ،وقد ذكره اليماني في النفحة العنبرية . وقال في (مجد) : ان العباس هذا فر الى خراسان .

١٢٦-موسى بن طاهر بن محمد ،واخوته :قال السيد حسين البراقي في تشجير له : موسى وجعفر ،محمد وحميدان ،هارون والحسين ،واحمد ،هم ابناء طاهر بن محمد بن علي بن الحسن بن جعفر بن الامام الكاظم(عليه السلام).

١٢٧-محمد بن يوسف بن علي : كناه البراقي بابي قناع ،وفي (تز) قال: وقيل ابـــو الليث.

١٢٨-احمد بن محمد بن يوسف: قال في ((نف)) عن احمد هذا ما نصه : قتله جهينة سنة ثلاث واربعين واربعمائة ومن ولد احمد بن محمد الشهيد بقية ببخارى ايضا. ومن العباسية رجل انتقل الى ارض بيخالة من اراضي الهند يدعى السيد غياث الدين وهو مشهور بها وهو غياث الدين علي بن العباس بن حمزة بن العباس البخاري ومن ولده السيد علي غياث الدين وجدته بزبيد حاجا وعليه سيماء الصالحين سنة احدى وتسعين وثمنمائة وهو معاصر للعمري وقد ذكره في المجدي.

(قلت) وقع في (نف) بالاشتباه فالمترجم ليس بمعاصر للعمري إذ العمري أقدم منه بكثير جداً.

١٢٩-حسن بن علي تيمور: وهو جد اسرة الاغوات في قضاء تلعفر المعروفين ال السيد وهيب ، كما في ((شع، تع)).

١٣٠-مرتضى بن مصطفى :قال في ((تع ص١٥٩)): ان السيد مرتضى واخاه السيد رضا قتلهما الوزير حسن باشا في سنة ١١٢٧هـ عندما انزلاه ضيفا عليهما في تلعفر، عندما كان يروم سنجار لتأديب اليزيدية.

(قلت) احفاد السيد مرتضى اليوم هم السادة المعروفين ال وهيب لهم شهرة ومكانة في تلعفر ولهم عقب منتشر بها .

١٣١-عبدالقادر بن عبدالمطلب : السيد عبدالقادر ، احد رجال الدين من ال وهيب، مؤلف كتاب تاريخ تلعفر . اذ قال فيه ص١٢٩ : ان السيد محمد يونس هو رئيس القبيلة في قضاء تلعفر وهي تسمى سابقا عشيرة الجعافرة او الاعافرة او اليعافرة.

(قلت) شاهدت تصديق نسبهم من قبل الشيخ الرازي صاحب الذريعة ، والسيد عبدالرزاق كمونة رحمهما الله.

١٣٢-ادريس بن علي بن الحسن بن جعفر الخواري : ذكر مع ذريته في مصادر الاثبات التالية: (تذ/ تهذ) وقال في (مجد) الحسين ابو عبدالله بن علي الخواري.

وقد دونت تفصيلا عن ذريته طبقا لما ورد في ((تز)) . قال في (تز) : يكنى ادريس هذا ابو الحسين ، ويقال لولده ال ادريس.

١٣٤-علي بن الحسين بن ادريس : قال في (مجد) : ابو الحسن علي المعروف بابن ناعمة الحربية.

١٣٥-يحيى بن الحسين بن ادريس : قال في (مجد) : يحيى اعقب سليمان المعروف بابن الصخرية.

١٣٦-الحسن الطلي بن الحسين :قال في (تز) ، الحسن الطلي يقال لولده ال الطلي.

١٣٧-احمد بن محمد بن علي: قال في ((تز)) يقال لاحمد هذا ابي الخير ، سافر الى ماوراء النهر . (قلت) في سنة ١٣٩٣هـ ألتقيت بالنسابة السيد مهدي بن السيد عبداللطيف الحسيني الوردي واملى عليّ ماعنده . وقد وجدت عنده عقب ادريس بن علي الخواري وذكر احمد هذا واخوته العشرة ، فأخذت ذلك عنه.

١٣٨-رفاعة بن سليمان : قال في ((تز)) : قال السيد في الشجرة : فرفاعة قال جدي حسن المؤلف طاب ثراه نسبه الى رجل من العرب اسمه رفاعة.

١٣٩-محمد بن مسلم بن موسى :ابو عبدالله ، السيد محمد المليط الشجري: دونته معتمدا على المصادر التالية ((طق، مبنا، تح، كشص)). قال في ((عمد ص٣١٩)) : وهو جد (ال المليط) بالحلة والحائر.

(قلت) اختلف علماء الانساب في محمد المليط الشجري ، قال السيد ضامن بن شدقم في ((تح ص٢٩٧ ج٣)) : قال ابن طباطبا : ابا جعفر محمد المليط الثائر بن محمد بن عبدالله بن ابي الحسن محمد المليط بن ابي علي الحسن بن جعفر الخواري.

وهذا ايضا ما قاله القاضي ابو العلا المحسن بن علي بن محمد التنوخي في كتابه ((نشوار المحاضرة)).

وقال في ((كشص: ٣٦)) ابو جعفر محمد المليط بن محمد بن محمد بن الحسن بن جعفر الخواري بن الامام الكاظم(عليه السلام).

وقال في ((تز ، ج٤ ص٦٤٤)) النسخة الخطية في مكتبتنا العامة في النجف، ثلاثة اقوال هي : الاول : انه محمد بن عبدالله بن محمد بن الحسن بن جعفر الخواري. والثاني : انه محمد بن مسلم بن محمد بن موسى بن علي بن جعفر بن الحسن بن موسى بن جعفر الخواري. والثالث : انه محمد بن الحسن اللحق بن موسى بن جعفر الخواري.

فكل ذهب الى حدب، والحق ما قاله في ((عمد:٢١٩)) انه محمد بن مسلم بن محمد بن موسى بن علي بن جعفر بن الحسن اللحق بن جعفر بن موسى الكاظم (عليه السلام) . وعليه نمحنا.

دون ابن شدقم في ((تز)) عقب الحسن بن جعفر الخواري وذكر بطونا نازله ، و لم يتعرض لذرية السيد محمد المليط الشجري المذكور اعلاه.

و لم نقف على اي دليل شرعي يؤيد صحة دعوى من انتسب اليه في هذه الايام ، وهو مشهور من غير العلويين وفي ايامنا هذه هناك بعض الناس ممن اشتهر احداده في مجتمعهم على مدى قرون تصرمت ، بالهم من غير العلويين . ادعوا الهم من ذريته وذلك لوجود تشابه في اللقب . وقد حررنا فتاوى عديدة ابطلنا دعواهم ، اذ لم نقف حتى اليوم -١٤٢٣هـ- على اي دليل شرعي يؤيد صحة دعواهم . بل القرائن تصرح بالبطلان .

١٤٠-**ابو ادريس الحسن بن علي الخواري:** ذكره (طق/ تذ) وكناه بابي ادريس وذكر له اخاً اسمه الحسن الخواري و لم يكنه .

١٤١-**علي بن الحسن بن علي** :ورد في (طق /تز/ تذ) ،اما الذيل الذي الحقناه به فطبقا لما ورد في (تذ).

١٤٢-**موسى بن علي بن الحسن** : ذكرته مصادر الانساب التالية : عمد/طق/تز/تهذ/تذ) . يعرف بالعصيم كما في (عمد) . وفي (مبنا) عرف بالعضيم . والصحيح عندنا الاول ، اما الثاني فقد جاء من تعاقب ايدي النساخ ، اذ اضيفت نقطة لحرف الصاد .

وقد وقفت على ذريته الذين يعيشون اليوم (١٤٢٣)هـــ كثيرون جدا ليس بالسهل الاحاطة التامة بهم ، ومع هذا سعينا الى ذكرهم بهذا الحجم الواسع الذي بين يديك .

وأما عباس بن موسى العصيم : ذكر في (طق) . اما في (كشص) فقد قال: ظهر بالحلة والله اعلم .

١٤٣-صبرة بن موسى العصيم : ذكره (طق/ عمد /تز/ تذ).

١٤٤-محمد بن صبرة بن موسى : قـــال في (طق) معقـــب مكثر . وذكره (تذ) . ولكني لحد اليوم لم اطلع على احد قد انتسب له . والله اعلم.

١٤٥-محمد بن علي بن صبرة : ذكره في (عمد/تز/أســـاس) ، وكلهم قـــال ان ولده(احمد) ولكن في (تذ) جاء ان احمد هذا هو ابن سلطان بن محمد المذكور.

١٤٦-احمد بن محمد بن علي: هذا كما جاء في (عمد) ، لكن في (اساس) وقـــع في الاشتباه وجعله كالاتي: احمد بن محمد بن علي بن حسين بن علي بن سالم ، واورد له ذرية هم أنفسهم الذين ذكرناهم في ص ٢١٢ من هذا الجزء.

١٤٧-علي بن سالم بن علي: قال الفتوني في حديقة النسب : ان لعلي هذا اربـــعة اولاد هم : سالم ومحمد وحسين وفاتك .

وفي (تز) ذكر له من الابناء : فاتك ومحمد وحسين .

والاصح عندي : حسين وليس حسن . وهذا من جراء تعدد النسخ.

١٤٨-حسين بن علي بن سالم: جاء في (طق) : حسين معقب ، وكذلك في (تز) . الا ان في (تذ) جاء بلفظ (الحسن) .

وقد دونا ذرية (حسين) هذا طبقا لما جاء في (تهذ).

١٤٩-زين الدين بن ناصر الدين: اورد في ((تز)) ابنا الى زين الدين باسم ذياب ، ورسم له ذيلاً به تشعب ، وهذا الذيل نفســـه جعله نازلا من ذياب نفســـه الا ان ابـــاه هو الحسين بن الحسن الطلي بن الحسين بن ادريس بن علي بن الحسن بن جعفر الخواري ، وهذا

قد ذكرناه في الطبعات السابقة . فهنا ابـــن شدقـــم في (تز) اورد ذياب وذريته مرتين كما علمت وقطعا هذا اشتباه وقع به المؤلف من اختلاف وتعدد نسخ المســـودات عنده وقـــت التأليف .

لذا كان سياق البحث يقتضي تثبيت احد الخطين والاشارة الى الثاني.

١٥٠-عزيز بن خليفة بن سلطان : ذكره في (تز) بهذه السلسلة ، وقال :اعقـــب زمام وعلي.

وقال النسابة السيد جعفر الاعرجي في كتابه البلد الامين وانســـاب العرب: بـــنوه (يقصد عزيز بن خليفة) بطن من ذرية موسى الكاظم(ع) يقال لهم بنو عزيز بالحلة.

وقد وضع لعزيز هذا ابناً باســـم جواد، في كتاب (لواء الديوانية ماضيه وحـــاضره) لمؤلفه يونس الالوســـي . وعنه اخذنا هذا الذيل ولا نعلم مصدره بهذا التدوين ، لذا فعهدته تقع عليه . فلا بد من وجود وجه عنده والله اعلم .

١٥١-عباس بن خضير بن عباس : قال يونس الالوســـي في كتابـــه لواء الديوانية ماضيه وحاضره ما معناه : ان المترجم من آل حمزة ومن شبة آل ورش، عرف بدماثة الخلق والخصال الحميدة.

١٥٢-حسن بن النظر :قال السيد الاعرجي في ((منا)) : كان الحسن هذا ســـيدا غيورا سخيا جوادا ، وكان كاتب العربية والتركية عند والي لرستان صارم السلطنة حسين قلي خان السردار الاشرف. وبعد وفاته صار كاتبا عند ولده والي لرســـتان غلام رضا خان امير جنك.

ثم ولاه نقابة مشهد ، علي الصالح ابو الحسن بن عبيد الاعرج ، فاستمر بها سنتين . ثم عزله ، وطلبه لاجل ماكان عليه من الكتابة . فامتنع من ذلك، وارتحل الى قـــرية زربـــاطية وذلك في سنة ١٣٣٠هـــ وهو الان في زرباطية من توابع بدره. وله عدة اولاد.

١٥٣-علي بن عبيد : قال في ((منا)) : له عقب في عربستان .

١٥٤-سري بن علي بن مصطفى : ذريته حاليا في عربستان . قـال في ((منا)) وله عقب في عربستان ، وكان له حصن حصين هدمه بنو المشعشع في بعض حروبهم .

١٥٥-هرموش بن علي بن مصطفى : قال ((منا)) : هو الذي احتفر نهرا من شط الكرخ ، وهو يعرف بالهرموشي الى الان . (قلت) وذريته حاليا في مناطق عربستان .

١٥٦-عطيفة بن هاشم : ذكر عطيفة في ((تز)) بهذه السلسلة، وهناك قول على ان ال عطيفة في ناحية القاسم المعروفة اليوم بالمدحتية ، من عطيفة هذا.

ولكن السيد داود الشرع اورد لهم سلسلة نسب في نهاية الدوحة المثمرة ، وسـيأتي ذلك بعد قليل.

(قلت) مادونه السيد داود الشرع في الدوحة المثمرة هو طبقا لما ذكره ابن شدقـم في ((تز)).

١٥٧-دويس بن عاصم بن حسن: اورد دويس هذا كل من (تز/تذ) والاول ذكر له ذيلاً واسعاً ، اما الثاني فقد اختصر جدا. وعنهما اخذنا في تدوين ذرية(دويس).

عرفت ذريته بآل دويس ، وبالدويسات ايضا ، ثم اندثر هذا اللقب بسبب اشتهار ابن المترجم ، وهو السيد يحيى ، وحصوله على شـهرة مسـتفيضة شمل فيها كل ذرية والده ، فعرفوا (بآل يحيى) ، ثم بعد هذه الشهرة الواسعة اختص بعض احفاد يحيى بألقاب مستحدثة عرفوا بها ، ولايعرفون بغيرها ، بل ولايميزون بين المجتمع الا بها استحد. وستطلع على ذلك في بحوث هذا الجزء القادمة باذن الله تعالى.

١٥٨-محمود بـن دويس بـن عاصم : جاء في ((تمذ)) بـلفظ(محمد) اما ذريته فيقولون انه (محمود) . و لم اقف على نص قديم يذكره الا (تمذ) فقط.

١٥٩-حساني بن حسين بـن خليل : علمت انه معقـب وفي عقبـه العدد وهم يسكنون في قرية الحصين من توابع بابل ، لكني لا اعرفهم ، وقد حضر عندنا احدهم قبل عام

(١٩٩٦م) وهو عقيل بن نجم بن عبدالله بن علوان بن حساني ، وطلبت منه ان يقدم عرضا تفصيليا بذرية حساني ، لكني لم أره الى هذا اليوم . وهكذا مثله الكثير من السادات وقفت عليهم لا هَمّ لهم الا متاع الدنيا فقط.

١٦٠-بدر بن خليل بن مشري : تعرف ذريته (بآل بدر) مساكنهم قرية الحصين من اعمال بابل.

١٦١-حارث بن هاشم: يقال لولده في عصرنا (آل حارث) كانت مساكنهم قرية الحصين من توابع بابل ، ثم هاجروا منها لينتشروا في بعض مناطق الفرات الاوسط ، وبعضهم سكن بغداد.

لم اقف على وثيقة صريحة تذكر اتصالهم النسبي في حارث هذا بوسائط محبوكة ، فسعيت الى التحقيق في اتصالهم الى ان حصل لي اليقين، فيما وصلت اليه فذكرت لهم هذا الاتصال طبقا لبعض القواعد ، مستعينا بنقاط ثلاث هي :

الاولى : كتب السيد عيسى بن محمد بن عيسى آل حارث من تفرع البو عليوي ، نسبه على ظهر كتاب تبصرة المتعلمين ، ويظهر انه كان يملك هذا الكتاب ، من اسمه فنازلا الى عشرة وسائط ، فوصل الى محارب بن طالب الوارد في التشجير طيا.

الثانية: املى السيد داود الشرع مؤلف(الدوحة المثمرة) ، نسباً تاماً للسيد عباس بن ظاهر بن عمران -وهو ابن عم للسيد عيسى الوارد في اعلاه- مع حدوث زحاف في هذا الاملاء، فرفعه بنفس الاسماء التي ذكرها السيد عيسى على ظهر تبصرة المتعلمين.

الثالثة: ذكر لي بعض الافراد من التفرعات الاربعة الوارد ذكرها في التشجير ، حفظه عن نفسه وعن غيره، فوجدتها بهذا الشكل الذي تراه .

١٦٢-عيسى بن محمد : شاهدت تملكه لكتاب تبصرة المتعلمين سنة ١٣٧٦هـ، وقد دون نسبه الى حد عشرة اظهر ، فاستفدنا مما دونه في تحقيق نسبه.

١٦٣-حسين الابح بن علي: هو جد بيت الابح ، ولد في الحصين وانتقل مع ابـــن اخيه محمد بن علي بن يوسف الى قرية بيرمانة، من قـــرى الحلة ثم منها انتقـــل الى منطقـــة السعدية على الجانب الاخر لشط الحلة، وكانت ولادته في الربع الاول من القرن التاســـع عشر الميلادي . هذا ما فهمته من حفيده السيد محي بن السيد فاضل الاتي ذكره.

١٦٤-محي بن فاضل : ولد في ناحية العباسية من توابع النجف اليوم كان وجها لآل حارث في منطقته ، وله وقع في النفوس ، شاهدته لمرات عديدة ، وحدثني عن اسرته . توفي في العباسية سنة ١٤١٤هـــ ، ودفن في الغري.

وبعد وفاته حضر عندنا بعض آل حارث ، فاشعرني بأن له رأياً اخر في مسألة اتصالهم ، فقلت له هذا البناء لنا وكل من سجله فهو عيال علينا ، وليس عنده غيره شاء ام ابى ، فان كان لديكم دليل فاعرضوه لاطلع عليه لان الجميع مع الدليل حـــيثما مال يميل ، مع علمي وقطعي بـــعدم وجود ذلك ، فأوصيتهم ان يكونوا جديين اكثر، وان لايســـيروا في الطرق المظلمة . فذهبوا و لم ارهم لحين كتابة هذه الطبعة الثالثة.

١٦٥-يحيى بن دويس بن عاصم : نص ابن شدقم رحمه الله في((تز)) انه يحيى بـــن درويش ، وهو المصدر الوحيد الذي ذكر يحيى هذا ، واورد له ذيلاً مختصراً جدا في تشعبه.

وقال بعض من تأخر من ذريته انه يحيى بن دويس ، فوضع دويسا بدلا من درويش .

والظاهر ان ذلك جاء من التصحيف سواء كان عند المؤلف رحمه الله ، او الناسخ ، او عند ذريته . وهذه حالة لها وقوع متعدّد وكثير جدا ، وهذا حصل عندنا وفي أسرتنا إذ السيد درويش جدنا هو تصحـــيف لهرموش، او ان هرموش هو تصحـــيف لدرويش . وكلاهما شخص واحد. ولعل هذا التصحيف عند الأُسر الكثيرة له بواعثه واسبابه.

وحاول بعض من تأخر من احفاده ان يسمي كل ذرية السيد يحيى هذا بالدويســـات نسبة الى مصحف درويش . فهذا وان كان من ناحية المبدأ به لمسة من الواقعية الا ان واقعيته

هذه تسقط عن الاعتبار بملاحظة الالقـــاب الخاصة المتعددة التي عرفت بها ذريته ، اذ يؤول امرهم في المجتمع الى صنف المجهولين لعدم تمكنه من تشخيصهم.

اما اذا لاحظنا مادة التصحيف ، فعندها يرتفع وجه الواقعية من اصله.

واعلم ان بعض ذريته من المعاصرين ينتسبون الى حد اعلى يتصل بالسيد يحيى المذكور لم يذكره ابن شدقم ، بل ذكرته بعض الوثائق التي احتفظت الأسر بها أباً عن جد. فصارت مادة علمية اعتمدوها في التدوين . كما ستلاحظ ذلك في مطاوي الكتابة عن ذرية السـيد يحيى صاحب الترجمة.

وحاول بعضٌ اخر من متأخري احفاده ان يوّحِدَ اللقب عند ذرية يحيى فيلقــب كل ذريته بآل يحيى باعتبار لا وجود للتصحيف وقطعا هذا اصوب مع ملاحظة الخاص والعام في الاعتبار ، فيقول على سبيل الفرض: آل الخطيب من آلبو يحيى، وآل السعيدي -ذرية سعيد بن ثابت الذي لم يذكره بن شدقم- من البو يحيى ، وآل زبيبة- ذرية علي الاخضر بن دويس بن ثابت بن يحيى الذي هو الاخر لم يذكره ابـن شدقـم- من البـويحيى ، وهكذا، ولكن الاصوب لدى جميع ذريته الاكتفاء باللقب الخاص والابتعاد عن العام . لأشـكالات كثيرة هم في غير حاجة لها . كما يتعين عليهم تجنب (الأنا) المرض النفسي الذي انتشر فعصف في مجتمعنا ، فعليهم وغيرهـم عدم مجافات ما يصرفه العرف العام لانه حجة دامغة.

١٦٦-سعيد بن ثابت : لم يذكره السيد ابن شدقم في ((تز)) وقد اعتمدنا في تدوينه هنا بناء على شجرة نسب السيد عبدالرزاق المقرم قدس سره ، وبما انه عالم محقـق ، ومطلع على كوامن الامور ، لذا اعتمدنا رأيه ، سيما اذا اخذنا بنظر الاعتبار انه من ذرية السيد يحيى المشار اليه.

واعلم ان السيد ابن شدقم في كتابه(تز) فاته ان يذكر اسماء كثيرة بـل وكثيرة جدا ، كغيره ممن كتب في هذا العلم ، والداعي منهم ، اذ فاتنا اشياء كثيرة لم نقف عليها ولما وقفنا

عليها ذكرناها في هذه الطبعة ، بل ان اعادة طبع هذا الكتاب للمرة الثالثة هو لغرض تدوين ما فاتنا . والعصمة والقدرة لله تعالى وحده.

١٦٧-فضل بن سعيد بن حسن : عرفت ذريته بآل فضل ، مساكنهم قضاء الهندية وضواحيها .

١٦٨-حمد بن محمد بن ابراهيم : ذريته اليوم مساكنهم الهندية ، يتمتعون بسمعة وجاه لدى نفوس عشائر سكناهم .

١٦٩-حسن بن محمد بن ابراهيم : عقبه يسكنون قضاء الهندية حاليا.

١٧٠-قاسم بن حسون بن حسين المقرم: عالم ، فاضل ، يعرف بالسيد المقرم وعرف احفاده بآل المقرم وهم من الأسر العلمية بالعراق ، موطنهم النجف الاشرف يسكن محلة العمارة بدار في حبل شرفشاه ويقيم صلاة الجماعة في مسجد قرب داره، كان حيا سنة ١٢٤٢هـ. وولده السيد حسن كان يقيم الجماعة في مسجد قرب باب الفرج للصحن الغروي والمسجد اصبح دكانا والمعروف ان المسجد مقام للصادق (ع) . (هذا ماوجدته وقد كتبه السيد عبدالرزاق المقرم).

(قلت) المنطقة الموصوفة اعلاه تقع اليوم ضمن الساحة الجديدة المعدة للزائرين قرب الصحن الحيدري.

١٧١-عبدالرزاق بن محمد بن عباس المقرم: عالم، فاضل ، مؤرخ ، محقق، نسابة ، قد ابدع بتدوين الحقائق التاريخية العربية، حتى غدا علماً من الاعلام الذي سجله التاريخ مشيدا بآثاره فقد قيل فيه:

(ان المستقصي لابحاث الاستاذ يعلم علم اليقين ان مايكتبه لم يكن بدافع العاطفة اذ لاتحامل ولا رغبة ولا رقاعة. وانما يجعل الوجدان حكما والضمير محكما والعقل رائدا لذا كثيرا ما يجنح الى التدليل المنطقي الصادق ان اعوزته الحجة التاريخية او الشواهد العيانية .

فاسلوبه اسلوب بحاثة تاريخي تجد فيه من القوة في السبك).

مآثره وخدماته كثيرة نذكر منها : مقتل الحسين ، العباس بن امير المؤمنين، علي الاكبر، زيد الشهيد، المختار الثقفي ، السيدة سكينة ، وكلها مطبوعة .

١٧٢-درويش بن ثابت بن يحيى : ذكره ابن شدقم في ((تز)) بهذا اللفظ ((درويش)) . بينما ذريته اليوم يقولون ان اسمه دويس، والاصح عندنا هو مايذهبون اليه اذ سقوط حرف الراء ونقطة الشين ، او ماشابه ذلك حالة كثيرة وقوعها سيما في الكتب المطولة المتشعبة ككتاب السيد ابن شدقم ، وغيره.

والشيء المهم الذي ألفت انظار الباحثين اليه هو : ان السيد ابن شدقم ذكر لثابت بن يحيى بن دويس ابنا واحدا هو درويش الذي قالت ذريته انه دويس ، و لم يذكر له الاخوين اللذين سجلتهما له. فيتعيّن قراءة الهامش رقم(١٦٦) والهامش رقم (١٧٣) للوقوف على الادلة التي اعتمدنا عليها في هذه الاضافة . والله العاصم.

١٧٣-حسين بن ثابت بن يحيى بن دويس: لم يذكر السيد ابن شدقم في تحفته لثابت ابناً باسم سعيد-انظر هامش رقم ١٦٦ كما لم يذكر له ابناً باسم حسين ، وانما ذكرناه كابن لثابت في الطبعتين السابقتين للمشجر الوافي معتمدين على مشجرة يحتفظ بها المرحوم السيد سليمان الخطيب من ال يحيى الذي كان ولازالت ذريته في مدينة النعمانية من توابع محافظة واسط .

وقد سألته رحمه الله عن مصادر شجرته ، فافاد بان هذا ماورثته من ابائي واجدادي ، كما هو طبقا لما عند ابناء عمي من آل المقرم وآل فضل ، وقد سألني ان اضع خطي على هذه الشجرة ، فامضيتها بعد ان تفحصتها بما فيه الكفاية واعتمدتها اذ اعتبرتها مكملة لتدوين ابن شدقم، اذ انه رحمه الله كثيرا ما اسهب في تدوين تفرع و لم يذكر الاخر غيره الذي يلتقي معه في أبٍ واحدٍ ، والملموس ان هذه الشجرة تعدادها من نوع القُعْدِدْ ، ولا ضير في ذلك ابدا.

ولكن صديقنا السيد محمد علي آل يحيى وهو قد دون ابـــناء عمه ال يحيى غيّر ما دونه الاجداد من باب الاجتهاد الشخصي ، وللتخلص من مسألة القعدد ، فنسب حســين هذا فجعله ابن يحيى بن محمد بن علي بن جعفر -انظر ص١٨- من هذه الطبعة في هذا الجزء.

مع العلم ان هذا لم يذكر ابن شدقم له ابناً الا ابراهيم ، بينما السيد محمد علي المذكور ادعى ان له خمسة ابناء منهم (حسين هذا) وهذه دعوى طالبناه بدليل لها قبل عشر سنوات . والان سنة ١٤٢٣ ، فلم يتمكن من ابــراز دليله. فعرفت ان دعواه تعود لنفســه هو فهذا احتهاد شخصي لايمكن الاستناد عليه. بينما ابن شدقم وغيره لم يذكر (حسين هذا) في اي مكان مهما كان . وليس بيدنا شيء ملموس إلا شجرة السيد سليمان الخطيب رحمه الله التي اعتمدنا عليها .

وطريقنا في اثبات الخطوط غير المدونة تاريخيا هو الاقرار على النفس ، فالاقــرار في ثبوت النسب حجة شرعية طبقا لرأي المذاهب الاسلامية . فاعتراف اخوة انسان ما من قبل اخيه او اخوانه ، يثبت نسبه شرعا .

١٧٤-محسن بن درويش بن ثابت : ذكر السيد ابن شدقم في (تز) لدرويش ولدين هما جمال الدين وجعفر ، و لم يذكر له محسناً هذا -صاحب الترجمة- كما لم يذكر له ابــناً باسم علي الاخضر الاتي ذكره.

اما بالنسبة للسيد محسن قد وضعناه كابن لدرويش طبقا لرأي القــدماء، واعتبرناه مكملا للسيد ابن شدقم في تدوينه.

١٧٥-علي الاخضر ابن درويش (دويس-خ.ل-) ابن ثابــت: كما قــلنا في الهامش (١٧٤) ان ابن شدقم لم يذكره في (تز) .

وقد شجرت علي الاخضر بن دويس الثاني ، معتمدا على مشجرة لدى ال زبيبة قد رسمت على مشجر قديم ، كان قد خط سنة (١١٧٠هـــ) والمشجر عليه امضاء السيد محمد

مهدي القـــزويني الحلي المولود ســـنة ١٢٢٢هــ والمتوفى ســـنة ١٣٠٠هــ. ثم في ســـنة (١٤١٠هــ) تمّ تجديد المشجر القزويني بمشجر جديد ألحقت به الفروع المعاصرة بـــعد ان عينت لاصحابها محل ألتقاء الاجداد طبقا لنسخة المشجر الوافي المخطوطة والتي رسمت قبل عقدين من الزمن، وقد عرض عليّ فامضيته . وهذا المشجر ذو عمود نسب ذكره المرحـــوم ناجي وداعه الشريس في كتابه العشائر العربية ص١٦٩، قد اورد لهم عمود نسب مطرف ، والفرق بن العمودين (١٣) ظهرا. وبعد ان حققت بـــينهما ، وجدت ان الادلة الشـــرعية بشهادة عدول الاسرة وتواتر النقل عن الشجرة القزوينية ونصها على عمود النسب القعدد ، لذا اخذنا عمود نسب الشجرة الاولى (التي امضاها السيد القزويني) فأعتمدنا عليها.

والسيد علي الاخضر : منه ينحدر سادة اجلاء . يتمركزون بالســـكن في النجف وضواحيها بعد ان نزحوا من الحلة السيفية موطنهم الاصلي قبل عدة قرون . وهم ال زبيبة ، وال حسن سكنت محافظة المثنى حاليا.

١٧٦ –شبر بن يعقوب : يقال لولده البو شبر . في العراق ايضا اسرة تعرف بآل شبر من ال المشعشع ، ذكرناهم في ج١ ص٣٨ من هذا المشجر . وتوجد اســـرة عربـــية علوية عراقية تعرف بال شبر من ذرية الامام علي بن الحسين(ع).

١٧٧ –عطيفة بن كمال الدين بن هاشم : هو جد السادة ال عطيفة سكان ناحـــية المدحتية المعروفة اليوم بناحية القاسم .

ذكره في (دة) ، وقال :يقال لولده ال عطيفة :

(قلت) وال عطيفة هؤلاء هم غير ال عطيفة الاسرة الحسنية التي سكنت بلد الكاظمية ، وهم ذرية عطيفة بن رضاء الدين بن علاء الدين بن مرتضى بن محمد بن الشـــريف حميضة امير مكة (ت: ٧٢٠هــ) ابن الشريف ابي نمّا الاول (ت:٧٠١هــ) الذي يرتقـــي نسبـــا للامام الحسن السبط(ع).

١٧٨-يحيى بن عباس بن محمد: هو من ال عطيفة الموسوية، احد الخطباء في المدحتية ، بارع في فنه ، واشتهر بين اقرانه باسلوبه العذب المشوّق.

١٧٩-زيارة بن كمال الدين بن هاشم : يقال لولده ال زيارة ، كما صرح به في(تز).

(قلت) وال زيارة هؤلاء من سادات الجزائر في جنوب العراق ، وبعضهم يسكن عربستان ، يعرفون بالطنيزات ، وهم يمتازون بالتمسك في عروبتهم .

واعلم انهم غير ال زيارة الاسرة العوادية التي ذكرناها في ج١ من هذه الموسوعة . فانتبه فان هذا من موارد المؤتلف والمختلف.

١٨٠-حاكم بن محسن بن درويش : لم يذكره في ((تز)) ، وانما ذكر هذا اللفظ والنسبة ، في تعليقة وردت في((تذ)) ، وهذه التعليقة ليست بخط المؤلف ، والظاهر انها كتبت فيما بعد ، اذ وقفنا على خطوط كتبت في هذه النسخة المتداولة اليوم -١٤٢٣-هـ المصورة ، هي اصلا لم تكن للمؤلف ، اذ ان سنة وفاته واضحة وهي سنة ٦٢١. فعلى الباحثين الاعتماد على نسخة التذكرة الاخرى.

وعلى اية حال ان حال هذا الخط كحال غيره ، وقد اورد من ادخل هذه التعليقة ذيلاً متأخراً لمحسن بن درويش . وجاء في التعليقة التي وضعت بجاور اسم حاكم : (يعرف حامد النجفي الموسوي يسكن النجف الاشرف واسرته في الكاظمية وبغداد والخالص وبلد كما هو معروف) فهذه التعليقة لأنسان متأخر جداً بينما المؤلف توفى سنة ٦٢١هـ.

١٨١-جواد بن علي بن محسن : يسكن احفاده حاليا في مدينة بلد من اعمال محافظة صلاح الدين.

١٨٢-محمود بن محمد بن علي : تسكن ذريته حاليا في الخالص من اعمال ديالى.

١٨٣-حسن بن حسين بن محمد : تسكن ذريته الكاظمية حاليا.

١٨٤-حمود بن حسين بن محمد : تسكن ذريته في منطقة الاعظمية من توابع بغداد.

١٨٥-اسود بن شرف الدين بن زيارة : لم يذكره في ((تز)) وانما ذكرناه على ورقة كتبت لأســود هذا وذكر له هذا الذيل ، واعتبرناها مكملة لما دونه في(تز) والعلم عند الله تعالى .

١٨٦-محسن بن شبر بن عبدالله : ورد ذكره في التعليقة التي اشــرنا لها في الهامش رقم (١٨٠). وهي تعليقة النصراوي على (تذ) ولا اعلم من يكون هذا النصراوي.

١٨٧-شبر بن حسين بن محسن: بــاسمه عرف بــيت كثير العدد في هور الحمار جنوب العراق بال شبر. وله ذرية تسكن حاليا في النجف الاشرف.

١٨٨-يعقوب بن يوسف بن كاظم : باسمه سميت ذريته ، فعرفت بال يعقــوب ، كانت مساكنهم هور الحمار ، وحاليا بعضهم في سوق الشيوخ ، ومنهم من انتشر في ذي قار المحافظة وغيرها .

وفيهم العدد، لكنهم على غير اتحاد ، كل واحــد منهم ينادي يانفســاه، اذ كل من شاهدته منهم ، وطلبت منه ان يقــدم عرضا مدعوما بــتوثيق مايدعيه ، يذهب و لم اره ، ولافرق بينهم بين المتعلم وغيره.

ولانهم هكذا ، عمدت الى الاختصار في تدوينهم ، من بـــــاب الحفاظ عليهم من الضياع التاريخي ، وعند الله تعالى احتسب هذا . سيما اذا علمت ان جدهم محســن بــن درويش-راجع المشجر ص٢٢٣- لم يدون ، وقــد ذكرناه طبقــا لدليلنا الذي اعتمدناه ، راجع الهامش رقم -١٨٠- ، فقد يكون جدهم القديم كما هو حال المعاصر منهم اليوم.

١٨٩-درويش بن يعقوب بن يوسف : دونا اسماء ابناء يعقــوب طبقــا لتعليقــة النصراوي على (تذ) ، و لم يذكر له ابناً باسم درويش.

وفي سنة (١٤١٥)هــ، حضر في مكتبتنا الوثائقية في النجف الاشرف ، السيد جواد

بن السيد مهدي ، ومعه السيد يوسف بن السيد حميدي، وقدما تفصيلا لاسرتهما المعروفة باسرة ال نوح ، على انهم من ذرية نوح بن درويش بن يعقوب المذكور ، ومعهما صك وقفية كانت قد كتبت سنة (١٣٣٠)هـ على انهم من ذرية السيد يعقوب المشار اليه.

ثم بعد فترة حضر عندنا السيد جواد بن السيد مهدي ومعه ورقة بها نسبهم من نوح جدهم الى يعقوب وحتى يتصلون بالامام موسى الكاظم(ع) ، وقد اخبرني بانه جلبها من السيد عبدالحسين بن درويش بن عباس ال نوح من ال يعقوب الساكن في محافظة القادسية ، يقول انه ورث هذا النسب من اب عن جد، فاذن تقع العهدة الشرعية عليهما فيما أقراه.

وفي (١٢) محرم لسنة (١٤١٦)هـ زارني السيد باقر بن السيد حسين ال يعقوب من اهالي سوق الشيوخ وبصحبته ولده السيد جعفر ال يعقوب ، فعرضت عليه ورقة نسب ال نوح هؤلاء ، ووصية السيد عيسى بن السيد مهدي ال نوح ، فأقر النسب وثبتهم ، وقال: (نحن جميعا من ذرية يعقوب ، فهم تفرع ، ونحن تفرع آخر، وكلانا يتحد مع الاخر بجد واحد).

وبذلك شارك السيد باقر المشار اليه ، كل من السيد جواد والسيد يوسف المذكورين اعلاه ، بالعهدة الشرعية في رواية هذا النسب، وفي سنة (١٤٢٢)هـ ، حضر السيد جعفر بن السيد مهدي وهو اصغر سنا من اخيه السيد جواد المذكور . وكان معه مشجرا رسمه طبقا لما كتبناه في الطبعة الاولى لكتابنا المشجر الوافي ، يروم تجديده وتأييده، فوجهناه بان يجمع تفرعات اسرته لكي نسمع منهم روايتهم لنسبهم ، وان يقدموا ما عندهم من وثائق تخص شؤونهم ، حتى نحفظها لتكون لنا عونا لما اخترناه بشأنهم ، ولكنه كغيره من ال نوح ، لم يلتفت لاهمية ماقلنا له ، فذهب و لم نره ، لذا بقي تدويننا لدرويش بن يعقوب يعتمد على رواية السيد جواد بن السيد مهدي فقط، وما لازمها مما وضحناه ،وليس السيد جعفر المشار اليه الوحيد من ال نوح الذي لم يقدم الى اسرته ما ينفعها، بل وقفنا على غيره من اسرته ايضا، ومن الموسويين العدد الكثير الذي لايهتم الا بما يلبسه ويأكله.

١٩٠-يوسف بن حميدي ال نوح : ولد سنة ١٩٤٢م في سوق الشيوخ ، ولازال ساكنا بها ، زارني في ١٧ ذي الحجة سنة ١٤١٥هـ بصحبة ابن عمه السيد جواد ال يعقوب ، فألفيته مهتما بتاريخ اسرته ويسعى الى عدم ضياع الاجيال القادمة . و لم اشاهده بعد سنة (١٤١٥)هـ.

١٩١-عيسى بن مهدي بن محمد : شاهدت له صكاً وهو عبارة عن وقفية كتبت سنة ١٣٣٠هـ، وقف كل املاكه قربة الى الله تعالى واناط التصرف بيد السيد مهدي. وقد شهد على ذلك جمع كثير من اهالي سوق الشيوخ وفيها اثبات نسب المترجم وكونه من ال يعقوب . وكانت لولده السيد مهدي منزلة رفيعة وجاه عظيم عند القبائل العربية في سوق الشيوخ وغيرها ، ومن بعده تعاملت تلك القبائل مع ذريته بناء على ماكان هو يتمتع به من وقع في نفوسهم .

وطبقا لهذه الوقفية ، فقد ثبتت السيادة الشرعية عندي لهذه الاسرة .

١٩٢-جواد بن مهدي بن عيسى ال يعقوب : ولد في سوق الشيوخ سنة ١٩٤٢م وبها نشأ وتعلم ثم هبط النجف الاشرف فأخذ من معينها نصيبا من المقدمات ، وقفل راجعا الى مدينته للوعظ والارشاد ، له مكانة سامية لدى ارحامه ومجتمعه . وبفضل الجهود التي بذلها من اجل تدوين وتوثيق اسرته استطعت الكتابة عن ال نوح من ال يعقوب ، فقد زارني سنة ١٤١٥هـ بصحبته ابن عمه السيد يوسف ال يعقوب ومعه وصية جده السيد عيسى وتشجير لاسرته ، ثم واصل الزيارات من اجل اعطاء ادق واصوب المعلومات عن فروعهم المعاصرة ، وقد شغل مكانة أبيه اذ له ديوان عامر للاصلاح والخير . وهو اكبر اخوته . و لم يحضر مع اخيه السيد جعفر عند عرض مشجرته لتأييدها.

١٩٣-حسن بن عيسى بن مهدي : كان من اعلام السادة في سوق الشيوخ ، له مكانة اجتماعية وجاه ، وديوانه تفض به النزاعات العشائرية.

١٩٤-عوسج بن نعمة بن علي الاخضر : هو جد ال عوسج ، الاسرة الموسوية التي سكنت الكوفة ، وقد اعقب ولده(عبد) المعروف بالحداد وذلك كما في ((شب)) .

١٩٥ –خلف بن يوسف بن عبد الحداد : يسـكن احـفاده حـاليا في الكوفة ، والنجف ،ومنطقة الغزالي من توابع ناحية القادسية من اعمال محافظة النجف اليوم.

١٩٦ –صريع بن فليح بن حسن : هو جد ال صريع ،مسـاكنهم اليوم في قـضاء الشامية من اعمال محافظة القادسية ، وقد انتشرت ذريته من حفيده السيد اعريب بن حسين بن صريع المذكور.

١٩٧ –هاشم الحداد بن عبد بن عوسج: هو الملقب بـ(ابو زبيبة) وقد روت اسرته روايات عديدة لسبب هذا اللقب ، كان من اهل عصر مطلع القرن السابع عشر الميلادي ، وقد كتبت له وثيقة نسب سنة (١١٧٠)هـ ، فشهد بها جملة من العلماء تقدست اسرارهم ، ومن خلال هذه الشهادة يظهر ان المترجم كان يحظى بتقدير مجتمعه .

ومن العلماء الذين شهدوا له بصحـة النسـب ، السـيد مهدي القـزويني الحلي المتوفى(١٣٠٠)هـ ،والشيخ جعفر بن الشيخ باقر محبوبة ، والشيخ محسن الرازي المعروف باغا بزرك الطهراني صاحب الذريعة ، وبناء على شهادتهم رحمهم الله تعالى لانهم من علماء هذا العلم ،وشهادة من سبقهم ممن امضى هذا النسب، فقد دوّنا خط جد السـيد المترجم وهو السيد علي الاخضر الذي لم يدونه ابن شدقم في((تز)) واعتبرنا هذه الوثيقة هي مكملة لبحث السيد ابن شدقم رحمه الله .

١٩٨ –خميس بن هاشم الحداد بن عبد : تسكن ذريته اليوم في السماوة ويلقبونهم بال السيد حسن .

١٩٩ –محمد بن حبيب بن هاشم : هو جد ال زبيبة في النجف ،وتقول اسـرته هو صاحب الخيول الحمدانية ، والتي اشتهرت عند القبائل العربية .

كان متوليا لمقـام الامام الصادق (ع) الذي كان داخل سـور النجف الاول الذي اصبح اليوم ضمن منطقة التعمير الجديد من جهة محلة العمارة القديمة .

٢٠٠-مصطفى بن جواد بن موسى : ذكرناه في الطبعات السابقة و لم نقف على ذريته ، ثم بعد ذلك اتضح لنا ان احفاده هم ال هاشم في ذي قار مركز المدينة . و لم ينكشف لنا هذا الطريق الا بعد دراسة مستمرة دامت اكثر من ثلاث سنوات . فسجلنا احفاده طبقا لرأينا التحصيلي العلمي الذي انفردنا به كما انفردنا في غيره ممن هو مؤشر كل في موقعه.

٢٠١-هاشم بن جواد بن مصطفى: ولد سنة ١٩٣٥م ، وتوفي والده سنة ١٩٥٢م. وله عم اسمه حسين متخلف عقليا وتوفي السيد المترجم في ١٨ / شعبان / ١٤٢٣هـ في ذي قار ودفن في النجف.

٢٠٢-رضا بن جواد بن موسى: ذكرنا ذريته ، وعينا اتصاله النسبي بالسيد جواد بن موسى ، طبقا لرأينا التحصيلي المستند على بعض القرائن ، وقد حققنا في هذا الاتصال لفترة طويلة من الزمن .

٢٠٣-محمد بن نوري بن محمد : ولد في النجف ١٩٥٩م وبها اكمل تحصيله الدراسي النظامي ، ثم حصل على بكلوريوس في الطب ، بعدها حاز على الدكتوراه في طب المجاري البولية فاختص بها والان هو يعمل في النجف باختصاصه . لنا معه علاقة حميمة ومحبة خاصة.

٢٠٤-زهير بن مهدي بن محمد : طبيب اختصاص في الاطفال ولد في النجف عام ١٩٥٣ . يمارس عمله في كربلاء منذ عشرين عاماً .

٢٠٥-عبدالمطلب بن حسن بن حسين: تعرف ذريته بال الشرع في قضاء الشامية التابعة لمحافظة القادسية . وهم ابناء السيد حسن الشرع بن علاوي بن محمد بن هاشم بن عزيز بن عبدالمطلب المذكور.

٢٠٦-امان بن حسين بن محمد : كانت ذريته تسكن منطقة خان المصلى قرب النجف الاشرف مع عشيرة الحواتم ، ثم هاجروا الى النجف فسكنوا محلة العمارة احدى محلات النجف القديمة ، بعدها تفرقوا في المدينة .

٢٠٧-علاوي بن محمد بن هاشم: تسكن ذريته قضاء الشامية حاليا.

٢٠٨-حسين بن علاوي بن محمد: الملقب زازان ، من خطباء المنبر الحسيني، توفى دون عقب.

٢٠٩-حسن بن علاوي بن محمد: الملقب بالشرع ، ومنه سرى اللقب لاسـرة ال الشرع في الشامية . كان عالما فاضلا قائما بالوظائف الشرعية في الشامية وبقي احفاده فيها حتى اليوم .

٢١٠-عبدالصاحب بن حسن بن علاوي الشرع : كان من اهل الورع والزهد ، يسكن الشامية ، وقد توفي عن عقب كثير لها .

٢١١-عكيلي بن عزيز بن علي: تعرف ذريته بال عكيلي ، مسـاكنهم ناحـية القاسم ، لهم مكانة وجاه لدى العشائر.

٢١٢-شعنون بن حسين بن يحيى: تعرف ذريته بال عيسى، نسبة للسيد عيسى بن حسين بن شعنون المذكور. مساكنهم ناحية الدغارة . وتوجد عشيرة غير علوية من عرب العراق تعرف بال عيسى مساكنهم ضواحي الكوفة.

٢١٣-معتوك بن عبود بن حسين : تعرف ذريته بـال معتوك، وذلك نسبـة له . مساكنهم قضاء الهندية . وقد سرى هذا اللقب لذرية اخوة السيد معتوك وذراريهم حـتى اليوم.

٢١٤-عبد بن عباس بن عبود : يسكن احفاده الكوفة حاليا وفيهم العدد والكثرة.

٢١٥-هاشم بن جاسم : ذريته مساكنهم مدينة الكوفة.

٢١٦-حيدر بن جاسم : يسكن الدغارة حاليا.

٢١٧-طالب بن جاسم: ذريته في الكوفة.

٢١٨-مرزه بن حسين بن علي: ذريته في مدينة الكفل حاليا.

٢١٩-حمادي بن حبيب بن محمد : ذريته في قرية الحمام التابعة للصليحية من توابع النجف.

٢٢٠-عباس بن حبيب بن محمد : يقال لولده ال عباس، كان يمتهن الصباغة فعرف بالسيد عباس الصباغ ، وسرى لقب الصباغ الى ذريته فعرفوا بال الصباغ . وهم من سكنة ناحية العباسية على مقربة من الكفل. وفي العراق اسرة عربية غير علوية تعرف بال الصباغ . فالصباغة والصياغة والحدادة والنجارة ، مهن يعرف بها كل من زاولها عبر الزمن.

وكذلك العاهات ، كالخرس ،والعرج ، والاصم ، فهذه الفاظ لقـــب بها احداد ، ذريتهم الان عشائر واســـعة ، فمثلا فلان الاخرس ، فهذا يكون علوي والعكس كذلك ، والعلوي قد يكون موسوي ، او حسيني ، او حسني ، او من ذرية العباس بن عبـــدالمطلب . فكل واحد منهم له اصله الخاص به . فمن غير المألوف بل من التحاوزات التي لايتســـامح معها الدين والعلم ، ان تجمع في اصل واحد من منبت واحد . كما حصل اليوم في بلادنا – ١٤٢٣هــ- اذ يوجد في السادات الموسوية شخص اسمه (ابـــو الفتح الاخرس) وهو جد السادة الخرسان الاسرة العلمية النجفية ، فلأن لقبهم الخرســـان نسبـــة لجدهم ابـــو الفتح الاخرس، حاول بعض من لاعلم له ، بل ليس من العلماء اصلا ، بل حـــتى ولا تعرف له اي هوية علمية ، ان يجعل كل من لقبه (الخرسان) عليه ان يقحم نفسه بابي الفتح الاخرس حتى ولو ان لديه وثيقة صريحة الدلالة واضحة الانتماء ، بـــاتصاله بجهة اخرى، ففرض عليه هذا وامثاله ان يترك وثيقته ونصه وان يلحق نفسه بابي الفتح الاخرس . علما بان ذرية ابي الفتح الاخرس كأهل مكة ادرى بشعابها . وانه اعقـــب ابـــنا واحـــدا هم ذريته لذا على العالم الاسلامي التأكد من كل من يحمل هذا اللقب خوفا ان يكون من باب هذا الاقحام . فهذه طامة كبرى ليست الوحيدة التي حصلت ، بل حصل غيرها ايضا الشـــيء الكثير في مجتمعنا من سنة (١٩٩٠ إلى ٢٠٠٢)م.

٢٢١-موسى بن علي بن محمود : تعرف ذريته بالكوفة بال يحيى . وقد نزح السيد موسى من الحلة على اثر جفاف النهر الذي كان يسقي اراضيه منه، وسكن منطقـــة البـــو حداري في الكوفة ، ومنها انتشروا في محافظة النجف وضواحيها .

٢٢٢-بناي بن حميد ال يحيى : ذريته في ناحية الحرية. من ذريته احمد وحمزة ابنا حميد بن بناي ، ماتا غرقا بنهر الفرات دون عقب.

٢٢٣-عبداليمة بن راضي : عقبه بالحرية التابعة للكوفة.

٢٢٤-محمد بن راضي ال يحيى : ذريته تسكن مدينة الديوانية ،مركز المدينة .

٢٢٥-محمد علي بن يوسف ال يحيى: ولد بالكوفة ١٣٦٥هـ ونشأ بها وتعلم في المدارس النظامية ، ثم ولع في متابعة نسب اسرته البو يحيى واتجه لمعرفة ذرية السيد جعفر الخواري الذي يرتقي نسبا له..فكتب عن احفاد الخواري . التقيت به سنة ١٣٩٥هـ فاعطاني نسبه هذا المدون ، حققته فوجدته مطابقا لكل مشجرات ال يحيى وبقية التفرعات الخارجة من عقب السيد حسن بن حسين بن ثابت بن يحيى بن دويس بن عاصم بن حسن بن محمد بن علي بن سالم الخ النسب. ثم ألتقيت به سنة ١٤١١هـ فاعطاني نسبه مكتوبا بخطه على انه ((محمد علي بن يوسف بن عبد بن طارش بن موسى بن علي بن محمد بن يحيى الثالث بن حسن بن حسين بن يحيى الثاني بن محمد بن علي بن جعفر بن دويس الخ النسب)). ولما طابقت هذا النسب مع مشجرات الخواريين وجدته لايطابق . ووجدت ان النسب الاول مع انه قعدد الا انه اصح.

والسيد محمد علي ال يحيى لما كتب عن اسرته صار يتوسع في ذرية السيد جعفر الخواري فقط فوضع بحوثاً خطية هي : التحفة الذهبية في اعقاب السادة اليحيوية، مطالعات في انساب الاشراف الخواريين ، تراجم الرجال من بني جعفر بن موسى.

وقد اجتمعت به عند تدويني انساب الخواريين فوجدته مترددا لايستقر على رأي ، بل لمست انه يميل إلى الرأي المنفرد في كتابته ، وهذا ما وقفت عليه عند اطلاعي على مشجرة واسعة رسمها لال يحيى حولها الى كتاب عنهم ، قد ألحق فروعاً بها لم اقف على أي دليل يؤيد هذا الالحاق سوى انهم من السادات .

٢٢٦-حسن بن مراد ال يحيى: ذريته تسكن حاليا مركز مدينة الحلة.

٢٢٧-فليح بن درويش بن محمد ال يحيى : معقب وذريته مساكنهم منطقة خيكان من الحلة.

٢٢٨-مهدي بن هادي ال يحيى : المولود سنة ١٣٥٢هـ في محلة المهدية بمدينة الحلة، يحتفظ بمشجر في انساب اسرته ال يحيى الساكنين في بابل والقادسية والنعمانية وواسط وخاقان والعزيزية .

٢٢٩-جبار بن حسين ال يحيى : معقب وذريته في خاقان.

٢٣٠-لطيف بن حسين ال يحيى: عقبه في مدينة الديوانية.

٢٣١-امانة بن حسين ال يحيى: معقب وذريته في خاقان .

٢٣٢-خضير بن جبر بن فليح ال يحيى: عقبه بالديوانية وخاقان .

٢٣٣-محمود بن مراد: يعرف بالاعرج ، يسكن احفاده في مدينة الحلة يعرفون بال حميد.

٢٣٤-حميد بن علي بن محمود: تعرف ذريته بال حميد.

٢٣٥-محمد بن خلف : تسكن ذريته محافظة واسط مركز المدينة.

٢٣٦-عباس بن حمد بن حسين : قال السيد عباس الخطيب بن عبود بن جاسم ، انه جاء رجل من منطقة سدة الهندية وادعى انه من اولاد عباس المذكور . علما بان عباس بن حمد هذا مفقود الاثر لا يعلم عن حاله شيئا . وفي هذا العام ١٤١٤هـ اخبرني السيد محمدعلي ال يحيى انه عثر على ذرية السيد عباس بن حمد ، ثم بعد ذلك اعطاني ذرية عباس بن حمد بخطه ودونتها نقلا عنه . وفي سنة ١٤١٩هـ علمت ان السادة ال مودة في الكاظمية هم من ذرية السيد عباس المذكور ، وطبقا للوثيقة المرقمة (٢٤٠) في مكتبتنا ان عباس هذا اعقب لولد واحد هو علي وهو الذي في عهده عرفت ذريته بال مودة ، اذ كان حامل اللقب هذا يتعامل مع (الموديل) وهي كلمة افرنجية تعني تغير شكل الشيء من سنة الى اخرى.

٢٣٧-عباس بن عبود الخطيب: كان من خطباء المنبر المشهورين في مدينة الحلة . لازال عقبه بها.

٢٣٨-باقر بن محمود : معقب وذريته في بغداد.

٢٣٩-عبدالكريم بن حسون بن علي: معقب وذريته في العزيزية التابعة لمحافظة واسط.

٢٤٠-عبدالرضا بن حسون الخطيب: ولد ببغداد سنة ١٢٧٠هـ ، بعد ان انتقل لها والده من الحلة. وتوفي سنة ١٣٤٧هـ. وال الخطيب هؤلاء من ال يحيى نسبا، ولايوجد غيرهم بهذا اللقب في النعمانية . وفي العراق عدة اسر تعرف بال الخطيب ، لان الخطابة لقب وليس بنسب ، فيعرف بالخطيب من هو علوي وغيره. ومن خلال استقصائي لكل من لقب بالخطيب في العراق، وجدتهم من عربه وسكانه من زمن بعيد جدا.

٢٤١-محمد بن عبدالرضا الخطيب: تسكن ذريته حاليا في بغداد العاصمة والنعمانية.

٢٤٢-سلمان بن عبدالرضا الخطيب : عالم فاضل ، وخطيب مبدع ، وواعظ مرشد . قائم بالوظائف الشرعية في مدينة النعمانية وكيلا عن مراجع عصره. كان(ره) كثير الاعتداد بمظهره وذلك لاظهار نعمة الله تعالى عليه ، فمن يشاهده فكأنما ابصر العزة العربية والشمم فيه . نزلت عنده ضيفا سنة ١٣٩٥هـ وعرض عليّ مشجرا قديما كان يحتفظ به ، وقد سجلت كثيرا من المعلومات عن ال يحيى عنه ، ولديه مشجر اخر سألني(ره) ان اضع خطي عليه ففعلت لثبوت نسبه ومطابقته لكل المصادر القديمة ، ووضوحه كالشمس . توفي في النعمانية سنة ١٤٠٠هـ ودفن في النجف.

٢٤٣-حبيب بن سلمان الخطيب ال يحيى : عالم، فاضل. ولد بالنعمانية سنة ١٣٦٤هـ ، ونشأ في حجر والده وشب على الفضيلة في ديوان والده ، وتعلم وسار على

خطى والده(ره) ،فاشتغل في طلب العلوم الدينية حتى نال مايصبو اليه ، وحاليا قائما بالوظائف الشرعية وامام جماعة في مدينة النعمانية، ووكيلا من المراجع الدينية.

والسيد حبيب له وقع في نفوس ال يحيى وغيرهم من ذرية السيد جعفر الخواري ، واليوم هو وجه السادة ال يحيى وموجههم ، لدالته عليهم لمايمتاز به من صفات تجعله من اهل الرأي والاستشارة ،وايضا لدى سكان مدينته .اطال الله بعمره ووفقه الله لرعاية مصالح الناس . له مؤلف طبع عام ١٣٨٤هـ وهو من تراث الشيعة .

والجدير بالذكر انه لاتوجد علاقة نسبية بين البو يحيى اسرة المترجم وعشيرة البو محمود ، كما ذهب الى ذلك بعض من ليس له دراية ، اذ لكل منهما عمود نسب يختلف عن الاخر ويلتقي به بالامام الكاظم(ع).

٢٤٤-السيد محمد علي بن السيد سلمان الخطيب : ولد بالنعمانية سنة ١٣٤٦هـ ، ونشأ بها ، وتعلم بالمدارس النظامية حتى حصل على شهادة القانون ، وقد عين قائمقام في عدة اقضية ، بعدها مارس مهنة المحاماة بنجاح الى ان توفى سنة ١٤١٣هـ ، وله عقب بالنعمانية .

٢٤٥-فاتك بن علي بن سالم : قال((كشص)) فاتك يقال لولده الفواتك . وقد اورد له ابنين هما علي ورايق ، وذكر للاخير ذيلا . اما ((تز)) فقد اورد لفاتك هذا ابنا هو هاشم وذكر له ذيلا طويلا جدا . وذكر لفاتك عدداً من الابناء . وجاء ((حض)) الذي رسم لفاتك من البنين : رايق وعلي ، عمر الواصلي وهاشم . فهو قد جمع الحالات الثلاثة السابقة بحالة واحدة . ثم انه اورد اسم فاتك وانزله من عمودي نسب كلاهما يرفعه الى علي الخواري احدهما من ولده الحسن والاخر من ولده موسى((انظر ص٣١ من (حض))) وقد اعتمد ((حض)) في ذكر عمر الواصلي على مؤلف ((تز)) ولكن عند مراجعتنا الى (تز) لم نجد (عمر الواصلي) ولا ذيله. وفي كل الاحوال قد حصل تداخل في الاسماء التي رسمها ابن شدقم في ((تز)) مع الاسماء التي رسمها ((كشص)) فحواها واحد.

وقد دوّنا ذرية فاتك على مصادر الاثبات التالية : عمد، تذ، طق، تز، هذا بالنسبة للاصول الى عصر السيد ابن شدقم مؤلف (تز) اما عصر مابعده حتى عصرنا . فعلى وثائق الأسر التي ترتقي نسبا له ، ومخطوطاتهم ، ومحفوظهم المتوارث . وقد حذفنا من الطبعتين السابقتين خطاً من خطوطه المتأخرة وذلك لورود الشك في اتصال فروعهم المتأخرة اذ ألتحق بهذا الخط المحذوف عدد من البيوت التي هي من غير العلويين ولصعوبة الفصل بينهما حذفنا الجميع توخيا من اختلاط الامور.

٢٤٦–علي بن فاتك: قال في (عمد) انه درج دون عقب . ولكن في(طق) ص١٩٤ ، قال انه اعقب ابو شهاب يحيى.

٢٤٧–عبدالمقصود بن عبدالباقي : المعروف ((خضر الواصلي)) نسبة لجده . قال في ((تذ)) : السيد عبدالمقصود خضر، صدر له القرار بتعيينه وكيلا لعموم السادة الاشراف بعموم مديرية الجيزة بتاريخ ٢٥ ربيع الاول سنة ١٣٥٠هـ.

وقد اورد((حض)) سلسلة نسب السيد عبدالمقصود معتمدا على ((تذ))، وقد شاهدت في المشجر الذي رسمه العلامة النسابة السيد عبدالستار الحسني العلاق باشراف السيد بهجة الدين الالوسي المسمى بـ((شجرة الانوار في سلالة الائمة الاطهار)) قد اكد ذلك ودون بها .

٢٤٨–جويبر بن سهل بن علي: ذكره في ((زر)) و((تز)). كما ذكره كمال الدين في انساب الطالبيين .

٢٤٩–منصور بن خلف بن فهد : قال في (كشص) : كان من وجوه السادة الحجازيين .

٢٥٠–علي بن فاتك بن هاشم: ذكره ((تز)) واورد له ذيولا متأخرة، من بعضها اسماء تشابه للاسماء التي ذكرها ((عمد+تذ)) على انها من ذرية خلف بن رايق بن فاتك بن علي مما يتحير المختص في امرها ، وبسبب هذا التشعب والاختلاط فيما دونه ((تز)) الحقنا ذيوله بالاصول التي رسمها صاحب العمدة والتذكرة .

٢٥١-فاتك بن هاشم بن هشيمة بن هاشم : ورد ذكره في كل المشـــجرات التي اطلعت عليها لعدد من الاسر الاتي ذكرها من نسل فاتك هذا. كما ذكره ((تز)) واورد له ذيولا طويلة ، الا انه اورد تلك الذيول مرتين ، الاول:من نسل فاتك هذا ، والثاني من نسل فاتك بن علي بن سالم بن علي بن صبرة . ولكن مؤلف ((تز)) عاد وقال : في ص٣١٤ ج٢ من النسخة المصورة الموجودة بالنجف في مكتبتنا الوثائقية، (اقول: (والقائل ابن شدقم) قد حصل عندي اشتباه بين ان يكون علي ورديني وخلف ورايق ابناء فاتك هذا او انهم ابـــناء فاتك بن علي بن سالم بن صبرة المتقدم ذكره فاثبت الواسطة لان العمل بنسخة النقـــصان اهمال بخلاف نسخة الزيادة لانها شاملة العمل بها لحصول المطلوب والله تعالى اعلم).

هذا من جهة ومن اخرى ان ((تز)) كثير التشـــعب مما يولد تداخلات وتشابـــك في الاسماء المتشابهة . كما اشار لذلك مؤلف ((تز)) في ص٧٧٧ بقوله : (وربما قد حـــصل مني سهو في ترتيب الاسماء لكثرة تشعبها).

فالسيد ابن شدقم اثبت ان الاشتباه في(علي ورديني، خلف ورايق) و لم يذكر ســـالما من ضمنهم ، بل جعله من المسلمات ومن الامور السالمة من الاشتباه.

لذا فالســـــــــادة : ال الصافي النجفي ، وال عطية ،والزوامل ، وال موزان وغيرهم المنحدرون من نفس السلالة ، هم ابناء فاتك بن هاشم المذكور ، وليس ابناء فاتك بن علي رأسا دون واسطة.

وقد ذكره دون واسطة الشيخ النسابة محمد مهدي الفتوي في حديقة النســـب. و لم احد من يروي عنه هذا الامر ، لمعارضته للمرجحات اعلاه.

وقد نسب بعض المعاصرين هذا الادعاء اليه دون التلميح للشـــيخ الفتوي وما اكثر مايحصل في هذه الايام من هذه الامور ، فصار سرقة اراء القدماء من اخلاق هذا العصر عند البعض.

ومن المعاصرين النسابة السيد مهدي بن السيد عبداللطيف الوردي الحسيني ، قد خط نسب ال عبدالعزيز الذي منه ال الصافي النجفي في كتابه معجم الالقاب في معرفة الأسـر والانساب . وفي كتاب عقبـان الدراري في ذراري جعفر الخواري. وفيها الهم من نسـل هاشم بن هشيمة بن هاشم . وايضا رسم السيد الوردي مشجراً للسادة ال الصافي النجفي سنة ١٣٩٥هـ بخطه وشجرهم من السلسلة اعلاه ، وعندي نسخة من تلك الشجرة.

وعلى اية حال هذا الادعاء ((وهو ان هذه الاسر ليست من هاشم بن هشـيمة بـن هاشم)) يتعارض وينافي لما ذكره ابن شدقم وينافي ماورد في مشجرات السـادة اعلاه التي توارثوها من الاجيال ، وينافي ما ذكره السـيد محمد الامين في الوجيز ، فانا اعرض عنه ، وأسير على ما سار عليه الاباء والاجداد ، ولحصول هذا اللبس نبهت عنه هنا ، تذكرة لاهل الفن والخبرة.

٢٥٢-محمد بن حمدان بن راشد: ذكر عقبه السـيد مهدي الوردي الكاظمي في مشجر رسمه لال الصافي النجفي ، وايضا اورده الحجة السيد محمد امين الصافي في مخطوطته الوجيز في احوال ال عبدالعزيز.

٢٥٣-شهوان بن محفوظ بن ثابت : ورد في مشجرة ال عبد العزيز القديمة المحفوظة في مكتبتنا برقم(١١٤١)، ان شهوان له اعقاب في هجر لم نعرفهم.

٢٥٤-حسن بن علي بن محفوظ: ورد في مشجرة ال عبدالعزيز المذكورة في الهامش رقم ٢٥٣ ، ان حسن هذا له أعقاب بالموصل لم نعرفهم .

٢٥٥-زامل بن صالح :كان يسكن اراضي الزرفية انتشر احـفاده واسـتوطنوا الجنوب العراقي وغيره من اراضي العراق . وباسمه عرفوا بالسادة الزوامل ، مساكنهم حاليا قضاء الحي والرفاعي ، وعبرة ال بدير وقلعة سـكر ، النجف والكوفة ، بـغداد وبابـل، وكربلاء. ومناطق اخرى . والزوامل من الأسر الكبـيرة جدا التي انتشـرت بـالعراق ، وجاورت عشائر عربية كثيرة واختلطت معها عملا ومصاهرة ، لذا ذهب البـعض الى ان

الزوامل من تلك العشائر ، لذا حرصنا على عدم التوسع في بحثهم خوفا ان نقع في المحذور . وقد امتهن الزوامل الزراعة على نطاق واسع فتوفرت لهم من ذلك كميات كثيرة من الثروة الحيوانية التي ساكنوا العشائر من اجل الرعي ومصارعة الحياة.

والزوامل بيوت كثيرة متفرقة في العراق يصعب احصاء فروعهم ولاجل ذلك اكتفيت بذكر السلاسل النسبية لفروعهم حتى يتمكن من يريد الكتابة عنهم اكثر ان يعتمد على ما ذكرناه . فالمهم ذكر سلسلة عمود نسب اي بيت زاملي والباقي على البيوت الزاملية انفسهم ، من اجل ان تنتظم الاسرة الواسعة تاريخيا .

ومن بيوتهم الرئيسة : ال طلال ، البو اسعيد ، ال موسى ، ال سلمان ، ال احنين ، ال محسن ، ال صافي ، المطانشة . وعدد اخر يتفرع من البيوت اعلاه . والرئاسة العامة في السادة الزوامل كانت ولا تزال في بيت ال طلال.

٢٥٦-مهدي بن ناصر بن منصور : يعرف بـ(حيثوم) ، وهو اول من هاجر الى النجف وسكن محلة المشراق من السادة البو خليف .

٢٥٧-فرحان بن عيسى بن وناس : كان والده السيد عيسى الرجل المطاع عند البو اسعيد . من وجوه السادة الزوامل . له مكانة في الوسط العشائري . ولما توفى شغل محله ولده السيد فرحان ، نزلت عنده ٣محرم سنة ١٤١٤هـ ، لغرض الوقوف على اعقاب البو اسعيد. فقدم ماعنده من المعلومات . وعلمت بانه من وجوه البو اسعيد، وله مكانة وسمعة في مدينة العزيزية . من توابع واسط.

٢٥٨-ناظم بن المحسن بن رضا: كان والده رئيس السادة الزوامل العام. له مكانة وسمعة وجاه لدى العشائر العربية في ربوعهم . ولما توفى شغل محله ولده السيد ناظم ،فقام بما كان عليه والده.

٢٥٩-سلمان بن محمد بن حسين : باسمه عرفت ذريته . في عام ١٤١٥هـ حضر

في مكتبتنا السيد حسن بن السيد عيدان الزاملي ومعه ابن عمه السيد محمد بن السيد طاهر الزاملي ، ومعهما تفرعات ابناء عمهم ال سلمان ، وقد اقررت مادونوه ، وهم تشعبات عديدة متوزعين بين دجلة والفرات ، وذكرنا ما استطعنا الوقوف عليه من احوالهم .

٢٦٠-ناصر بن علي بن حسين : الملقب بالاشرم وهو جد ال ناصر من ال سلمان الزوامل ، وعرفت ذريته باسمه حتى اليوم ، كان يسكن اراضي الرفيع من توابع قضاء الهندية امتهن الزراعة وتربية المواشي . وكان وجها مقدرا لدى عشائر منطقة سكناه ، ثم من بعد وفاته هاجر ابناؤه الى الهندية واستقر بها ولده السيد غائب وذريته مع عشيرة كريط.

اما ولده السيد علي فقد ألتحق باخيه الذي اتخذ ناحية الحرية مسكنا له ولازالت ذريته بها ، بينما السيد موسى بن السيد صافي فقد استقر في ناحية المهناوية بمنطقة ابو كفوف وذريته بها اليوم.

٢٦١-صافي بن ناصر بن علي : تعرف ذريته باسمه -ال صافي - وذريته متشعبة ومنتشرة.

٢٦٢-محمد بن هاشم بن موسى : شخصية اجتماعية ، له وقع في نفوس ارحامه وعشائر منطقته لما امتاز به من حسن الخلق ورجاحة العقل ، يسكن ناحية المهناوية منطقة ابو كفوف من اعمال محافظة القادسية .

٢٦٣-عيسى بن نعمة بن هادي : وجه ال سلمان الزوامل ، له مكانة اجتماعية مرموقة بما حباه الله تعالى من حظ وفير اذ شغل محل والده رحمه الله في تحمل اعباء تدبير شؤون ال سلمان عامة وفقه الله واطال عمره.

٢٦٤-عزيز بن صالح بن علي : يسكن الطليعة من توابع بابل، له في النفوس وقع وفي المجتمع تأثير ، اذ هكذا هو شأن السادة بين العشائر العربية الكريمة . وعمله مزارع.

٢٦٥-منصور بن حسين بن علي : محامي مرموق ورجل قضاء ، اذ مارس المحاماة بجدارة ثم اشتغل في المحاكم وحاليا متقاعد . له سمعة مشرقة وجاه ، وقد حباه الله بحسن الخلق ، ومعاشرة الناس فحاز سمعة واسعة لما له من الثقافة وفضل التعلم . وفقه الله .

٢٦٦-شاكر بن عصواد بن ناصر: من وجوه الســادة الزوامل يســكن النجف حاليا.

٢٦٧-حنون بن فرج بن محمد : جد ال حنون ، وباسمه عرفت ذريته ، كان يسكن اراضي المرادية في ناحية ال بدير من اعمال محافظة القادســية واراضي طرخومة مســكن عشيرة السادة الزوامل ، ولازال قسم من احــفاده لهم اراضي زراعية يتعاهدونها هناك ، ثم اشترى اراضي زراعية .

٢٦٨-احمد بن مهدي بن صالح: هو الذي عرف بالكيشوان ، ومنه جاءت التسمية لاسرته . وهم غير اسرة الكيشوان الذين عملوا بخدمة الصحــن الحيدري الشــريف الذين اشرنا لهم في ((المشاهد ٦٣/٢)).

٢٦٩-محمد مهدي بن صالح بن مهدي : ولد في الكاظمية سنة ١٢٧٢هـــ ، وقد عرف بالكاظمي ،واتفق ان زار الامام الرضا(ع) في خراســان واقــام في قــزوين فعرف بالقزويني وبها عرفت ذريته وذرية اخوته.

قلنا في ((مشاهد ٢/ ٦٥)) : ((توفي في البصرة ســنة ١٣٥٨هـــ وحمل جثمانه الى النجف ودفن في الحجرة اليمنى للخارج من الصحن من باب السلطاني (الغربي الجنوبي)).

له مؤلف باســم (دولة الشــــجرة الملعونة) في الرد على النصولي كذا جاء في (يعه ٢٨٠/٨))

٢٧٠-جواد بن محمد بــن صالح الكيشــوان الكاظمي : عالم فاضل ومشــتغل متزهد، ولد سنة (١٣٣٠هـــ) في النجف درس المقدمات معتمدا على نفسه كليا كالالفية والمطول والمنطق ، وعنده حواشي وتعليقات عليها . ودرس الكفاية والرســائل وجزء من المكاسب على الشيخ نعمة الدامغاني ، والمعالم على والده والشيخ محمد جواد مغنية ، والسيد هاشم معروف ، وحضر على السيد ابو القاسم الخوئي(قده).

لقد تخرج على يديه جملة من الاعلام منهم : السيد مير علي الكيشوان وولديه جعفر وعلاء، والشيخ محمد حسين حرز الدين ، والشيخ محمد جواد المسلماوي والشيخ رسـول المسلماوي ، والشيخ عزيز المسلماوي ، والسيد كاظم اليعقوبي ،والسيد عباس الحبـوبي ، والشيخ حسين زاير دهام ، والعلمين الاخوين الشيخ هادي والشيخ باقر القرشي.

لبى نداء ربه في النجف الاشرف بـتاريخ ٢٣ ذي الحجة ١٤٢٢هـ في ليلة الجمعة الموافق ٧ / ٣ / ٢٠٠٢، وحضرت تشييعه وكان لائقا بمقامه العلمي ، واقيمت على روحه الفاتحة شارك بها جمع غفير من المؤمنين.

٢٧١-ضياء بن جواد بن محمد : ولد في النجف الاشرف عام ١٩٥٢م وتخرج من مدارسها النظامية ، فدخل كلية الطب عام ١٩٦٩م، وتخرج عام ١٩٨٢م ، وعين طبـيب عيون ممارس في النجف، وشغل عدة مناصب حكومية في مجال عمله ، حصل على شـهادة اختصاص في طب وجراحة العيون ،فعين طبيب عيون اختصاصي في النجف.

له اهتمامات ادبية وشعرية، وقراءات علمية كثيرة ، كتب بعض المقـالات الادبـية والشعرية.

٢٧٢-محمد بن جواد بن محمد : ولد في النجف الاشرف عام ١٩٥٦م ، درس في مدارسها النظامية ، فدخل كلية طب الاسنان عام ١٩٧٤، وتخرج عام ١٩٧٩ ، ثم حصل على شهادة الاختصاص في جراحة الفم والفكين ، عين طبيب اختصاص في جراحـة الفم والاسنان في النجف، كانت له اهتمامات ادبية وشعرية ، شارك في عدة مهرجانات شعرية.

٢٧٣-صالح بن جواد بن محمد: ولد في النجف عام (١٩٤٧) وفي حـجر والده ومحافلها نشأ ، اكمل تحصيله الاكاديمي فحاز على البـكالوريوس في علوم اللغة العربـية والاسلامية من كلية الفقه في النجف ، وله اتجاهات أدبية ونشاطات ثقافية ، وقد أطرى عليه المرحوم الحجة والده.

٢٧٤-محمد حسين بن كاظم بن علي الكيشوان الكاظمي: قال في (مع٣ /٢٦٣): ولد في النجف سنة ١٢٩٥هـ على الاشهر ، وكان من اهل الفضل والتحقيق ذو نظر صائب وذهن وقاد وفكر دقيق ، اديب شاعر ثقة ورع ، له مكانة سامية عند العلماء واهل الدين ، وكان مدرسا حضر عليه جماعة من افاضل الطلبة العرب العراقيين والعامليين كتب الفقه والاصول ، قرأ على الشيخ محمد بن الشيخ عبدالحسين ال عبد الرسول العيسي النجفي.

٢٧٥-احمد بن صالح بن مهدي بن علي الكيشوان : قال في (مع٣/ ١٦٥): ولد في الكاظمية سنة ١٣٠٢هـ ونشأ بها وقرأ مقدماته الاولية فيها ، وكان من اهل الفضيلة والدين والخلق السامي . تتلمذ على علمائها ومنهم الشيخ مهدي بن الشيخ حسن الخالصي المتوفى في خراسان سنة ١٣٤٣.

٢٧٦-محمد بن محمد مهدي بن صالح الكيشوان : قال في هامش (مع ٣ /١٦٥) : (شغل منصب والده المغفور له في امامة الجماعة والتصدي للامور الحسبية والمرافعات الشرعية وهو اليوم عالم البصرة وموجهها ، صاحب المؤلفات القيمة والمواقف المشرفة قبال الملحدين والمنحرفين، ..).

٢٧٧-فلاح بن صلاح : هو المعروف بالسيد فلاح الدنين ، وعرف احفاده حتى اليوم بالسادة الدنين. كان اصل تواجدهم في ناحيتي كميت وعلي الشرقي من توابع العمارة، ومنها هاجروا الى مناطق في العراق ، حتى استقر عدد كبير منهم في بغداد بمدينة صدام ، وواسط ، والنجف.

كان جدهم السيد فلاح يسكن منطقة كميت بمحافظة ميسان ، وحصلت له كرامة ، تناقلتها الاعراب ، فحواها : انه سرقت منه كمية من الشلب واكراما لرسول الله (ص) صار الشلب ادنان . فعرف بالسيد الدنين ، هكذا قالت اعراب الجنوب عن هؤلاء السادة.

٢٧٨-هاشم بن وداعة الدنين: كان من طلاب العلوم الدينية في النجف ، حصل على اجازة من السيد ابو الحسن الموسوي ، فقام بالوظائف الشرعية في قضاء المجر بالعمارة -ميسان حاليا- توفى سنة ١٣٨١هـ بها.

٢٧٩-لطيف بن علي ال الدنين : كان وجه السادة البو الدنين العام ، ومن بعده شغل محله السيد عنيد بن السيد مناحي، وبعد وفاته آلت رئاسة البو الدنين الى السيد حمد بن السيد اسعيد . وحاليا وجه البو الدنين السيد ابراهيم بن السيد محمد ، هذا ما افادني به السيد حميد بن السيد هاشم الدنين عند اجتماعي به في ١٠ صفر ١٤١٤ هـ في بغداد.

٢٨٠-ابراهيم بن محمد الدنين : يحظى بتقدير السادة البو الدنين ، وهو عنوانهم في بغداد مدينة صدام ، اجتمعت به من اجل التحقيق في نسب اسرته البو الدنين ، فاستعان بالعارفين منهم ، كالسيد كريم بن السيد عباس ، والسيد حميد بن السيد هاشم . ثم ظهر لي بعد ذلك انهم جميعا لم يقدموا الشيء المطلوب الذي يعطي الصورة الواضحة عن البو الدنين، وان كل ما عرضوه هو جزء ضئيل عن اسرتهم .ولايخفى على احد ان معظم السادات تتحكم بهم الخلافات ،ويسيطر عليهم داء الأنا ، وانا لله وانا اليه راجعون.

٢٨١-هاشم بن خلف بن نعمة : هو جد البو هاشم من الدنين في ميسان وبغداد. في ذريته العدد ، و لم نتمكن من تدوين إلا ما وفقنا عليه.

والسيد المترجم اعقب ثلاثة من البنين هم محمد ورحمة ، ورحيم ،والاخير له احفاد من ذرية ولديه طاهر ومظليلم لم نعرفهم رغم الجهود التي بذلت في هذا المجال .

٢٨٢-صدام بن فاخر بن حيدر: في عام (٢٠٠١)م رفع الى مكتبتنا شجرة نسب اسرته البو الدنين وكانت في تفرعه (بيت السيد حسين) فيها شيء من التفصيل ، الا انها لاتخلو من الحذف، فلا وجود بها لبيت لطيف الذي هو من فروع ال السيد حسين. ومنهم السيد ابراهيم بن محمد المترجم بالهامش رقم(٢٨٠) ، مما سبب لنا هذا كثيرا من المتاعب . وهكذا وقفت على عدد من هذا النوع والى الله المشتكى.

٢٨٣-عطية بن احمد بن دنانة: هو جد السادة ال عطية ، عرفوا كذلك نسبة له . وال عطية يقطنون حاليا في النجف والشطرة ومركز مدينة الناصرية والرفاعي والكوت وبغداد والقادسية . وهم واجهة اجتماعية لها سمعتها ومكانتها بين العشائر العربية العراقية. السيد عطية (جد الاسرة) كان له مقام رفيع وجاه كبير ، وقد انعم الله عليه بالسعة ، فكان من اولي الطول والغنى والثروة ، توجه من عربستان الى النجف الاشرف في اوائل القرن الثاني عشر الهجري، وقد رغب بان يجعل ولده السيد محمد الاول طالبا للعلم ، والسيد عطية سكن محلة البراق قرب خان الهنود في النجف. ولما توفى دفن في برانية داره التي من بعده اوقف احفاده تلك الدار وصارت مقبرة تقع في الجانب الأيسر من زقاق البو شلاش عند الدخول إليه من شارع الصادق (ع) وقد اندثرت تلك المقبرة ونقل رفاته وغيره الى وادي السلام.

لقد ترجم للسيد عطية ، الشاعر السيد عبدالهادي الطعان ال عطية ، في ديوانه المخطوط المواهب الموسوية الجزء الاول، ومن تلك الترجمة اخذنا مقتطفات.

ودونت فروعهم المعاصرة على المشجرة التي بحوزة السيد صادق السيد جعفر ال عطية . والسيد المذكور احد وجوه هذه الاسرة وعنوانها في النجف ولد سنة ١٣٦٢هـ بالنجف ، محترم ومقدر ، يعمل مديراً لمصرف الرافدين في النجف .

٢٨٤-محمد بن عطية بن احمد: من العلماء الاجلاء ، آثاره تشير على انه اصاب حظا وافرا من العلوم في الفقه والاصول ، ومن اثاره في شرح التهذيب في اصول الحاصل والمحصول. ألفه سنة ١٢١٠هـ ، وهو مخطوط كان في مكتبة الشيخ محمد السماوي . وله شرح لحاشية ملا عبدالله على تهذيب المنطق. وللسيد محمد ال عطية مكتبة حوت كتبا كثيرة ، اوقفها وجعل المتولي لوقفيتها العلامة الشيخ محمد حسن الشرقي ، جد الاسرة الشرقية في النجف . توفى سنة ١٢٢٠هـ ودفن في داره بمحلة البراق . في المقبرة التي ذكرناها بالهامش رقم (٢٨٣) ، ترجمناه في((المشاهد ١ /٢٢٥)).

٢٨٥-هاشم بن محمد ال عطية بن هاشم : ولد بالنجف ١٢٨٥هـ ، وبها نشأ. كان عالما جليلا وفقيها لامعا . لما بلغ السابعة من عمره جعله ابوه عند بعض المشايخ حتى ختم القران وتعلم الكتابة وادخله المدارس الدينية فجد واجتهد حتى بلغ من العلم ، فاصبح من طلبة العلم الممتازين ، وقد درس على يد اساتذة عظام كالشيخ مرتضى ال كاشف الغطاء وغيره في بدء الامر حتى صار علما من الاعلام . ثم انه كان يحفظ الشعر والاراجيز ، كارجوزة ابن مالك في النحو ، وارجوزة العلامة حجة الاسلام الشيخ مرتضى ال كاشف الغطاء في الزكاة ، وارجوزة العلامة الاعسم في المواريث، ويحفظ المتون كمتن الروضة الدمشقية وهي اللمعة . وله اليد الطولى في النحو والصرف والمنطق وحساب الارث . وكان على جانب عظيم من الزهد والعبادة والتقوى، وكثيرا مايرقى المنبر الحسيني فيدعو الناس الى سبيل النجاة وكانت عنده كتب مهمة وكثيرة اوقفها وجعل المتولي لوقفيتها السيد سعيد الحكيم . والقسم الاخر باعوه، ولم يبق الا اليسير عند ولده السيد محمد.

توفى ٤- شوال-١٣٦٠هـ في النجف، وقد رثاه ابن عمه الشاعر السيد عبدالهادي الطعان ال عطية بقوله:

يومك ياهاشم اشجى التقى   وافجع الدين وابكى الهدى

ترجمته باختصار عن الترجمة التي كتبها له السيد عبدالهادي الطعان في ديوانه الموسوم (مصباح العبقرية)المخطوط. وكان ينقل اخباره عن الشيخ موسى بن الشيخ مرتضى ال كاشف الغطاء . والعلامة السيد محمد جواد بن السيد صادق اليزدي.

٢٨٦-عبدالهادي بن جواد بن مهدي المعروف بالطعان من ال عطية: هو من السادة ال عطية ، وقد خص نفسه بهذا اللقب احياء لذكرى ام ابيه السيد طعان . ولد بالنجف ١٣٢٥هـ، وبها نشأ وتعلم ، اخذ الادب والشعر . شاعر جيد ، واديب لامع،وناظم مبدع ، امتاز شعره بنمط من الارشاد والحكم ، والرثاء لال محمد (ص).

له اثار خطية هي: الدرة الغراء : وهي ارجوزة في نسب جده السيد محمد بن السيد عطية النجفي المتوفى حدود سنة ١٢٢٠هـ. والارجوزة تقع في (٥٨بيتا) . قال في اولها:

الحمد لله العظيم الشأن   الواحد الفرد بكل شأن

وقال في اخرها:

والدرة الغراء من منظومي   تمت بعون الواحد القيوم

وقد كتبها في ديوان شعر له سماه ((المواهب الموسوية)) . وذكر هذه الدرة شيخنا صاحب الذريعة (قدس) في ج٨ ص١٠٣.

وله ديوان شعر مخطوط يقع في اكثر من ثلاثين جزءا بحجم الدفتر الصغير، وقد سماه مصباح العبقرية ، او المواهب الموسوية وصلت لي اعداد من هذا الديوان كان اخرها الثالث والثلاثين . وقد خاض به شتى انواع النظم ،ومن خلال مطالعتي لهذا الديوان ، ظهر لي ان عبقرية هذا الشاعر قل نظيرها ، وقد اغفلته الاقلام.

توفى الشاعر الطعان في النجف ودفن بها ١٤٠٩هـ ومن شعره نذكر مايلي : قال مخاطبا الاستاذ جعفر الخليلي ،وقد نشرت في مجلة الحضارة :

خذ حبيبي وخليلي   مثلا في الناس شائع
كل ذي فضل جليّ   بين اهل الجهل ضائع

وله حكمة نشرت في مجلة الفرات بالحلة:

أيها السابح في بحر الهوى   اولم تنظر به كم من غريق
عنك هذا البحر لا تسبح به   ان تكن تشعر به او كنت تفيق

ويعتبر ديوان شعره المواهب الموسوية ، بحق مدرسة للاجيال، ففيه عالج الشاعر الطعان شتى الحالات الاجتماعية والوطنية والدينية، ونذكر منها : بهذا الديوان ادرج ارجوزته المهمة في القران الكريم مضمنة سوره، تقع في (١٦٠بيتا): قال في اولها :

الحمـــــد لله الـــــذي تعــــالى شــــــــأنا عظيما وسما جلالا

وقال في اخرها :

وســورة في (الناس) اربــــاب الوفا قــــد أنزلت حقــــا لطه المصطفى

ومن شعره قال في الامام الصادق(ع):

((لجعفر الصادق)) حـــــق على كل فتى بــــــــــدنيا الخلود
هو الذي مصبـــــــاح دين الهدى والفضــــل منـــه واليــــه يعـــود
سبـــــعون عاما قـــــام بها لنصرة الحق بــــــذل الجهود
ينبـــوع ارشـــــاد الى ان قـــضى في هـــذه الدنيـــا لـــدار الخلـــود

والشاعر من السادة ال السيد عطية النجفي، وقد اشتهر بالطعان ، احياء لإسم والد ام ابيه السيد طعان بن محمد بن السيد عطية ، فالسيد طعان المسمى باسمه الشاعر المذكور هو ايضا من السادة ال عطية ، وباسمه عرف بيت واسع في مدينة الكوت بال الطعان ، وهم من ال عطية.

٢٨٧–حسين بن محمد بن السيد عطية : المعروف بالسيد حسين قدرة ، وبـــعض احفاده حاليا يسكنون بغداد ، ويعرفون بالسادة ال قدرة.

٢٨٨–طعان بن محمد بن السيد عطية: هو من السادة ال عطية ولكن ذريته عرفوا بـــال طعان ، فاشـــتهروا في مدينة الكوت بهذا اللقـــب. وهم واجهة اجتماعية محترمة ، ويمارسون مهناً مختلفة ، رعاهم الله .

٢٨٩–موسى بن جعفر ال عطية: باحث علمي في مركز البحوث النووية –بغداد. دكتوراه في الجيولوجيا الاقتصادية .

ولد بالنجف ١٣٦٥هـــ ، وبها نشأ وتعلم في المدارس النظامية حـــتى حـــصل على البكلوريوس في الجيولوجيا الاقتصادية ســـنة (١٣٨٧–١٩٦٧) من جامعة ويلز /المملكة

المتحدة ، ثم منها حصل على الدكتوراه سنة (١٣٩٥-١٩٧٥) في نفس البحث. وحـــاليا مدير قسم ورئيس جيولوجيين في المنشـــأة العامة للمســـح الجيولوجي والتعدين في وزارة الصناعة والمعادن.

له اثار علمية هي: المبـــادىء الاساســـية لعلم الذرة(مطبـــوع). وكتاب جيولوجيا الخامات المشعة(تحت الطبع) . ورحلة الصدفة في سيرة العلم والعلماء (مخطوط).

وله اكثر من ١٨ بحثا ودراســـة منشـــورة في مجلات علمية عالمية وعربـــية ومحلية في مواضيع مختلفة في الجيولوجيا الاقتصادية واقتصاديات الطاقة الذرية.

والمترجم يعرف بالدكتور موسى العطية ، والاصح ال عطية، تمييزا له عن الأسر غير العلوية في العراق التي تلقب بالعطية ، منهم المؤرخ الحاج وادي العطية (ره) وغيره كثيرون.

٢٩٠-حميد بن جواد ال عطية المشهور بالعطار: ولد بالنجف ١٣٣٢هـــ ونشـــأ بها ، اشتهر في النجف بالسيد حميد العطار اذ اختص ببيع الاعشاب الطبية والمواد العطارية ، فعرف بـــذلك وذاع صيته في مناطق الفرات الاوســـط، وقـــد علمت أنه توفي بـــعد عام ١٤٢٠هـــ في النجف الاشرف ودفن بها.

٢٩١-هاشم بن حميد بن مجيد ال عطية: ولد بالنجف ١٣٧٠هـــ ، وبها نشأ وتعلم في المدارس النظامية ، فحصل على البكلوريوس / طب باطني وجراحة بيطرية. ثم حـــصل على الماجستير في علم الادوية ، بعدها حاز على الدكتوراه في علم الســـموم . خريج المانيا الغربية/ جامعة هانوفر.

درس في جامعة بغداد، ووضع عشرة بحوث في مجال الســـموم وخرج ثلاثة طلبـــة بدرجة الماجستير.

٢٩٢-محمد حسين بن جعفر ال عطية: ولد بالنجف ١٣٧٣هـــ ونشأ بها ، وتعلم في مدارسها ،ولديه حاليا ماجستير في الكيمياء . نتمنى له مستقبلا زاهرا.

٢٩٣-محمد بن هاشم بن محمد ال عطية : ولد في النجف سـنة ١٣١٥هـ وفي محافلها نشأ وترعرع ،شخصية اجتماعية وتجارية مرموقة ، اذ كان من اشهر تجار التبوغ في النجف الاشرف، وقد اتخذ له رمزا تجارياً هو ((سيد٩٢ت)) وهذا يعني ان ((سـيد ٩٢)) يقابلها بحساب الارقام للحروف الابجدية سـيد محمد ، اما الحرف تاء ، فهو الرمز المختصر لكلمة ((توتونجي)).

عرف السيد المترجم بـالصدق والامانة والنصيحـة، فاكرمه المجتمع واحله ، فكان يحظى بثقة الناس واطمئنانهم ، تنذر له النذور ، وتتبرك النسـاء بحزامه الشـال عند عسـر الولادة، تأخذ بيده اجلالا لذرية ال الرسول الكريم(ص) ، فكانت داره في زقاق ال المعمار بمحلة البراق في النجف الاشرف ، مقصدا لمن يريد ان يفي بنذره من حناء وغيرها.

ولسيرة السيد المترجم الحسنة والشـهرة التي حـظي بها في النجف ومناطق الفرات الاوسط ، ولمكانة والده العلمية ، كان له حظ وافر في التقدير والاحـترام ، لدى العلماء في الحوزة العلمية الذين عاصرهم ، فلما وافاه الاجل سنة ١٣٨١هـ شـيع جثمانه تشـييعا ضخما مهيبـا فيه من بـينهم عدد من اعلام الحوزة العلمية، اذ صلى على جثمانه اية الله العظمى السيد محسن الحكيم(قدس)) . وقد اعقب ولدا واحدا هو السيد محمود الذي زارنا سنة ١٤١٦هـ وقدم ترجمة والده ، فوقفت عليه على درجة من الثقـافة والادب ، وقـد اخبرني انه ولد في النجف وبها نشأ وتعلم اكاديميا ، اذ تخرج من جامعة بغداد سنة ١٩٥٩م وحصل على بكلوريوس تجارة واقتصاد. وحاليا يسـكن مدينة الكاظمية. وقـد اثنى على الجهود الكبيرة التي بذلت من قبل ابني عمه السيدين مهدي السيد حميد ال عطية والسـيد قاسم بن السيد جعفر ال عطية في تدوين تاريخ اسرتهم،بما قدماه من المستمسكات القـديمة التي وضحت تاريخ هذه الاسرة العربية وماضيها في النجف الاشرف . وفقهم الله جميعا.

٢٩٤-احمد بن حسين بن فلاح :المعروف بـ((حمد ابـو ضرس)) ،وبها عرفت ذريته حتى اليوم.

٢٩٥-حيدر بن صالح بن داود : تسكن ذريته مدينة صدام في بغداد، وكذلك ذرية اخوته.

٢٩٦-خلف بن حسين بن صالح: ذريته اليوم في عربستان لم نقف على تفاصيلهم ، وسجلنا ما وقفنا عليه.

٢٩٧-احمد بن علي بن محسن: اعلم ايها الباحث وفقك الله لخدمة الال الكرام ، ان هذه الاسماء الواردة في صفحة ٦٧ من هذا الجزء ومايتبعها من اوراق، هي تعتبر في طبقات الاجداد ، ولكن لم نعرف تفاصيل ذراريهم . كما لانعلم ايهم له عقب ام لا؟ لذا يجب التأمل في هذه الاسماء.

فلاحظ ذرية احمد بن علي المذكور بهذا الهامش ، لما حضر احد احفاده واعطانا تفاصيل عن ذريته ،سجلناها شاكرين جهود هذا الحفيد وهو عطشان بن عباس بن مران بن عبدالله بن احمد المذكور الساكن في سوق الشيوخ من توابع ذي قار، ونرجو من غيره ان يقتدي به.

٢٩٨-لجيل بن غضبان بن معلا: حضر في مكتبتنا ممثلا عن ال فرج الصوافي ، وعرض مشجره فأيدناه.

٢٩٩-خليفة بن محمد بن صافي : تعرف ذريته بال خليفة ، وهم من الصوافي يسكنون في الزبير والرميثة والسماوة.

حضر عندنا منهم السيد صاحب بن مهدي بن عويز ،من سكان الزبير من توابع البصرة ، ممثلا عنهم.

٣٠٠-سلمان بن خلف بن محمد : باسمه عرفت ذريته ، وهم من الصوافي ، شاهدت منهم السيد نعيم بن خنفوس بن خلف بن غالب بن سلمان المذكور.

٣٠١-صافي بن محمد بن صافي : تعرف ذريته بالسادة الصوافي ، وهم اسرة كثيرة العدد، مساكنهم في قلعة سكر وسوق الشيوخ والحي والفحر والرفاعي.

٣٠٢-ياسر بن حسن بسن كعود : الســادة الصوافي الواقـــعة اراضيهم الزراعية ومساكنهم في قلعة سكر منطقة(كيوه) ، يعرفون بـــال كعود ، معظمهـم مزارعون ، كان وجههم وكبيرهم السيد المترحم ، وهو شخصية اجتماعية مرموقة في ربـــوعهم وله مكانة لدى العشائر العربية ، عرف بـــ(لوكس الغراف)) توفي سنة (١٣٨٠هـــ) ، وبعده شـــغل محله ولده السيد لطيف المولود سنة (١٣٦٩هـــ) ، وقد نزلت قبل ســـنة (١٩٩٤)م ضيفا عنده ، واطلعت على احوالهم . فوجدته قد شغل محل والده.

ثم في سنة (٢٠٠١)م علمت بوفاة السيد لطيف بن السيد ياسر ، وقد حضر رؤساء افخاذ السادة الصوافي ذرية صافي بن محمد بن صافي فسألتهم عن خصوصياتهم واعلموني ان الذي يمثلهم هو السيد حكيم بن السيد لطيف المذكور وهو شاب اثر الكياسة عليه واضحة ،اوصيته باتباع سيرة اجداده وفقه الله تعالى.

٣٠٣-سعد بن مجيد بن هاشم: حضر عندنا وقدم تفصيلا عن ذرية جده الســـيد حسن بن محمد وبما قدمه عملنا.

٣٠٤-طالب بن هادي بن ادخيل : شاهدته في مكتبتنا وهو يقـــدم عرضا مفصلا عن ذرية جده السيد حسين بن محمد بن صافي . مرسلا من قبل السيد لطيف بن السيد ياسر رحمه الله.

٣٠٥-حنظل بن مكطوف بن عودة : ولد سنة (١٣٤٧)هـــ، وهو وجه الســـادة ال حذية الصوافي في قلعة سكر من توابع ذي قار.

٣٠٦-موزان بن جابر بن حـــردان : هو جد ال موزان في العمارة ، كذا قـــال في ((حض/ ٢٢)) الا انه لم يذكر اي تفصيل عن ال موزان وذراريهم . وقد وجدت لهم ذيلا في (جمان الدراري) للنسابة السيد مهدي الوردي ، وقد الحقت بالســـيد موزان هذا الذيل الذي وقفت عليه بناءا على ماسمعته من حفظ بعضهم .

وراجعنا بعض من يدعي انه من ال موزان الا انه لايعرف عن تاريخه الا معلومات دفتر النفوس ، وهكذا هو حال بعض السادات ممن يكتفي بالعلامات والصفات .

وعندنا ان ال موزان اسرتان الاولى هم ذرية موزان بن محمد بن عدنان انظر ص(١١٣) من هذا الجزء ،والثانية ذرية السيد موزان صاحب هذا الهامش، و لم اقف على تفصيل لكلتا الاسرتين لحد السنة (١٤٢٣)هـ.

٣٠٧–بلعوط بن نعمة : لما نزلت في جنوب العراق وتجولت في معظم مناطقه ، قالوا لي ان السيد بلعوط هو وجه مقدر ومحترم عند العشائر ،وهو من السادة ال موزان، و لم اشاهده ولاعرفت غيره منهم .

٣٠٨–علي بن محمد بن عدنان : له ذرية واسعة الانتشار ، لم اعرف الا تسميات فروعهم ، وهم : ال امين وال بركة وال عباس ،وكلهم كانت مساكنهم الغراف.

وفي سنة (٢٠٠١)م حضر في مكتبتنا احد احفاده ورفع نسبه ،فوجدناه يتصل بالسيد امين بن علي بن محمد . وقال ان اسرته تعرف بال امين .

٣٠٩–امين بن علي بن محمد : باسمه عرفت ذريته ، فاشتهروا بال الامين ، مساكنهم بين عشائر خفاجة وعشائر ازيرج ، وتسمى اراضيهم بـ((الابيّض)) ، وهي من ضواحي ذي قار .

٣١٠–عقيل بن عبدالله بن محسن : هو من اسرة ال الامين المشار لها بالهامش السابق ، وقد رفع نسبه واسرته الى مكتبتنا الوثائقية ، فاودعه بالرقم(٦٦٨).

٣١١–علي بن سلطان بن محمد الشرع : هو جد السادة ال الشرع في الجنوب والوسط، ومنه جاءت التسمية ، واحفاد اخيه السيد محمد، اذ انه اول من عرف بالسيد علي الشرع.

كان الحجة الشيخ جعفر الكبير يعتمد عليه ، فأرسله الى احدى القرى لبث الوعظ

والارشاد وتعليم الاحكام . فاذا حدثت مشكلة في القرية يقولون امضوا بنا الى الشـــرع ، فاشتهر بذلك، وعرفت اسرته بال الشرع. و لم احد ترجمة للســـيد علي الشـــرع في كتب التراجم . و لم يذكر انه كان من تلاميذ شيخ الطائفة الشيخ جعفر الكبير . انظر ((مع /ج١ ص١٥٠))، والمترجم كان من طلاب العلوم الدينية المشتغلين . وترجمه الشـيخ حـيدر المرجاني في كتابه خطباء المنبر الحسيني ج١ص٢٥١. والحق لولا ترجمة المرجاني لرجال المنبر لضاعت علينا تراجم كثيرة . وكل من كتب عن الخطباء يأخذ عنه سوى ذكر ذلك ام لا . فالمادة التراثية بالكتاب معروفة.

ال الشرع مساكنهم عبرة ال بـــدير ، والبـــصرة، والمدينة ،والعمارة مع ال ازيرج ، والنجف وبغداد.

اعقب السيد علي الشرع من البنين : سلمان ورحمه، عيسى ونعمة ، وقد اعقب كل واحد منهم ، وترك بيتا وفيهم العدد والكثرة. و لم اتمكن من الكتابة عنهم تفصيلا. واكتفيت بذكر عمود نسب لكل واحد منهم حفاظاً عليهم.

٣١٢–سلمان بن علي الشرع : عرف بيته بال شمال، نسبة للسيد شمال بن السيد سلمان بن السيد علي الشرع.

٣١٣–حميد بن جبر الشرع : كان من وجوه السادة ال الشرع ،وله وقع في نفوس عشائر مناطق سكناهم .

٣١٤–عبدالحسين بن علي الشرع: عالم فاضل ، شاعر رقيق، اديب بارع . امتاز شعره بالرقة والجودة ودقة التصوير . وهو اكثر ال الشرع شـــهرة في المجالس الادبـــية. وله ديوان شعر اسمه منهل الشرع يقع في جزئين. ولا اعلم تاريخ ولادته ووفاته .

٣١٥–عبدالغني بن علي بن جعفر الشرع : ولد سنة ١٣٢٠هـــ في النجف، ونشأ بها حتى صار من الخطباء الفضلاء ، ودرس بعض العلوم على العلامة السيد تقي كيشـــوان نزيل الشامية .

قال في خطباء المنبر ج٢ ص٢٨٣ : اصبح احد خطباء النحف المعروفين كما انه انتقل الى البصرة لكثرة قرائته هناك، توفي ولانعرف سنة وفاته.

٣١٦–عبدالعزيز بن عبدالغني الشرع: ولد بالبصرة سنة ١٣٥٠هـ ونشأ بها . ثم هاجر الى النحف للتحصيل فتعلم فن الخطابة على الشيخ الخطيب حسن سبتي ، والشيخ علي قسام.

قال في الخطباء ج٢ ص١٨٦ : فهو خطيب جيد الاسلوب رقيق الصوت كما هو شاعر باللغة العربية الفصحى واللهجة العامية ،وقد انجب اولاداً اكبرهم السيد صادق الشرع.

٣١٧–محمد بن سلطان الشرع : دونت عقب السيد محمد الشرع بناء على المشجر الذي بعثه السيد فاخر بن السيد سلمان الشرع ، والمشجر بخط السيد عبدالحسين الشرع صاحب كتاب منهل الشرع ، وبعث مشجرا اخر قد رسم به ال الشرع من ذرية السيد محمد الشرع . وقد اعتذر عن ذكر تفاصيل ال الشرع من ذرية السيد علي الشرع ، لعدم توفرها عنده.

٣١٨–خلف بن كريم: كان من طلاب العلوم الدينية ، نزل مناطق سكنى ارحامه للوعظ والارشاد ، كانت اراؤه الشرعية لها اثرها الكبير لديهم.

٣١٩–فاخر بن سلمان الشرع: ارسل لي السيد فاخر مشجرات حديثة وقديمة تتعلق بعقب السيد محمد الشرع وقد عدّد احفاده بدقة . اما بالنسبة لاحفاد السيد علي الشرع فرسم اجدادهم دون ذكر التفرعات . وقد اعتذر عن عدم بيانها لعدم معرفته بها، لذا اخذنا مايخص البحث . فجزاه الله خيرا.

والسيد فاخر له ولع بتاريخ اجداده ، ويعتز بماضيهم المشرف ويحب احياء تراثهم ، وله قدرة ادبية ملحوظة . ولديه بكلوريوس اداب في اللغة الانكليزية ، ومازال يمارس

تدريس اللغة الانكليزية في الوقت الحاضر في بغداد. اما ولده السيد جلال فلديه بكلوريوس اداب في اللغة العربية ، وله ديوان شعر مطبـــوع هو ((اغان على مرفأ الذكريات)) وقـــد نشرت الصحف العراقية بعض نتاجاته.

• ٣٢٠–**علي الجبيلي بن عبدالحسين بن حردان** : منه ينحدر السادة ال ابي شوكة في عربستان . وقد هاجر من جبيلة البصرة الى عربستان .

وال ابي شوكة الان عدة بيوت واسعة الانتشار من الاســـر العربـــية الموســـوية في عربستان ، اصلهم من جبيلة البصرة، ولهم سمعة وجاه ، وترتبط حياة هذه الاسرة ارتبـــاطا وثيقا بالمراحل التاريخية التي مرت بها تلك الامارة العربية.

وأعلم أن اشهر ال شوكة هو السيد جابر بن السيد مشعل[1] ،الذي حارب الشـــيخ خزعل امير عربستان ، واعلن الجهاد بمعاونة العلماء الاعلام في النجف الاشرف وباشراف الحجة الشيخ عبد الكريم الجزائري، وذلك لان الشيخ خزعل كان يتعاون مع الانكليز لصد الثورة العربية. و لم يحارب السيد جابر الا بعد القاء الحجة على الشيخ خزعل ، وكان السيد جابر اول من لبى نداء الجهاد ضد الانكليز ،اذ سلمه ابناء عمومته كل من السيد محمد رضا الصافي ،والسيد محمد جعفر الصافي فتاوى الجهاد ، وبعد الثورة نصب السيد جابر حاكما على مدينة الفلاحية بعد ان حررها الثوار، وبعد المصادمات العنيفة انتصر الشيخ خزعل لما يملكه من المال والسلاح والدعم الانكليزي.

ومن رجال ال شوكة الذين وقفوا مع السيد جابر المذكور ، الســـيد فاخر والســـيد عناية وغيرهم من ال شوكة.

ورغم اني بذلت جهودا مكثفة كي احصل على تفاصيل تفرعاتهم ،كي اشـــجرها ، فلم افلح والامر يتطلب النزول في ربوعهم ،وهذا علينا متعسر الان،لذا دونت اصلهم فقط ،

---

(١)لمحات اجتماعية من تاريخ العراق الحديث /د.علي الوردي . الوافي في ال الصافي /الســـيد محمود الصافي /معلومات عن المرحوم عمنا العلامة الشيخ نورالدين الجزائري قدس سره .

وتركت الباقي للتاريخ ،كي يسلط الضوء على هؤلاء العرب العراقيين الذين اختاروا تلك الارض لسكناهم.

٣٢١-عبدالمطلب بن علي الجبيلي بن عبدالحسين : عرفت ذريته بال شـــوكة في عربستان ، وهم غير ال شوكة الموسوية الذين ذكرناهم في ص ٧١ من هذا الجزء .

ويلقب السيد عبدالمطلب بـــالاحود ، وايضا يعرف بـــالعود، ومنهم تفرع يعرف بالسادة ال ضرس.

٣٢٢-جابر بن مشعل بن شبيب : توجد في مكتبتنا في النجف الاشرف وثيقة لها تفصيل كامل عن السيد المترجم واسرته ال شوكة وجاء فيها : انه كان من زعماء الدورق واعاظمها .

٣٢٣-احمد بن عبدالحسين بن حردان : ومنه اسرة ال عبدالعزيز ،قال في ((حز)) : إن هجرته كانت من جبيلة البصرة بعد استقرار ذويه فيها اثر هجرة جده الســـيد علي بـــن السيد محفوظ من المدينة الى ساحل الجنوب العربي في حدود سنة (٧٠٠هـــ).

وقال في ((فصم /٩)) يبتدأ تاريخ الاســـرة في النجف الاشـــرف اثر هجرة المهاجر الاول اليها المرحوم العلامة السيد احمد بن عبدالحسين الجبيلي ســـنة (١٠٩٠هـــ) وكانت تشير لذلك الدلائل الخطية وكانت هجرته لطلب العلم والجوار ، ففاز لها بأوفى نصيب وبلغ مرتبة عالية في التحصيل. ومن اثاره تقريض لرسالة احد السادة المشعشعين في حرمة التمتع بالعلوية البكر.

٣٢٤-عبدالعزيز بن احمد الجبيلي النجفي: ولد سنة ١١٣٣هـــ. كان عالما فاضلا فقيها شاعرا . ونسابة محققا . وكان علمه غزيرا اعترف بذلك معاصروه . وقد اجازه الشيخ احمد بن الشيخ اسماعيل الجزائري ، والشيخ يوسف البحراني ، والشيخ حسين بن محمد بـــن عبدالنبي البحراني سنة ١١٦٧هـــ، وهو جد السادة ال عبدالعزيز في النجف ومن دوحـــته ولدت اسرة ال الصافي النجفي، ترجمه النسابة السيد عبدالرزاق كمونة في منية الراغبين في

طبقات النسابين ، وذكر له عمود نسب دون المرور في ((هاشم بن هشيمة بن هاشم بن فاتك الثاني)) وهي السلسلة الواردة في هذا الجزء ص٥٠ . وترجمه البحاثة الشيخ محمد حرز الدين في معارف الرجال ج٢ ص٦١، ونسبه كما يلي :عبدالعزيز بن احمد بن عبدالحسين ابن عبدالمطلب (العود) الحسيني النجفي.

(قلت) ماذكره الشيخ حرز الدين (قدس) لانقره لان السيد عبدالمطلب العود المعروف بالاحود منه السادة ال شوكة في عربستان ، وهم ابناء عم للسيد المترجم وليس عبد العزيز أبناً الى عبد المطلب (انظر ص٣٢٢ من هذا الجزء).

وترجمه شيخنا صاحب الذريعة ج٦ ص٢٩٠ فقال : السيد عبدالعزيز ابن السيد احمد ابن السيد عبدالحسين الموسوي النجفي المنتهي نسبه الى علي بن الحسن بن جعفر بن الامام موسى بن جعفر(ع) . هنا الشيخ (قدس) لم يذكر سلسلة نسبه كاملة حتى لايقع بما وقع به غيره.

وترجمه في انساب العشائر العربية للشريس ص٥٥، واورد له عمود نسب كاملا من هاشم بن هشيمة بن هاشم بن فاتك ، معتمدا على مشجر الاسرة.

وقد تطرق الحجة العلامة السيد محمد امين الصافي بكتابه ((جز)) لهذا الامر ،وأقر ماذكره ابن شدقم في ((تز)) . فقال : ان ماذكره ابن شدقم هو اولى بالاعتبار لقربه من ذلك العصر وتتبعه العميق.

هذه الحقائق التاريخية التي دولها علماء الانساب قبل عصرنا ، فاصبحت حقائق ثابتة ودعائمها قوية ، عليها ترتكز سمعة وشرف ومكانة الأسر الكريمة المنحدرة منها . فلا يمكن الانقياد لاراء اجتهادية حديثة دليلها ضعيف ، هذا وان كان لها ذيل ، بان تلك الأسر ليست من هذه السلسلة بل من غيرها .. فلو سلمنا بذلك ، فان معناه هدم كل مابناه اهل الخبرة والفن قبل حقب من الزمن قبلنا ،وهذا غير ممكن ولا نسمح به .

المهم على اية حال قد كشف الغطاء عن الاشكال الوارد في الهامش ٢٥١ حتى يطلع

الباحث على الادلة المتحققة في ذكر عمود نسب هذه الاسرة وغيرها المنحدرة من سـلالة فاتك بن علي بن صبرة بن موسى العصيم . انظر شروحات الهامش رقم ٢٥١ وتدبر.

قال في ((يعه ج١ ص٢٦٥)) : كان عالما اديبا من افاضل عصره وكان في بـدء امره رجلا معدما مملقا ، وفي اخريات ايامه تحسنت احواله حتى صار من اهل الجاه والثروة.

(قلت) وسبب تحسن حـالته المادية ،روايات كثيرة سمعتها من افواه المعمرين ،ولكن ادقها واصحها مارواه السيد الامين في ((حز)) ، من ان السيد عبدالعزيز التقط من صحـن مسجد الكوفة على ضوء القـمر عقـداً ثميناً ، وقـد روى روايات عن كيفية بـيعه على جوهرجي ،كان محورا لثروة السيد . وكيف ماكان باعه باثمان عالية على اثرها شرع السيد بتنفيذ ثلاثة امور لها اهمية في تاريخ اسرته هي:

الاول: شراء دور سكنية لاسرته وأوقفها عليهم في محلة العمارة في النجف. ولازالت حاليا قائمة.

الثاني :اسس مكتبة مهمة ونفيسـة فيها من امهات الكتب في مختلف العلوم والفنون ،وقد اوقفها على المشتغلين من ذريته ،ولكن هذه المكتبة بعد حادثة طاعون النجف سـنة ١٣٤٧هـ اتلفت وتبعثرت ولعبت بها الايادي الغريبة ،حتى بـيع اكثرها ، بسبـب وفاة معظم رجال السادة ال عبدالعزيز بالطاعون . وقد ذكرها كل من كتب عن تاريخ النجف، فذكرها الشيخ علي كاشف الغطاء في كتابـه ((نهج الصواب)) . وذكرها الشـيخ جعفر محبوبة (ره) في ماضي النجف ،والاستاذ جعفر الخليلي في العتبات المقدسة ،وذكرها مفصلا السيد محمود الصافي في ((فصم)).

والثالث: انشاء جامع في محل نافع ، فانشأ جامع الهندي الواقع اليوم قبلة الحرم العلوي الشريف. كان الجامع قبل ذلك صغيرا جدا فاشترى السيد عبدالعزيز الدور المجاورة وألحقها به . كان ذلك على يد الهندي الجوهرجي الذي اخذ العقد الثمين ،وبهذه المناسبـة تسـب

الجامع للهندي . وهناك روايات متعددة لتاريخ تأسيس هذا الجامع ،و لم يثبت ويتحقق اي مدعى ، فلو كان لبان ، الا رواية السيد عبدالعزيز فهي الظاهرة . والله اعلم.

والسيد عبدالعزيز اول من هاجر الى النجف لطلب العلم من جبيلة البصرة ،كان ذلك في العقد الرابع او دونه من القرن الثالث عشر الهجري . كما نص عليه في ((حز)).

قال النسابة السيد عبدالرزاق كمونه في منية الراغبين ص٤٦٦ : ومن تأليفه كتاب حديقة النسب ، وله كتاب في الفقه رأيته عند احفاده. ورايت له تواقيعاً على بعض المشجرات ينقل فيها عن كتاب حدائق النسب.

قال في ((يعه ج٦ ص٢٩١)) : الذي رأيته بخط السيد عبدالعزيز مجلد في مشجر نسبه خاصة مع التعرض لاحوال بعض اجداده المذكورين في سلسلة نسبه ولعل السيد رضا ((يقصد السيد رضا الغريفي البحراني النسابة الصائغ)) سماه بهذا الاسم او انه كتاب اخر غير مارأيناه .

(قلت) لقد شاهدت مشجر السيد عبدالعزيز الذي ذكره شيخنا صاحب الذريعة(قدس) ، وهذا المشجر وقع بعد عهد السيد عبدالعزيز بيد العلامة السيد محمد امين الصافي فاضاف عليه بعض الاضافات . ولا اعتقد انه هو حدائق النسب.

توفى السيد عبدالعزيز النجفي حدود سنة ١٣٠٠هـ ودفن في ايوان العلماء في ظهر الضريح المقدس الشريف للامام علي(ع) ،مع الشيخ احمد الجزائري وغيره من العلماء تقدست اسرارهم .

٣٢٥-بشارة بن صالح بن عبدالعزيز : هو جد ال بشارة ،وهم ابناء عم للسادة ال الصافي النجفي ،ومع مرور الايام شملهم لقب الصافي ،فعرفوا به حاليا .

٣٢٦-عبدالله بن عبدالعزيز بن احمد : ورد في مشجرة قديمة دون بها نسب ال عبدالعزيز ، انه :عبدالله الملقب بوشي ،ابناؤه اثنان موسى واخوه انقرض. واعقب موسى من البنين :هاشم وعيسى ،عمران ونور.

(قلت) :السيد عبدالله بوشي هو جد ال بوشي من ذرية السيد عبـــدالعزيز النجفي ،ولقبهم اختفى بسبب شهرة لقب ابناء عمهم السادة الى الصافي النجفي ،فشملهم اللقب وعرفوا بال الصافي.

٣٢٧-محمد بن احمد بن عبدالعزيز : قــال في (جز) :كان جم الفضل غزير العلم ، ومن ذوي الجاه العريض والثروة الواسعة ،تقرب اليه امراء خزاعة بـــالمصاهرة واقـــطعوه الاراضي الغنية الثمينة فكان يستغلها ويمّون بها اسرته وتلامذته وقد ازدهر مجد الاســـرة في عهده ،وقد قدر الله النبوغ لابنه السيد قاسم.

٣٢٨-عبود بن محمد بن احمد : يعرف احفاده بال عبود ،ومنهم بيت يعرف بـــال ياسين ،ولكن سرعان ماشملهم لقب ابناء عمهم ال الصافي فعرفوا بال الصافي ،ومنهم علماء اعلام.

٣٢٩-جاسم او قاسم بن محمد بن احمد: قال في (جز) : كان من ابرز علماء عصره ، و لم يكن مقتصرا على العلوم الدينية فقط بل انه توسع في علم المعقول والكلام والانساب وكان من اساتذة التدريس . له كتاب في الحكمة ،وكان من رجال التأليف وقد تلفت جل مؤلفاته في كارثة الطاعون سنة ١٢٤٧هـــ وكانت وفاته سنة ١٢٤٥هـــ. وللمترجم يوم مشهود في النجف عندما غزاها الوهابـــيون ، اوردها في (فصم ص٥٩) و لم نذكرها بـــغية الاختصار .

٣٣٠-صافي بن جاسم بن محمد : هو جد الاسرة النجفية المعروفة بـــال الصافي ، نسبة له ، من علماء عصره ، فقد ترجم له بما يدل على مكانة في العلم والفضل. قال في ((كر :ص٦٤٨)) ، وقال في ((مع :ص٢/ ٦٣)): من اهل الفضيلة والادب والكمال.

ال الصافي النجفي : من الأسر التي يرتبط تاريخها بتاريخ مدينة النجف الاشرف . ولها ماضيها المشرف الوطني ، ففيهم العلماء الاعاظم والشعراء النوابغ الذين هبـــوا للدفاع عن

الوطن . ومهما اصف هذه الاسرة لم اقــف على حقيقــتها او اعطيها حقــها ، فاثارهم وتراجمهم في كتب السير والتراجم كثيرة ، ومن كتب عنهم وترجم لهم ايضا كثيرون . وقد حــاولت الاختصار في ذكرهم لانهم اسـرة من مجموع عشــرات من الاســر تناولناهم وسنتناولهم ان شاء الله في هذه الموســوعة ،فهؤلاء هم الموســوية الاجلاء، نوضح صورة حياتهم للتاريخ.

٣٣١-محمد بن صافي بن جاسم: قال في ((شــع ج ١٠ ص٤٤٦)) : ســألت عنه الحجة الشيخ عبدالكريم الجزائري فقال: كان من اهل العلم ، يتعاطى النظم ، وفضيلته تحله في القسم الوسط من مقام الفضلاء .

قال في ((حن)) : بلغ السيد محمد مبلغا عظيما من العلم والفضل والادب ، وكان ثقة دهره وورع عصره ، ناسكا عابدا متهجدا لايكاد يفتر عن ذكر الله. استقصيت شعره فكان جله في تمجيد الله جل شــأنه ،ومديح النبي(ص) ومديح الائمة(ع) ودونه الحماس والفخر باجداده وابائه. واورد له شعرا كثيرا.

توفى السيد محمد حدود سنة ١٣٣٠هـــ ، وله مؤلف هو الدر النضيد في المختار من غرر المرتضى ومجالس المفيد وبعض كلمات ابن ابي الحديد.

هذا ماذكره في (يعه ص٨٢ ج٨)). وقال في (عن) : بلغ العلامة المرحوم السيد محمد ،مبلغا عظيما من العلم والفضل والادب ،وكان ثقة ورعا عابدا.

اما السيد علي بن صافي بن جاســم : عالم فاضل . كان من تلاميذ الشــيخ محمد حسين الكاظمي ، وصاهره على ابنته ، ورزق منها اولاده الاجلاء. وله اثار منها حاشــية الرسائل ،وحاشية الرياض، وكراريس في الفقه ،رأيتها عند ولده الامين. هذا ورد في ((نق ص٤٥٦)) . توفى بالوباء في النجف سنة ١٣٢٢هـــ.

٣٣٢-محمد رضا بن علي الصافي: من العلماء الاعلام ،شخصية متينة ،وسياســي قدير ،واديب رقيق الروح . ولد بالنجف ١٢٩٨هـــ ، ونشأ بها وتلقى مقدماته على اساتذة

عصره ، وتطلع الى علوم الدين فاتقن اكثرها ، وحضر حلقات المشايخ من الاعلام . بعد انتهائه من دراسة السطوح تتلمذ على اية الله الشيخ عبدالله المازندراني ،بعدها اخذ على اية الله الشيخ محمد طه نجف ،والسيد ابو الحسن الموسوي. وبعد اكمال تحصيله برع في مختلف العلوم والمعارف الدينية والادبية، واتجه بنـزعته الاصلاحية الى السياسة والخوض في قضايا العصر ، وكان عصره مفعما بالحوادث السياسة . فكان في المقدمة من الصفوف مع العلماء لتلبية نداء الجهاد ضد الانكليز . قد ذكر هذا الامر الدكتور علي الوردي في لمحات احتماعية من تاريخ العراق الحديث ، ووضح دور السيد محمد رضا الصافي في تهيئة الثورة.

كان السيد محمد رضا الصافي شاعرا جيدا ،نظم الشعر مبكرا ويمتاز شعره بالفخر والحماسة وتمجيد ال البيت ، وحث الناس على الجهاد والثورة . وله نادٍ علمي وادبي ، فكان مجلسه من المجالس الشهيرة في النجف.

وقد ساهم في بناء الحكم الوطني مساهمة فعالة بماله وبدنه ، وظل يناوىء الاستعمار بلسانه وقلبه ويتحفز للوثوب عليه .

كان من الشخصيات الروحية الرقيقة الترفة يحنو على الضعيف ويعين الفقير وذلك حسب امكانيته.

توفى سنة ١٣٦١هـ ودفن بالنجف .((ترجمناه عن مصادر عديدة وبتصرف ،منها مشع ج٨ ص٣٩٢، فصم /٦)).

٣٣٣–علي بن محمد رضا الصافي : ولد بالنجف سنة ١٣٣٠هـ ، وبها نشأ وتعلم ودرس بالطريقتين القديمة والحديثة وتنقل في الدول العربية والاجنبية بقصد الدراسة حتى حصل على الدكتوراه في الاقتصاد من جامعة هايدلبرغ عام ١٩٤٤م . بعدها عاد للوطن وتنقل في عدة وظائف ،ثم انتخب نائبا عن النجف عام ١٩٥٤م. ثم وزيرا للاقتصاد في وزارة ارشد العمري بنفس العام .

ترجم له مفصلا في ((شع ج٦ ص٥١١)) وقال: الصافي الدكتور شاعر بالفطرة

واورد له شعرا ، وترجم له في ((فصم ص١٦٤)) وقال : من الرجال الافذاذ الذين عركوا الحياة.. وقد افاض الله عليه من نعمه .. يحدب على الصغير ويعطف على الكبـــير ،وهو من الاجواد القلة الذين لايرون للمال قيمة... وقد اجاد الشاعر المرحـــوم الشـــيخ محمد طاهر الشيخ راضي يقول فيه :

جواد كفى قربــــــــاه مؤنة امرهم ... ووقـــى ســــواهم منعما خير الطاف
عطاياه كالاوراد طبــــــعا تكاثرت ... وقـــد يســـع التعداد الاف قـــطاف

واصدق ترجمة له في ابيات عمه شاعر العرب السيد احمد الصافي اذ قال فيها : الى ابن اخي علي:

ايا ابــــــــــن اخي ياعلي الرتب ... ياخـــــير فخــــر لعــــــم واب
لانت نســـيبي روحـــــا وخلقـــــا ... وتلك لعمري اعلى النســــــــب
فكنت صديقــــــــــي مذ كنت طفلا ... ومركز امالي المرتقـــــــــــب
تفرســـت فيك ابـــن شـــــهرين مجدا ... وإذ بالفراســــــــــة ذي لم تغب
جمعـــت المفاخـــر مـــن كـــل نـــوع ... ويكفيك انك صافي النســــــب

وله اثار علمية منها : اطروحة في الاقتصاد السياسي ،نال بموجبها درجة الدكتوراه ، اطروحة في الهندسة الميكانيكية ،الفن والحضارة عند العرب، سلســلة بحوث ودراســـات ومحاضرات ومقالات في الاقتصاد ،وهي لاتزال خطية، والدكتور الصافي حاليا عنوان اسرته في بغداد وله وقع في نفوس ارحامه قاطبة.

٣٣٤-فاتك بن محمد رضا الصافي : ولد بـــالنجف ١٣٥٠هــ وبها نشـــأ وتعلم ،ودرس العلوم الدينية في منتدى النشر ثم انخرط في الدراســـة النظامية حـــتى تخرج من كلية الحقوق سنة ١٩٦٤م ، مارس العمل السياســـي فترة من الزمن حـــتى عين محافظا لمحافظة القادسية، ثم اتجه للعمل الحر مفضلا العمل الزراعي ،اعقب ولدين ، المهندس صخر وقـــد اكمل دراسة هندسة الكمبيوتر في الولايات المتحـــدة ، وفواز اكمل الدراســـة في المعهد الزراعي ويمارس العمل التجاري في بغداد ((ترجمناه بتصرف عن:فصم)).

٣٣٥-حسين بن محمد رضا الصافي : من مشاهير رجال القـــضاء في العراق . ولد بالنجف سنة ١٣٤٣هـــ ، وبها نشأ وتعلم ، درس بالطريقتين القديمة والحديثة ، فدرس على العلامة الشيخ كريم الشرقي والعلامة الشيخ حســـن زاير دهام والعلامة الشـــيخ محمد ال الشيخ راضي.

ثم حصل على شهادة الليسانس في القانون من كلية الحقوق في بغداد ومارس المحاماة في النجف من سنة ١٣٥٥هـــ-١٩٥٥م ثم عيّن متصرفا للديوانية ،بعدها تم استيزاره وزيرا للعدل سنة ١٩٧١م ، وفي عهده ابدل اسم مجلس التمييز الســـني والجعفري بمجلس التمييز الشرعي ، وأبدل اسم الطابو باسم دائرة التسجيل العقاري . وانتخب نقيبا للمحامين .

وهو من ممارسي الادب فهما ونظما وكتابة ، وقد ترك اثاراً مخطوطة منها : طبقات النساء عند العرب ، كتابات في فقه القانون وقصائد شعرية وتشطيرات وتخميسات تؤلف ديوانا صغيرا . ومن نماذج شـــعره ماقـــاله في نهاية كلمة افتتح بها اجتماعات المكتب الدائم لاتحاد المحامين العرب المنعقد في بغداد:

كفانا هوانا ان يحيط بـــــــنا عار ... ونحن كما ندري ونعلم احـــــــرار
كفانا هوانا ان نرى القـــــدس عنوة ... تدنســـــها ياويح قـــلبي اقـــذار
ونحن كـــأن الخـــدر لم يـــك خدرنـــا ... ولا في الروابي الخضر كانـــت لنـــا دار
اتبقـــى حـــــزازات تفرق بـــيننا ... يؤججها باســـم السياســـة تجار

والقصيدة تقع في (١٣)بـــيتا . ترجم له المحامي باقـــر الورد في كتابـــه اعلام العراق الحديث ، وترجم له في ((شع)) ، وترجم له ((فصم)) وترجمنا له من عدة مصادر المذكورة اعلاه منها ، توفى سنة ١٤٠٤=١٩٨٤ ودفن بالنجف الاشرف .

٣٣٦-محمد امين بن علي بن صافي الصافي: ولد بالنجف سنة ١٣١١هـــ وبها نشأ وتعلم ، ودرس المقدمات ، ثم اخذ السطوح فدرس عند المجتهد السيد محمد تقي البـــغدادي والشيخ محمد حسين الشيرازي ، وحصل على اجازة الاجتهاد من الميرزا النائيني ، والســـيد

ابو الحسن الموسوي ، حتى غدى مترجمنا فقيها جليلا ، وعالما مشجرا، الا انه اختار العزلة.

ترجمة في ((نق)) وفي ((يعه: القسم غير المطبوع)) ، وقد اجازه شيخنا مؤلفها (قدس) بالرواية . وترجمه في ((نس)) و(به)).

توفي بالنجف سنة ١٣٩٣هـ ودفن بها مع اخيه في الصحن الشريف ، وقد ترك لنا اثاراً هامة هي : ١-وحي الامين : وهي منظومة في الصلاة ،تزيد على الثلثمائة بيت وقد شرحها شرحا مفصلا ،نورد منها :

اوصيك يابني بالصلوة انها	وصية الرحمن فاعرف شأنها
والمصطفى بفضلها ينادي	في كل حشر وبكل نادي

٢-حاشية على العروة الوثقى. ٣-مقالات في الاقتصاد والاجتماع . ٤-الوجيز في تاريخ ال السيد عبدالعزيز : وهذا الكتاب عرفه الباحثون كمصدر ، ولم يشاهده او يقرأه احد منهم سوى عدد اصابع اليد الواحدة فقد اطلع عليه الشيخ الرازي والسيد الروضاتي . وكثيرا ما سألني احد عنه . ولما جاء دور سيدنا المترجم في هذا الجزء ، سألت ولده الاصغر السيد نورالدين الصافي عن مصير الوجيز ،وبينت له رغبتي وعطش روحي للاطلاع عليه والوقوف على اسراره ، فوعدني خيرا... وفي مساء يوم مبارك من سنة ١٤١٣هـ ، زارني السيد محمود بن العلامة السيد محمد رضا الصافي وبشرني بصحبته الوجيز ففرحت فرحا شديداً ، وسهرت ليلتي ويومي فطالعته ووقفت على مابه واخذت عنه ، واعدته للسيد محمود الصافي وقد أهدى الى مكتبتنا نسخة منه.

والوجيز هو هدية المرحوم السيد المترجم لاسرته والاسر المنحدرة من نفس سلسلة النسب ، وهو ثروة كبيرة وثمينة لاتقدر .

وأعلم ان الشاعر المرحوم عبدالهادي الطعان من ال السيد عطية في ديوانه المواهب الموسوية ج١ ، يصف الوجيز :

سلســـلة تســـطع كلأبـــريزي قـــــــد خطها الامين في الوجيز
انعم بما قـــــــد الف الامين وفيه اعظم فهو اليقـــــــين

قــال في ((فصم : ص١٠٩)) : كان ســـيدنا المترجم من اعلام المجاهدين الذين استرخصوا الغالي والنفيس في سبيل نصرة الله وعزة الوطن وقد شارك في جهاد الانكليز عام (١٣٣٠هـــ) ، وقد اوكلت له مهمة بــث الدعوة للثورة مع رهط من اقــرانه في صفوف عشائر الفرات الاوسط واستنهاض قبائلها ، هذه صفحة من حياة الســيد الامين رحمه الله تعالى.

٣٣٧-يحيى بن محمد امين الصافي : ولد بالنجف سنة ١٣٣٩هــ ونشأ بها في حجر والده ودرس المقدمات ، ثم واصل دروسه .واليوم هو يحضر بحث علماء عصرنا ، واني اراه قد اختار العزلة مثلما كان الحجة والده يرحمه الله.

قال في ((شع ج١٢ ص٤٢٦)) : والمترجم له بكر في النظم وبرع فيه بالنظر لحداثته ،وتأثر بمجد ابائه وتاريخهم فاعتز بنفسه واعتد بها وظل يواصل النظم في مختلف المناسبات .

٣٣٨-احمد بن علي الصافي النجفي الشــاعر: من كبــار شــعراء العرب ، ولد بالنجف سنة ١٣١٤هـــ وبها نشأ وقرأ مقدمات العلوم واتجه بكله للادب وقرض الشــعر فنجح ، وتفوق على كثير من زملائه ((كذا قال في -نق)).

لقد ترجم له كل من كتب عن العراق والمسيرة الادبية والوطنية ، فهو شــاعر العرب والحرية والاباء والغربة ، قاسى العذاب والحرمان والوحشة والمرض والوحدة. ولا ادري من أية ناحية أضع له ترجمة ، فهو لايكفيه عدة دراسات تتناول شؤون حياته وبعد وفاته ، ولكن ماالعمل والتراجم يجب ان تختصر لان هذه الموسوعة كبــيرة ومجال الكتابــة عن رجالها بما يستحقوه .

نشرت مجلة افكار الاردنية قصة حياة شاعر العراق وابن النجف الذي عاش غريبـــا ، ومن هناك نشر معظم ادبه ونشاطه الفكري. اذ امضى اربعين عاما خارج وطنه ، حتى اصابـــته

رصاصة وهو في لبنان على اثر الحرب الاهلية فيها ، بعدها عاد للوطن ، فلما ابصر بـــغداد جاشت روحه فقال :

ياعودة للدار ما اقســـــــــاها   اسمع بـــــــــــغداد ولا اراها

واخيرا استقر بوطنه يشم عطر وطنه الحبيب ، ويصارع آلام علته حتى لبى نداء ربه في بغداد سنة ١٣٩٧هـــ ، ودفن بالنجف مسقط رأسه ، وابنه كثيرون ، رثاه عدد من الشعراء ،وذكرته واسفت عليه الصحف المحلية والعربية، وكتب عنه الباحـــث اســـتاذنا الدكتور حسين علي محفوظ بحثا واسعا وفاء منه للشاعر الجريح.

وقـــــد اورد ((فصم ص١٣٢)) اثاره والتي منها : ديوان الامواج ،الاغوار . التيار. الحان اللهيب . اللفحات . هواجس . الشلال. وله خمســـة دواوين مخطوطة هي شبـــاب السبعين . تمرد المشيب. هكذا جاء . بلا اسم . المطعم . هذه دواوينه الشـــعرية . وله كتاب هزل وجد . وغيرها كثير. هذه لمحة موجزة عن حـــياة شـــاعر العراق والامة الصافي النجفي(ره).

٣٣٩-محمد جواد بن نعمة الصافي : اديب ذكي وشاعر عبقري . ولد بالنجف عام ١٣٤٨هـــ ونشأ بها على ابيه . تعلم في مدرسة منتدى النشر فترة خمسة عشر عاما ، ثم عمل امينا لمكتبة المرحوم كاظم ال حنوش العامة في النجف في منطقـــة الحويش ، ثم انتقـــل الى بغداد. ترجمناه باختصار من ((شع ج٧ ص٤٧٥))، وحاليا مع عقبه في بغداد.

٣٤٠-محمد حسين بن نعمة الصافي : اديب متزن وشاعر رقيق . ولد بالنجف سنة ١٣٤٣هـــ ، وتعلم في منتدى النشر. ولما تخرج منها صار معلما ثم مدرســـا فيها . ثم هاجر الى بغداد وسكن بها ، ترجمناه باختصار عن ((شع ج٨ ص٢٩٣)) وذكر له شعرا جيدا .

وللمترجم مؤلفان :الاول : حياة مسلم بن عقيل(ع) ، والثاني مناظرات الامام الصادق مع الملاحدة.

كان والد المترجم من العلماء الافاضل ومن الادباء ، فهو الذي وجه ابن عمه الشاعر احمد الصافي للادب وفنونه ، وكان من المجاهدين الثوريين ، وقد ورد توقيعه في مضبطة زعماء العراق المطالبة بالاستقلال هذا نقلا عن ((فصم)).

٣٤١-محمود بن محمد رضا الصافي: كاتب اديب مقل في نظم الشعر . ولد بالنجف سنة ١٣٥٤هـ وبها نشأ في حجر والده ، وتعلم في المدارس النظامية .

أسس ورأس الجبهة المساندة لحركة التحرير الوطني الفلسطيني فتح ، وايضا أسس ورأس جمعية الدفاع عن عروبة الخليج في النجف .

شغل عدة وظائف هي : مديرا لبلدية النجف ثم مديرا لبلديات المحافظة ، ثم قائمقاما لمركز قضاء النجف ، بعدها احيل على التقاعد بناء على طلبه وهو حاليا يمارس الزراعة. وهو من الوجوه اللامعة وعنوان اسرته في النجف.

ومن شعره ما قاله في ابناء اخويه السيد حسين والسيد فاتك اثناء تعرضهم للسجن والتشريد بسبب مواقفهم القومية والوطنية :

احنو على صخر واشم مصعبا ... ولكم رعيتهما فكنت لهم ابا
واضم فوازا لقلبي انه ... من دوحتي غصن ابوه تغربا
واشم شعلانا فانشق عطره ... فآتيه نشوانا ولست الشاربا
هم سلوتي في ذي الحياة وان اقل ... اهوى سواهم كنت فيه كاذبا
زغب الحواصل من عيوني درّهم ... انا ضرعهم ولغيرهم لن احلبا
سأظل ارعاهم بعين ابوة ... ارضعهم شمما واسقيهم إبا
افطمهم عن كل مايصم الفتى ... اغدوهم فهما ليخدم يعربا

له عدة اثار خطية هي : بلدية النجف في امسها ويومها وغدها . وهذا الكتاب هو دراسة تناولت احوال هذه المدينة المقدسة، وقد اعتبره من يبحث عنها مصدرا . وله كتاب (الوافي في اعلام الصافي) وهذا البحث اطلعت عليه ،واخذت عنه ، ورمزت له بـ((فصم))

واني آمل ان يكون مصدرا هاما كما هو حال الوجيز . وله ايضا كتابات في مواضيع شتى نشر بعضها في الصحف والمجلات المحلية ، والقى الاخر في المحافل النجفية. ولا زال السيد محمود الصافي يواصل البحث وتتبع أثار اجداده وابائه يرحمهم الله .

٣٤٢-عبدالوهاب بن محمد الصافي: عالم فاضل. من الادباء الشعراء. ولد بالنجف عام ١٣١٨هـ . ونشأ بها ، ودرس المقدمات على اكابر اسرته واعلام الفضلاء. وتردد على عربستان حتى عام ١٣٤٠هـ . اشتغل في المحاكم الشرعية قاضيا لمدة خمسة عشر عاما ، تنقل فيها بين البصرة والناصرية والعمارة والنجف ، ثم عمل محاميا في بغداد . ترجمه((شع ج٦ ص٢٣٤)) وذكر له شعرا جيدا . من اثاره الخالدة تأسيس جمعية الرابطة الادبية في النجف عام ١٣٤٠هـ فانه واضع حجرها الاساس وعميدها ومعتمدها الاول ، وقد مثل العراق في المؤتمر الاسلامي المنعقد في باكستان . من اثاره ديوان شعر صغير ، منظومة طويلة ارسلها الى صديقه الشيخ قاسم محي الدين في عربستان واصفا فيها رحلته ومتعرضا لبعض العادات والتقاليد . ودراسات فقهية. وهو لازال على قيد الحياة .((فصم ص١٦٢)).

٣٤٣-عبدالله بن حمزة بن خنجر البخيت : يعرف بالسيد البخيت ،ولُقِّبَ احفاده بالسادة البخات . والسادة البخات فيهم العدد والكثرة في التشعب.

السيد عبدالله اول من عرف بالبخيت وذلك لكرامة حصلت له امام شاهد عيان اثناء عبوره لنهر دجلة او الفرات في طريق عودته من زيارة الامام الحسين (ع) . من اجل ذلك عرف بالسيد البخيت . وصارت حكاية لطيفة يتناقلها المعمرون من السادة .

كان جد السادة البخات السيديوسف بن عدنان بن طعان ، يسكن منطقة قريبة من بغداد ، عرفت فيما بعد باسمه اليوسفية ، ومنها هاجروا الى جنوب العراق فسكنوا مناطق لواء العمارة ايام جدهم السيد عبدالله ، حتى استقر السيد سعد بن علي في المنطقة التي عرفت بالساعدية ، نسبة له وهي تابعة حاليا لناحية علي الشرقي ، ومنها انتشر السادة البخات وسكنوا بعض محافظات العراق.

والسادة البخات لهم وقع في نفوس العشائر الذين عاشروهم وساكنوهم . ولهم تحالف عشائري مع بعض القبائل العربية.

٣٤٤–حمد ابو ضرس بن عبدالله البخيت : وهو الابن الاكبر من ابناء السيد عبدالله البخيت ولقب بالسيد حمد ابو ضرس لوجود زرقة في احد اسنانه وكذلك لقب بالسيد حمد الصلب، وهو الرئيس العام لعشيرة السادة البخات وتسلسلت الرئاسة في اولاده الى وقتنا الحاضر.

٣٤٥–محمد عبدالله البخيت: هو الابن الثاني من ابناء عبد الله البخيت ، وتعرف ذريته الان بالسادة الصوالح ، وهم تفرع واسع من السادة البخات ، تمكنا الكتابة عن بعضهم والباقي منهم وجدناه غير متفانٍ من اجل خدمة تاريخ اسرته .

٣٤٦–جعفر بن عبدالله البخيت : هو الابن الثالث للسيد عبدالله البخيت ، وتعرف ذريته الآن ببيت جعيفر ، أعقب خمسة ابناء ، ثلاثة منهم لهم عقب.

٣٤٧–سعد بن علي بن مشفي : كان من وجوه السادة في محافظة ميسان ، ومن وجهاء منطقة الساعدية ، وله بها مكانة سامية وجاه كبير ، وهو عنوان أسرته والمطاع فيها .

ساهم بصورة فعالة في حَل النزاعات العشائرية في محافظته ، وخاصة في حل النزاع الذي كان بين عشيرتي كعب وكنانة الذي حدث في العقد الخامس من القرن العشرين .

٣٤٨–حمد بن علي بن مشفي : كان رحمه الله عنوان السادة البخات بالكرم والمكانة الاجتماعية حيث أستطاع بعد مراجعات زمنية طويلة في الدولة العراقية انذاك ان يحصل على مقاطعة الساعدية ويجعلها موطناً للسادة البخات وكان ذلك في العقد الرابع من القرن العشرين وله خمسة أولاد.

٣٤٩-محمد بن علي بن مشفي: وهو وجه محترم ومقدر عند العشـــائر . أرتحل من منطقة الساعدية فسكن منطقة ((أبو حتف)) في قضاء علي الغربي حيث اعطى أرضاً زراعية هناك وله أربعة أولاد.

٣٥٠-حسين بن علي بن مشفي: وهو احد الوجهاء في منطقة سكناه ، أرتحل الى ((منطقة أبو حتف)) مع شقيقه السيد محمد وأعقب ستة بنين.

٣٥١-محي بن علي بن مشفي: وهو احد الوجهاء في منطقة الســـاعدية أرتحل مع أشقائه الكبار الى منطقة ((أبو حتف)) وأعقب ثلاثة ابناء.

٣٥٢-غليس بن مشفي بن سعد: وهو شقـــيق الســـيد علي وله مكانة اجتماعية وحظ كبيرٌ وله مغتسل في منطقة سكناه وأتخذوه مزاراً في منطقـــة الســـاعدية وله أثنان من الابناء.

٣٥٣-مدير بن خلاوي : له مكانة سامية في الأوساط العشائرية وأشتهر بـــالكرم وأيواء الضيوف أعقب أثنين من الذكور.

٣٥٤-وادي بن لطيف بن سعد: وهو من الشخصيات المحترمة من السادة البخات وتميز بالشجاعة وحسن الرأي وله ثلاثة ابناء.

٣٥٥-موحان بن عبدالله بـــن خماط: وهو من الشـــخصيات المعروفة في منطقـــة الفضيلية/بغداد وتوجد له حسينية في منطقته وله ثمانية من الأبناء.

٣٥٦-هاشم بن عباس بن سعد : ولد سنة ١٣٨٥هـــ، وهو وجه السادة البخات رغم صغر سنه ،وذلك لان رئاسة البخات كانت في بيت السيد ســـعد ، والمترجم من هذا البيت . وقد زارني هو وابن عمه السيد حسين بـــن جواد بـــن محمد وقـــدما مالديهما من معلومات عن عقب جدهما السيد حمد أبو ضرس وقد أخذنا بما يكمل الفائدة.

وقد ترك العرف العشائري وانخرط لدراســـة العلوم الدينية في النجف الأشـــرف ،

ويقول انه لازال مستمراً بدراسته . وقد حضر عندنا في سنة (٢٠٠١)وقـدم تفصيلاً عن أسرته مكملاً ماقدمه سابقاً.

٣٥٧-حسن بن محمد بن عبود الموسوي النجفي: قال في (منق /٤٣٢): جد آل الصافي النجفي، عالم فقيه . كان من تلاميذ المجدد الشيرازي والشيخ محمد حسين الكاظمي والشيخ محمد طه نجف وغيرهم توفى (١٣١١) وله شعر جيد ذكرته في (هدية الرازي).

٣٥٨-خضير بن حمود : دونت من السيد خضير بن حمود بن راشد الى الامام (ع) عن ((تز)) . ومن السيد خضير الى المعاصرين عن الدوحة المثمرة للسيد داود الشرع . قال في ((تز)) : السيد خضير أمه فاطمة العوادي قد قدم قبة الائمة عليهم السلام ففتح الله عليه ببركاتهم نعما جزيلة سـعة في الرزق وعفاف النفس وزجرها عن هواها . . . بـيني واياه صداقة كلية . . مات في شهر ربيع الاول سنة ١٠٦٨هـ وخلف ابنين زيدا ومحمد حسين . . إلخ.

٣٥٩-أمجدي بن درويش : هو جد السادة آل أمجدي ، ومنه سرت التسـمية الى احفاده واحفاد اخوته فعرفوا بآل أمجدي .

مسكنهم منطقة الحصين في الحلة السيفية ، جلهم مزارعون . وهذه الاسرة لم يدونها التاريخ . وقد ذكرها السيد داود الشرع في مخطوطته الدوحة المثمرة ، فذكر عمود نسـب لهم ، ثم حققت اصولهم وألحقـت فروعهم ودونتهم في هذا الجزء ، و لم يسبقـنا الى ذلك باحث.

٣٦٠- ضايع بن كريم آل أمجدي : جليل القدر ، له منـزلة في نفوس العشـائر ، وهو وجه آل أمجدي وعميدهم.

٣٦١- عبد الله بن جاسم بـن أمجدي : تعرف ذريته بـآل عبـد الله الحصيني ، مساكنهم في ذي قار وضواحيها ، ولهم وثائق مهمة حفظها في مكتبتنا برقم (٣٢٣) السيد

عبد الحليم بن احمد الحصيني وهو منهم ، وقد دوناهم من المعاصرين الى عبد الله بن جاسم بن أمجدي طبقاً لحفظهم الشرعي ، وأعلم بأننا قد وضعنا (نقاط) بين أمجدي وخضير بن حمود (أنظر ص ٣٨٠) لاننا لم نقف على دليل ان أمجدي هو ابن خضير ، أم انه هو نفسه أمجدي بن درويش بن حسين (انظر ص ٣٨١) ، فالأول لم يذكر في (تز) ، والثاني عصره بعد عصر ابن شدقم ، وذكر طبقاً لحفظ أسرة آل أمجدي ، وأننا نميل تحقيقاً الى الثاني ، مع وجود فرصة للرأي الأول تحت قول لربما كانت ولادة (أمجدي) بعد عصر ابن شدقم ، أو انه سقط من قلم المؤلف أو لم يقف عليه حتى يدونه في وقته ، كل هذه احتمالات قائمة . لا تسمح لنا بهجران هذه الاسرة وعدم تدوينها بل يترجح ذكرها ووضع نقاط في محل الاتصال لتدل على ان هذا الوضع تم تحقيقاً علمياً، ويترك البت في هذا الامر لحين الوقوف على دليل . وهذا لا يضر فحلهم واحد وسيادتهم الشرعية ثابتة قطعاً وموسويتهم محققة ، والله اعلم .

٣٦٢- عبد الحليم بن احمد بن علي : ولد في ذي قار عام (١٩٥٩م) وبها نشأ ، حضر في مكتبتنا سنة (١٤١٦) هـ ومعه عدد من الوثائق التي تخص أسرته السادة آل عبد الله الحصيني للنظر فيها وتحقيقها ، وأودعها في الملف رقم (٣٢٣) ، فوجدته متفانياً في توثيق تاريخ أسرته ، ومخلصاً دؤوباً لتدوين الحقائق . وله نشاطات ثقافية نشر بعضها في جريدة ذي قار. وقد حضر معه عندنا ابن عم له هو السيد زكي بن السيد نعمة الحصيني .

٣٦٣- نعمة بن علي بن حمادي : ولد سنة ١٣٤٦هـ شاهدته سنة ١٤١٤هـ ، وهو وجه أبناء عمه آل عودة في كربلاء .

٣٦٤- السيد مهدي بن خلاوي بن هلال : ولد في العمارة عام ١٩٢٥م، له مكانة اجتماعية مرموقة.

٣٦٥- السيد جابر بن يوسف : تعرف ذريته بـ(آل جابر) وهم من البخات .

٣٦٦- السيد براك بن خنجر : يقال لأحفاده آل براك حالياً .

٣٦٧- السيد مطر بن سلمان : كان بالعمارة بمنطقة الحلفاية.

٣٦٨- السيد عليوي بن موسى : يقال لأحفاده السادة العليوات.

٣٦٩- السيد حمدالله بن طعمة : شخصية محترمة من السادة البخات له مغتسل اتخذ مزاراً يقع بجانب الرصافة من بغداد ، توفي سنة ١٣٧٤هـ . وذكره السيد عبدالستار الحسني في مشجرة رسمها للسيد بهجة الدين الآلوسي الحسني القاطن في الفلوجة .

٣٧٠- جبارة (جبر) ابن خنجر بن يوسف : تعرف ذريته بالربيحات وهم أخوة السادة البخات ، وقد عرفوا بالبخات نسبة لهذه الأخوة في النسب ، وقد حضر بعض العارفين بالبخات وشهدوا لهم أمامي بصحة هذه المعلومة وبناءً على ذلك ثبتوا عندنا وألحقناهم بالتشجير .وقد راجعنا منهم السيد علي بن موسى بن جابر بن نعمة بن حسين بن كاظم بن بشارة بن جبارة المذكور تولد ١٩٦٩م ، وهو من النوادر الذين يهتمون بتأريخ أجدادهم ، وفقه الله تعالى .

٣٧١- عبدالرحيم بن احمد الحصيني : أستاذ علوم القرآن في كلية الاداب ، جامعة ذي قار . ومستشارا سياسيا لرئيس الوزراء نوري المالكي . ولد عام ١٩٥٣ م في الناصرية وبها نشأ وتعلم ، انتمى الى حزب الدعوة وعمل في المجال السياسي قبل وبعد سقوط بغداد سنة ٢٠٠٣ م ، وتنقل في مناصب عديدة .

مارس التدريس في عدد من المراكز والجامعات الدينية الحديثة . اصدر عدد من البحوث وطبع له عدد من المؤلفات منها: اسطورة تحريف القرآن ، حياة محمد لهيكل ، علم الائمة بالغيب ، موسوعة اعلام الهدايا ، وغيرها .

٣٧١- عباس بن علي بن حسين : راجعنا أحد احفاده وهو جواد بن كاظم بن حسن بن عباس (صاحب الترجمة) الوارد في صفحة ١٠٤ من هذا المجلد ، مدعيا انه من السادة

الصوافي سكان ذي قار ، وكانت مستمسكاته غير مدون بها السيادة الشـــرعية وغير مدون بها لقب الصوافي بل قد دون بها لقب (العرحاوي) ، وطلبنا من الســـادة الصوافي النظر في طلبه ثم تأييده او عدمه وقد جلب لنا التأييد بصحة دعواه وكونه وآسرته من السادة الصوافي ، وبناء على ذلك توفرت عندنا البينة الشرعية المثبتة لدعواه ووضعنا له شـــجرة ثم اودعناها المشجر الوافي ٢ /٤/ ١٠٤ وكتبنا تعليقة عليها ان الشجرة وضعت طبقا للبينة الشـــرعية (بما تحمل من معنى) .

ولما طبع وانتشر هذا المجلد حضر عندنا من الصوافي من يطعن في السيادة الشرعية لهذا الحفيد وأنه يلقب بالقاب غير علوية .

وطلبنا من الطاعن تقديم البينة الشـــرعية على طعنه ، وكان متفاعلا بتقـــديمها ، ولما تأخر طالبناه ثانيا ، فماطل وتردد ثم توارى .

ثم حضر عندنا الحفيد فأعلمناه بالطعن ، وشرحنا له خطورة المسألة وانها شـــرعية معلقـــة بعاتقنا ، وطلبنا منه عدم مغادرة العراق والتواصل معنا للوقوف على الحقيقـــة و لم يتواصل معنا مكتفيا بلباس السادة الظاهري .

وبدورنا كلفنا بعض اهالي ذي قار للتحري سرا عن مصداقـــية الطعن ، فلم نصل الى نتيجة للغموض الذي يحيط بها .

ولتحديد موقفنا من تأييدنا للمترجم وأسرته نعلن برد هذا الطعن الآن لعدم ثبـــوته بالبـــينة الشرعية ، لذا لم نحذفهم من هذه الطبعة .

ولأهمية مثل هذه الحالة وعدم تكرارها في المجتمع العراقي ، أقـــتضى التنبـــيه عليها ، وايضا ليطلع عليها الصوافي ويوافونا بما عندهم وليتذكروا الحساب الرباني سلبا او ايجابا .

واني انبه الى حالة لها واقع في المجتمع العراقي وهي : قد ينتمي بعض الســـادات تحت ظروف خاصة الانتماء بحلف عشائري من عشائر غير علوية ويأخذون القابهم مما يكون بالمستقبـــل مسوغا للطعن بهم ولعل هذه الحالة التي نحن بصددها من هذا القبيل والله اعلم .

فهـــارس البحـــث

(١) فهرس التشجير ....(٤٨١)

(٢) فهرس الهوامش ....(٤٩٢)

(٣) مصادر البحث : لفهم رموزها يراجع المجلد الاول ص٥٥ – ٦٠

(١) فهرس التشجير

الموضـــــــوع	الصفحة
تقديم	(٥)
أعقاب جعفر الخواري ابن الامام موسى الكاظم (ع)	(٧)
بنات جعفر الخواري	(٧)
سلسلة نسب عزيز بن نورالله بن حسن	(٧)
أعقاب الحسين الاكبر ابن جعفر الخواري	(٨)
آل الواعظ	(٨)
آل المطلة	(٨)
أعقاب صقر بن محمد بن محمد	(٩)
آل الشرع في النجف وغيرها	(٩)
آل أجيد في الدبلة ببابل	(١٠)
أعقاب موسى بن جعفر الخواري	(١١)
سلسلة نسب جلال الدين البخاري بن علي	(١١)
أعقاب عبد الله بن جعفر	(١٢)
آل الحصري في بغداد	(١٢)
آل الحصري في الحيرة والكاظمية	(١٣)
أعقاب محمد بن جعفر بن محمد	(١٤)
الصوافي في جنوب ووسط العراق	(١٤)
أعقاب مطر بن احمد بن حسن	(١٥)
آل شبيب في الاهواز	(١٥)

الموضـــــوع	الصفحة
أعقاب احمد بن مطر بن احمد	(١٦)
أعقاب محمد بن شبيب بن احمد	(١٧)
آل شبيب في الاهواز منهم السيد نعمة سيف السادات	(١٧)
أعقاب حسن بن صافي بن علي	(١٨)
بعض فروع الصوافي في الكوفة	(١٨)
الصوافي في الكوفة	(١٩)
الصوافي في كربلاء وناحية القادسية	(٢٠)
الصوافي اعقاب هويدي بن حسن	(٢١)
الصوافي اعقاب محسن بن خلف	(٢١)
الصوافي آل لآمي	(٢٢)
الصوافي آل لامي في الرميثة والكويت	(٢٣)
الصوافي آل فياض	(٢٨-٢٤)
الصوافي في الرميثة	(٢٩)
أعقاب ناصح بن صافي بن علي	(٣٠)
الصوافي في الجنوب والفرات الاوسط من العراق	(٣٠)
الصوافي آل مهدي	(٣٢-٣١)
أعقاب طنحير بن محمد بن سلطان	(٣٣)
آل طنحير في واسط	(٣٣)
الصوافي آل سلطان في الجنوب والفرات الاوسط	(٣٦-٣٤)
الصوافي آل محمد في واسط وغيرها	(٣٧)

الموضـــــوع	الصفحة
الصوافي آل خميس	(٤٠-٣٩)
الصوافي آل جابر	(٤٢-٤١)
الصوافي آل خميس	(٤٥-٤٣)
الصوافي آل خليف	(٤٦)
الصوافي آل شلال	(٤٧)
الصوافي آل هنيدي	(٤٨)
الصوافي آل شرف	(٤٩)
الصوافي آل رحمة في الفرات الاوسط	(٦٤-٥٠)
آل عباس من الصوافي	(٦٥)
آل رحيمة من الصوافي	(٦٧)
آل عيسى من الصوافي	(٧٠)
آل هداب من الصوافي	(٧٣)
آل حسون من الصوافي	(٧٤)
الغثمان الصوافي في الفرات الاوسط	(٧٨-٧٦)
آل غالب الغثمان	(٨٣-٧٩)
أعقاب محمد بن حيدر بن فلحي	(٨٤)
الصوافي في واسط وذي قار	(٨٤)
آل صريفي	(٨٥)
آل عكلة	(٨٦)
آل داود	(٨٦)

الموضـــــــوع	الصفحة
آل منصور	(٨٧)
آل علي	(٨٧)
آل كاطع في ضواحي ذي قار من الصوافي	(٨٨)
آل خيون من الصوافي	(٩٣-٩٠)
آل حسين في بغداد / الصوافي	(٩٤)
آل ناصر في الحي وقلعة سكر / صوافي	(٩٨-٩٥)
آل زامل في ذي قار وضواحيها / صوافي	(١٠٢-١٠٠)
الصوافي في الشرقية من ذي قار	(١٠٣)
آل حسين في سوق الشيوخ	(١٠٥)
الصوافي في ضواحي ذي قار	(١٠٨-١٠٦)
أعقاب غانم بن صافي بن علي	(١٠٩)
آلبو غنيمة في ذي قار وضواحيها	(١١٠)
آل موزان / آل غنيمة في ذي قار وضواحيها	(١١٧-١١٠)
أعقاب سالم بن غالب بن خليفة	(١١٨)
آل سالم من آلبو غنيمة في ميسان وبغداد	(١٢٠-١١٨)،١٥٦
آل غانم / آل غنيمة في سوق الشيوخ وضواحيها.....	(١٢١)
آل حواس في سوق الشيوخ	(١٣١-١٢٢)
آل دعوش في سوق الشيوخ	(١٣٢-١٣١)
آل بلبول في سوق الشيوخ	(١٣٣)
آل غدير في سوق الشيوخ	(١٣٤)

الموضـــــوع	الصفحة
آل كرنوص في سوق الشيوخ	(١٣٦-١٣٧)
آل ديس في ضواحي سوق الشيوخ	(١٣٨-١٤٦)
آل غانم من البو غنيمة في سوق الشيوخ	(١٤٧-١٤٩)
آل موزان من البو غنيمة في ضواحي ذي قار	(١٥٠)
أعقاب يحيى بن ديس بن غانم	(١٥٠)
آل يحيى من البو غنيمة في ضواحي سوق الشيوخ	(١٥٠، ١٥٨)
آل جعيفر في ضواحي ذي قار	(١٥٢-١٥٥)
آل ناهض في ضواحي سوق الشيوخ	(١٥٩-١٦١)
آل خليفة في ضواحي سوق الشيوخ	(١٦٢)
آل بدر من آل خليفة	(١٦٣-١٧٠)
آل خلف	(١٧١)
آل حزمي من آل خليفة	(١٧٢-١٧٧)
آل لطيف من آل خليفة	(١٧٨)
أعقاب خليفة بن عبد الله بن خليفة	(١٨١)
آل خليفة	(١٨١،١٨٣-١٨٩)
آل بته	(١٨٢)
أعقاب الحسن بن جعفر الخواري	(١٩٠)
أعقاب علي بن الحسن بن جعفر الخواري	(١٩١)
أعقاب يوسف بن علي الخواري	(١٩٢)
اليعافرة / الاغوات في تلعفر	(١٩٣،٢٠٥)

الموضـــــــــوع	الصفحة
أعقاب عبد الله بن علي الخواري	(١٩٤)
أعقاب ادريس بن علي بن الحسن بن جعفر الخواري	(١٩٥)
أعقاب علي بن الحسين بن الحسن الطلي	(١٩٦)
أعقاب الحسن بن علي	(١٩٧)
آل طريف	(١٩٧)
أعقاب ابو ادريس الحسن بن علي	(١٩٨)
أعقاب علي بن الحسن بن علي	(١٩٩)
أعقاب موسى العصيم ابن علي بن الحسن بن جعفر الخواري	(٢٠٩)
سلسلة نسب عزيز الله بن نور الله بن حسن	(٢٠٩)
أعقاب صبرة بن موسى العصيم	(٢١٠)
أعقاب حسين بن علي بن سالم	(٢١١)
أعقاب محمد بن علي بن حسين	(٢١٢)
سلسلة نسب عباس بن خضير بن عباس	(٢١٢)
سلسلة نسب زين الدين بن ناصر الدين	(٢١٢)
أعقاب محمد بن علي بن سالم	(٢١٣)
أعقاب محمد بن خليفة بن سلطان	(٢١٤)
آل نظر	(٢١٤)
آل خليفة في الحلة	(٢١٤)
أعقاب محمود بن دويس بن عاصم	(٢١٥)
آل مشري	(٢١٥)

الموضـــــــوع	الصفحة
آل بدر	(٢١٥)
أعقاب حارث بن هاشم بن احمد	(٢١٦)
آل حارث	(٢١٦)
آل الابح	(٢١٧)
أعقاب يحيى بن دويس بن عاصم	(٢١٨)
آلبو يحيى	(٢١٨)
آل فضل	(٢١٨)
آل المقرم	(٢١٩)
أعقاب درويش = دويس بن ثابت بن يحيى	(٢٢٠)
أعقاب كمال الدين بن هاشم	(٢٢١)
آل عطيفة	(٢٢١)
آل زيارة	(٢٢١)
آل شبر	(٢٢٢)
أعقاب كاظم بن موسى بن عيسى	(٢٢٣)
أعقاب درويش بن يعقوب بن يوسف	(٢٢٤)
أعقاب عيسى بن مهدي بن محمد	(٢٢٥)
آل نوح	(٢٢٥-٢٢٦)،٢٣٠
آل شبر	(٢٢٧-٢٢٩)
أعقاب علي الاخضر بن دويس الثاني	(٢٣١)
آل عوسج	(٢٣١)

الموضـــــوع	الصفحة
آل صريع	(٢٣٢)
آل الحسن / ذرية هاشم الحداد ابن عبد	(٢٣٣)
آل زبيبة	(٢٣٥-٢٣٤)
أعقاب جواد بن موسى بن عيسى	(٢٣٦)
أعقاب حسين بن ثابت بن يحيى	(٢٣٧)
آل الشرع في الشامية	(٢٣٧)
آل عكيلي	(٢٣٨)
آل عيسى	(٢٣٨)
آل معتوك في بابل	(٢٣٩)
آل الصباغ	(٢٤٠)
أعقاب محمد بن يحيى بن حسن	(٢٤٠)
أعقاب موسى بن علي بن محمد	(٢٤١)
آل يحيى في الكوفة	(٢٤١)
آل يحيى في بابل	(٢٤٢)
أعقاب محمود بن مراد بن درويش	(٢٤٣)
آل الاعرج	(٢٤٣)
آل حميد	(٢٤٣)
آل حمد	(٢٤٣)
آل الخطيب في النعمانية	(٢٤٤)
أعقاب فاتك بن علي بن سالم	(٢٤٥)

الموضـــــوع	الصفحة
أعقاب هاشم بن فاتك بن علي	(٢٤٦)
أعقاب فاتك بن هاشم بن هشيمة	(٢٤٧)
أعقاب سالم بن فاتك بن هاشم	(٢٤٨)
أعقاب صالح بن علي بن محفوظ	(٢٤٩)
أعقاب حسين بن زامل	(٢٥٠)
أعقاب أسعيد من الزوامل	(٢٥٠)
أعقاب أحنين من الزوامل	(٢٥٠-٢٥١)
أعقاب جابر من الزوامل	(٢٥١)
أعقاب سلمان من الزوامل	(٢٥٢)
أعقاب صافي بن ناصر بن علي	(٢٥٣)
أعقاب صافي من الزوامل	(٢٥٣)
أعقاب علي من الزوامل	(٢٥٤)
أعقاب حنون من الزوامل	(٢٥٥-٢٥٦)
أعقاب أحمد بن صالح بن علي	(٢٥٧)
آل الكيشوان الكاظمي	(٢٥٧-٢٦٠)
آل مودة في الكاظمية	(٢٦١)
أعقاب موسى بن عبد الله بن حسن	(٢٦٢)
أعقاب صلاح بن احمد بن دنانة	(٢٦٣)
آلبو هاشم الدنين	(٢٦٣)
آلبو الدنين	(٢٦٥-٢٧٠)

الموضـــــوع	الصفحة
أعقاب عطية بن احمد	(٢٧١)
أعقاب عطية في النجف	(٢٧١-٢٧٢)
آل الطعان في النجف	(٢٧١)
آل قدرة في الكوت	(٢٧١)
أعقاب شوكة بن صافي بن حسن	(٢٧٣)
آل شوكة	(٢٧٣،٢٧٤)
آل ضرس	(٢٧٣)
آل صافي من آل شوكة في سوق الشيوخ	(٢٧٤،٢٧٧)
آل صافي من آل شوكة في الشطرة وذي قار	(٢٧٨-٢٧٩)
الصوافي آل خليفة	(٢٨٠)
الصوافي في الزبير والمثنى	(٢٨١)
آل خلف في الشطرة وضواحيها	(٢٨٢)
الصوافي آل سلمان في الشطرة	(٢٨٣-٢٨٥)
الصوافي في ذي قار وضواحيها	(٢٨٦)
الصوافي آل كعود	(٢٨٧-٢٩١)
الصوافي آل كاطع	(٢٩٢-٢٩٥)
الصوافي آل حسن	(٢٩٦-٢٩٧)
الصوافي آل حسين	(٢٩٨-٣٠٠)
الصوافي آل رحمة	(٣٠١)
الصوافي آل يوسف	(٣٠٢-٣٠٣)

الموضـــــوع	الصفحة
الصوافي آل وحر	(٣٠٤-٣٠٦)
آل حذية	(٣٠٧-٣١١)
آل عطية	(٣٠٧)
الصوافي أعقاب علي بن صافي بن محمد	(٣١٢-٣١٤)
اعقاب حردان بن حسان بن موسى	(٣١٥)
آل أمين	(٣١٦-٣١٨)
آل الشرع أعقاب سلطان بن محمد بن عدنان	(٣١٩-٣٢١)
أعقاب عبد الحسين بن حردان بن حسان	(٣٢٢)
أعقاب آل عبد العزيز	(٣٢٢)
آل شوكة في عربستان	(٣٢٣)
آل الصافي النجفي (الاسرة العلمية في النجف)	(٣٢٤-٣٢٧)
أعقاب عبد الله البخيت بن حمزة بن خنجر	(٣٢٨)
البخات ذرية حمد ابو ضرس	(٣٢٨)
البخات ذرية محمد بن عبد الله في العمارة وبغداد	(٣٢٩)
البخات ذرية عبد الله بن محمد بن عبد الله	(٣٣٠)
البخات ذرية موسى بن حمد ابو ضرس	(٣٣١)
البخات ذرية جعفربن عبد الله	(٣٣٢)
البخات ذرية سعد بن حمد بن عبد الله	(٣٣٤-٣٣٥)
البخات ذرية علي بن مشفي بن سعد	(٣٣٦-٣٣٧)
البخات ذرية يوسف بن حمد بن عبد الله	(٣٣٨-٣٤٠،٣٧٢)
البخات ذرية علي بن حمد بن عبد الله	(٣٤١-٣٤٤،٣٧٥،٣٧٨)

(٢) فهرس الهوامش

الموضـــــوع	الصفحة
ترجمة السيد جعفر الخواري ابن الامام موسى الكاظم (ع)	(٣٩٧)
اسماء بنت جعفر الخواري	(٣٩٨)
الحسين الاكبر ابن جعفر الخواري والقول فيه	(٣٩٨)
لقب الشرع وتعدده	(٣٩٩)
ترجمة السيد داود الشرع	(٣٩٩)
ترجمة السيد علي البخاري بن علي من اهالي الهند	(٤٠٠)
حد آل المليط في الحلة والحائر	(٤٠٠)
حد آل الحصري في الكاظمية وغيرها	(٤٠١-٤٠٠)
آل الغشيم في الحيرة والنجف والكاظمية	(٤٠١)
السادة الصوافي وفروعهم وهم غير آل الصافي النجفي وان التقيا بالسيد جعفر الخواري	(٤٠٣،٤٠١)
آل شبيب في البصرة وهم من المؤتلف والمختلف	(٤٠٢)
آل شبيب في المدينة	(٤٠٣)
ترجمة السيد عباس بن ناصر بن حسين الصوافي الذي حظى بخدمة الصوافي رحمه الله	(٤٠٤)
تراجم رموز اخرى من الصوافي :	
علي بن عبد بن جاسم الصوافي	(٤٠٥)
علي بن ياسر بن سلطان	(٤٠٥)
غازي بن مطر بن شمام	(٤٠٥)

الموضـــــوع	الصفحة
رحيم بن فالح بن خضر	(٤٠٥)
صادق بن كاظم بن عليوي	(٤٠٥)
عمران بن كاظم بن مدلج الصوافي	(٤٠٥)
سلمان بن جعفر بن عليوي	(٤٠٦)
سعد بن احمد بن محمد / جد آل رحمة	(٤٠٦)
مطر بن سعد بن احمد	(٤٠٦)
آل سعد من آل رحمة / كريم بن جواد بن كاظم	(٤٠٦)
آل عباس في الكفل والحلة / عباس بن حمزة بن كاظم	(٤٠٦)
كشاش بن عباس بن حمزة	(٤٠٧)
جبار بن محسن بن كشاش	(٤٠٧)
منذور بن عباس بن حمزة	(٤٠٧)
هاشم بن عباس بن حمزة	(٤٠٧)
الغثمان والمعنى اللغوي لهذا اللفظ	(٤٠٧)
طاهر بن حسون بن نعمة	(٤٠٨)
نور بن محسن بن حسون	(٤٠٨)
نعمة بن عريبـــي بن ياسر	(٤٠٨)
ياسين بن سلمان بن عمران	(٤٠٨)
هادي بن جبار بن نعمة	(٤٠٨)
مهدي بن عبد بن مهدي الصافي	(٤٠٨)
صوافي قلعة سكر / فرج بن ناصر بن محمد	(٤٠٨)
صوافي قضاء الحي بواسط / كريم بن عباس بن محسن	(٤٠٨)

الموضـــــــوع	الصفحة
حسن بن هاشم بن محسن	(٤٠٩)
موسى بن هاشم بن محسن	(٤٠٩)
طعمة بن علي بن محسن	(٤٠٩)
حسن بن محسن بن نعمة	(٤٠٩)
حمزة بن نعمة بن محسن	(٤٠٩)
صوافي قلعة سكر / هاشم بن عكاب بن يوسف	(٤٠٩)
صوافي قضاء الرفاعي / جميل بن حسن بن حسين	(٤٠٩)
آل السيد حسين الصوافي / حسين بن جابر بن محمد	(٤١٠)
ثامر بن حسين بن جابر	(٤١٠)
هاشم بن حسين بن جابر	(٤١٠)
الصوافي في اراضي عشيرة حجام / حسن بن ثامر بن حسين	(٤١١)
عثمان بن هاشم بن حسين	(٤١١)
عبد الحسين بن حسن بن ثامر	(٤١١)
آل عيسى من آل رحمة / مؤيد بن رسمي بن ناصر	(٤١١)
آل حسون الصوافي	(٤١٢)
فالح بن كريم بن محمد	(٤١٣)
ياسر بن خلف بن حذي	(٤١٢)
آل السيد سلطان الصوافي / محمد بن هادي بن حسين	(٤١٢، ٤١٣)
طالب بن حميد بن عزيز	(٤١٢)
جواد بن كاظم بن حسن	(٤١٢)
الصوافي في منطقة آل بدري / حبيب بن رضيو بن عبود	(٤١٢)

الموضــــــوع	الصفحة
الصوافي في اراضي الدجيلي في الكوت / عباس بن دلي بن حميس	(٤١٣)
رياض بن لطيف بن سلطان	(٤١٣)
آل فلحي الصوافي / فلحي بن شوكة بن طرفة	(٤١٣)
ناصر بن محمد بن حيدر	(٤١٣)
مجيد بن محمد بن سلطان	(٤١٣)
تفرعات اخرى للصوافي لم نقف على معلومات واسعة عنهم	(٤١٤)
جد آل رحمة / رحمة بن عيسى بن سلطان	(٤١٥)
آلبو غنيمة / ما هو سبب التسمية	(٤١٦)
محمد بن خلف بن نوح ابو غنيمة الجد الجامع لآل أبي غنيمة	(٤١٦)
آل السيد حسين من آل ابي غنيمة	(٤١٦)
حسين بن موزان بن حسين	(٤١٦)
الصوافي ذرية زامل بن حمد بن حيدر	(٤١٧)
موسى بن عبد الصاحب بن كاطع	(٤١٧)
آل السيد محمد الصوافي / حمزة بن خلف بن محمد	(٤١٨)
آل سالم من العكدة	(٤١٨)
سالم بن غالب / جد آل سالم	(٤١٨)
علي بن حسين بن سالم	(٤١٨)
محمد بن حسين بن محمد	(٤١٨)
السيد حسين كرنوص	(٤١٩)
هاني بن شنوف بن نجم	(٤١٩)
سعيد بن ياسر بن حبر	(٤١٩)

الموضـــــوع	الصفحة
آل أدبيس / أدبيس بن غانم بن غالب	(٤١٩)
آل جودة / جودة بن أدبيس بن غانم	(٤١٩)
آل غانم من آل أدبيس	(٤١٩)
معد بن بشير بن جاسم	(٤١٩)
آل جعيفر / خشان بن زغير بن سلطان	(٤١٩)
آل أخليفة/أخليفة بن غانم بن غالب	(٤٢٠)
قاسم بن شلال بن سالم	(٤٢٠)
نور بن هاشم بن لطيف	(٤٢٠)
آل حزمي / حزمي بن أخليفة بن غانم	(٤٢٠)
عايد بن عميمة بن سفاح	(٤٢٠)
آل لطيف / لطيف بن عبد الله بن أخليفة	(٤٢٠)
حسين بن راضي بن حربي	(٤٢٠)
آل خليفة / خليفة بن عبد الله بن خليفة	(٤٢٠)
آل بته / طالب بن محمد بن حسين	(٤٢٠)
نايف بن ثامر بن حياد	(٤٢١)
حمود بن حسين بن بته	(٤٢١)
ترجمة الحسن بن جعفر الخواري	(٤٢١)
ترجمة علي الخواري بن جعفر	(٤٢١)
ترجمة محمد بن الحسن المليط	(٤٢١)
ترجمة محمد بن محمد المليط	(٤٢١)
ترجمة عطاء بن الحسن المليط	(٤٢١)

الموضـــــوع	الصفحة
ترجمة يوسف بن علي بن الحسن	(٤٢٢)
ترجمة الحسين بن علي بن الحسن	(٤٢٢)
تحقيق في الحسن بن علي بن الحسن	(٤٢٣)
تحقيق في احمد بن محمد بن يوسف	(٤٢٤)
آل وهيب/ وجدهم مرتضى بن مصطفى	(٤٢٤)
عبد القادر بن عبد المطلب	(٤٢٤)
آل ادريس / ادريس بن علي بن الحسن بن جعفر الخواري	(٤٢٤)
تحقيق في محمد المليط الشجري	(٤٢٥)
رد دعوى من انتسب الى محمد المليط وهو من المشهورين بعدم السيادة	(٤٢٦)
ترجمة موسى العصيم	(٤٢٦)
بنو عزيز / عزيز بن خليفة بن سلطان	(٤٢٨)
ترجمة حسن بن النظر	(٤٢٨)
آل عطيفة في ناحية المدحتية والقول فيهم	(٤٣٦،٤٢٩)
آل دويس / دويس بن عاصم بن حسن	(٤٢٩)
آل حساني في قرية الحصين بالحلة	(٤٢٩)
آل حارث / حارث بن هاشم	(٤٣٠)
آل الابح / حسين الابح بن علي	(٤٣١)
ترجمة محي بن فاضل من آل الابح	(٤٣١)
آل يحيى / يحيى بن دويس بن عاصم	(٤٣١)
تحقيق في سعيد بن ثابت	(٤٣٢)
أول من عرف بالمقرم من هو ؟	(٤٣٣)

الموضـــــوع	الصفحة
ترجمة السيد عبد الرزاق بن محمد المقرم	(٤٣٣)
تحقيق في درويش بن ثابت بن يحيى	(٤٣٤)
تحقيق في حسين بن ثابت بن يحيى	(٤٣٤)
ترجمة علي الاخضر وذريته	(٤٣٥)
آل زيارة / زيارة بن كمال الدين بن هاشم	(٤٣٧)
تحقيق في حاكم بن محسن بن درويش	(٤٣٧)
آل شبر في هور الحمار	(٤٣٨)
آل يعقوب في ذي قار وسوق الشيوخ وغيرهما	(٤٣٨)
تحقيق في درويش بن يعقوب بن يوسف	(٤٣٨)
ترجمة عيسى بن مهدي بن محمد	(٤٤٠)
ترجمة جواد بن مهدي بن عيسى	(٤٤٠)
آل عوسج / عوسج بن نعمة بن علي الاخضر	(٤٤٠)
آل صريع / صريع بن فليح بن حسن	(٤٤١)
هاشم الحداد بن عبد بن عوسج ، وهو الملقب بأبي زبيبة	(٤٤١)
آل السيد حسن في السماوة	(٤٤١)
محمد بن حبيب بن هاشم / وهو جد آل زبيبة	(٤٤١)
آل هاشم في ذي قار	(٤٤٢)
مصطفى بن جواد بن موسى	(٤٤٢)
آل الشرع في قضاء الشامية	(٤٤٢)
عبد المطلب بن حسن بن حسين	(٤٤٢)
حسن بن علاوي بن محمد منه سرى لقب الشرع	(٤٤٣)

الموضـــــوع	الصفحة
آل عيسى / شعنون بن حسين بن يحيى	(٤٤٣)
آل معتوك / معتوك بن عبود بن حسين	(٤٤٣)
آل الصباغ / عباس بن حبيب بن محمد	(٤٤٤)
آل يحيى في الكوفة / موسى بن علي بن محمد	(٤٤٤)
آل حميد في الحلة	(٤٤٦)
آل مودة في الحلة / عباس بن حمد بن حسين	(٤٤٦)
آل الخطيب في النعمانية	(٤٤٧)
سلمان بن عبد الرضا الخطيب	(٤٤٧)
حبيب بن سلمان الخطيب	(٤٤٨)
الفواتك / فاتك بن علي بن سالم	(٤٥٠)
تحقيق في فاتك بن هاشم بن هشيمة	(٤٥١)
السادة الزوامل / زامل بن صالح	(٤٥٢)
ناظم بن أمحسن بن رضا	(٤٥٢)
آل سلمان / سلمان بن محمد بن حسين	(٤٥٣)
آل ناصر من آل سلمان / ناصر بن علي بن حسين	(٤٥٣)
آل صافي من آل سلمان / صافي بن ناصر بن علي	(٤٥٤)
آل الكيشوان الكاظمي / أحمد بن مهدي بن صالح	(٤٥٤)
ترجمة السيد جواد بن محمد الكيشوان الكاظمي (قده) وانجاله الثلاثة	(٤٥٦)
السادة الدنين / فلاح بن صلاح هو جدهم ومنه التسمية	(٤٥٦)
ابراهيم بن محمد الدنين	(٤٥٧)
هاشم بن خلف بن نعمة	(٤٥٧)

الموضـــــــوع	الصفحة
آلبو هاشم من الدنين	(٤٥٧)
آل عطية / عطية بن احمد بن دنانة هو جدهم ومنه التسمية	(٤٥٨)
محمد بن عطية بن احمد	(٤٥٨)
شاعر مجهول اهمله التاريخ من هو ؟ عبد الهادي الطعان	(٤٥٩)
ترجمة محمد بن هاشم بن محمد	(٤٦٣)
آل كعود من الصوافي قلعة سكر	(٤٦٥)
ياسر بن حسن بن كعود	(٤٦٥)
آل موزان في العمارة / موزان بن جابر بن حردان	(٤٦٥)
آل حذية الصوافي قلعة سكر	(٤٦٥)
آل أمين في ضواحي ذي قار	(٤٦٦)
آل الشرع في الجنوب والوسط / علي بن سلطان بن محمد الشرع	(٤٦٦)
آل شمال من آل الشرع	(٤٦٧)
مؤلف كتاب منهل الشرع من هو ؟	(٤٦٧)
آل أبي شوكة في عربستان	(٤٦٩)
آل عبد العزيز في النجف	(٤٧٠)
عبد العزيز بن احمد الجبيلي النجفي جدهم ومنه التسمية	(٤٧٠)
من الذي بنى جامع الهندي في النجف ؟	(٤٧٢)
آل بشارة من آل الصافي النجفي	(٤٧٣)
آل بوشي ايضا عرفوا بآل الصافي	(٤٧٤)
آل عبود ايضا عرفوا بآل الصافي	(٤٧٤)
آل الصافي الاسرة العلمية النجفية	(٤٧٤)

الموضـــــوع	الصفحة

صافي بن جاسم بن محمد جد آل الصافي النجفي	(٤٧٤)
بعض اعلام آل الصافي النجفي / علي بن صافي بن جاسم	(٤٧٥)
محمد رضا بن علي الصافي	(٤٧٥)
علي بن محمد رضا الصافي	(٤٧٦)
فاتك بن محمد رضا الصافي	(٤٧٧)
حسين بن محمد رضا الصافي	(٤٧٨)
محمد أمين بن علي الصافي	(٤٧٨)
يحيى بن محمد أمين الصافي	(٤٨٠)
أحمد الصافي النجفي الشاعر	(٤٨٠)
محمد جواد بن نعمة الصافي	(٤٨١)
محمد حسين بن نعمة الصافي	(٤٨١)
محمود بن محمد رضا الصافي	(٤٨٢)
عبد الوهاب بن محمد رضا الصافي	(٤٨٣)
السادة البخات	(٤٨٣)
عبد الله بن حمزة بن خنجر البخيت هو جدهم ومنه التسمية	(٤٨٣)
حمد ابو ضرس	(٤٨٤)
بيت جعيفر من البخات	(٤٨٤)
بعض سادات البخات : سعد بن علي بن مشفي	(٤٨٤)
حمد بن علي بن مشفي	(٤٨٤)
محمد بن علي بن مشفي	(٤٨٥)
حسين بن علي بن مشقي	(٤٨٥)

الموضـــــوع	الصفحة
محي بن علي بن مشقي	(٤٨٥)
غليس بن مشفي بن سعد	(٤٨٥)
مدير بن خلاوي	(٤٨٥)
وادي بن لطيف بن سعد	(٤٨٥)
موحان بن عبد الله بن حماط	(٤٨٥)
هاشم بن عباس بن سعد	(٤٨٥)
آل أمجدي / أمجدي بن درويش	(٤٨٦)
ضايع بن كريم آل أمجدي	(٤٨٦)
آل عبد اله الحصيني في ذي قار	(٤٨٦)
عبد الله بن حاسم بن أمجدي	(٤٨٦)
عبد الحليم بن احمد بن علي	(٤٨٧)
نعمة بن علي بن حمادي	(٤٨٧)
السيد مهدي بن خلاوي بن هلال	(٤٨٧)
السيد جابر بن يوسف	(٤٨٧)
السيد براك بن خنجر	(٤٨٨)
السيد مطر بن سلمان	(٤٨٨)
السيد عليوي بن موسى	(٤٨٨)
السيد حمد الله بن طعمة	(٤٨٨)
السيد حبارة (حبر) ابن خنجر بن يوسف	(٤٨٨)

للإستفسار والإتصال

مكتبة أبو سعيدة الوثائقية العامة

في النجف الأشرف

ص . ب ٥٢٠ العراق – النجف الأشرف

وقع الالكتروني :

Internet : www.banihashim.com

ريد الالكتروني :

E-mail:banihashimnajaf@gmail.com
E-mail:aliabusaeedah@hotmali.com